Pelle sur chenilles

R 936

Litronic®

Puissance moteur :
170 kW / 231 ch

Phase IV

Poids en ordre de marche :
30 950 – 38 650 kg

Capacité du godet rétro :
1,00 – 2,15 m³

LIEBHERR

R 936 Litronic

Puissance moteur :
170 kW / 231 ch
Phase IV

Poids en ordre de marche :
30 950 – 38 650 kg

Capacité du godet rétro :
1,00 - 2,15 m³

Performances

Performance,
précision et réactivité

Rentabilité
Haut niveau de productivité pour un coût d'exploitation global en baisse

Fiabilité
Fruit de l'amélioration continue

Confort
Espace, ergonomie et visibilité

Facilité d'entretien
Contrôles quotidiens simplifiés, intervalles de maintenance espacés

Performances

Performance, précision et réactivité

Techniques de pointe au service de la performance
La conception de systèmes intégrés au sein des bureaux d'études Liebherr associe les savoir-faire technologiques de chaque domaine pour créer des systèmes cohérents et optimisés. L'électronique Liebherr, l'hydraulique Positive Control ou encore les moteurs sont conçus dès la base pour être interconnectés et apporter un maximum de puissance de travail avec des mouvements rapides et fluides.

Système hydraulique Positive Control
Deux pompes de travail pour l'excavation et la translation et une pompe dédiée au circuit de rotation apportent le maximum de puissance aux organes concernés. Grâce au système Positive Control, les mouvements combinés sont optimisés pour chaque type de travail à exécuter, qu'il s'agisse de nivelage, d'extraction / chargement ou encore de levage, avec ou sans translation.

Des cycles de travail particulièrement rapides
La R 936 autorise des cycles de travail très rapide grâce à des organes de transmission largement dimensionnés. L'entraînement de l'orientation de la tourelle permet par exemple d'atteindre rapidement sa vitesse maximale avec un couple de rotation élevé.

Pression de service
Le niveau de pression hydraulique permet d'atteindre les forces de pénétration et de cavage maximales sans artifice de surpression temporaire. Les forces maximales sont donc garanties en continu durant toute la phase de travail pour un niveau élevé de production.

Moteur Liebherr
- Nouveau moteur Phase IV / Tier 4f avec système SCR de post-traitement des gaz d'échappement
- Spécialement conçu pour les applications d'engins de construction
- Système d'injection à rampe commune Liebherr à rendement optimisé
- Mise au ralenti automatique pour économiser le carburant
- Suralimentation turbo à géométrie fixe

Châssis
- Conception robuste pour plus de résistance et une meilleure répartition des forces
- Facilité et sécurité de transport grâce aux crochets d'arrimage intégrés
- Trois types de châssis différents, dont un à voie variable, adaptés aux différentes configurations de travaux et conditions de transport

Vaste éventail de possibilités
- Nombreuses variantes d'équipement spéciaux
- Choix varié de châssis
- Equipements pour toutes les applications : courts pour l'extraction de masse, longue portée, volée variable, standard

Rentabilité

Haut niveau de productivité pour un coût d'exploitation global en baisse

Moins de carburant
Le nouveau moteur 4 cylindres Liebherr, conforme aux normes d'émission Phase IV / Tier 4f, intègre un dispositif d'injection d'urée (SCR) pour le post-traitement des gaz d'échappement, sans besoin d'un filtre à particules, d'un catalyseur d'oxydation Diesel ou d'une vanne EGR. Associé aux dernières évolutions technologiques en hydraulique, ce moteur consomme moins de carburant, tant à l'heure de travail qu'à la tonne de matériau déplacé.

Une productivité accrue
Des performances en net progrès grâce à un nouvel équipement et une consommation moindre, le tout dans un environnement de travail confortable et ergonomique, apportent des gains de productivité remarquables dans toutes les configurations de travaux.

Un entretien simplifié et moins coûteux
Des marchepieds antidérapants et des poignées ergonomiques permettent un accès rapide et sécurisé à tous les points de maintenance non-accessibles au sol. L'absence de filtre à particules réduit les temps de maintenance, les coûts des pièces de rechange et les opérations de régénération dudit filtre.

Régulation de puissance électronique
Ce système de régulation permet de convertir efficacement et de façon optimale d'un point de vue énergétique, la puissance moteur en puissance hydraulique. Il en résulte des forces plus grandes, une vitesse de travail plus élevée et une consommation de carburant moindre.

Lubrifiants Liebherr
- Liebherr vous propose une gamme complète de lubrifiants et liquides de refroidissement pour vos engins Liebherr ainsi qu'une hotline spécifique
- Des spécialistes produits sont à votre écoute pour vous conseiller et vous renseigner. Liebherr, votre fournisseur de lubrifiants : un partenaire fiable pour l'avenir

Les outils Liebherr
- Vaste gamme d'outils adaptés à chaque type d'application
- Outils conçus pour une productivité et une durabilité maximales
- Forme des godets étudiée pour faciliter la saisie et la stabilité des matériaux encombrants lors des phases de déplacement
- Système d'attache rapide hydraulique propre à Liebherr

Système d'échange rapide modulaire made by Liebherr
- Likufix accouple tous les outils hydrauliques à rapporter sans avoir à descendre : productivité élevée grâce aux échanges d'outils en quelques secondes
- Pour chaque utilisation l'outil de creusage qui convient. L'appareil s'amortit vite et se transforme en porte-outil multifonctionnel
- Attache rapide Liebherr mécanique et hydraulique

Fiabilité

Fruit de l'amélioration continue

La qualité dans les moindres détails
Des composants robustes et largement dimensionnés, une implantation optimale des conduites hydrauliques et électrique ou encore un niveau de finition exemplaire sont autant de critères qui garantissent une qualité de fabrication et de fonctionnement maximale.

Une protection anticorrosion haut de gamme
Un process de peinture avant montage garanti un recouvrement total de tous les éléments peints. Ceci permet également de garantir la même qualité pour toutes les teintes de couleurs spéciales en réponse aux demandes spécifiques des clients les plus exigeants. Ce procédé est également compatible avec des traitements de protection supplémentaires pour les conditions de travail en environnement salin agressif.

Accord parfait
Les composants individuels de la chaîne cinématique tels que le moteur diesel, la transmission, l'entrainement de l'orientation, les pompes de travail et vérins hydrauliques sont de conception et de fabrication Liebherr. Ceci garanti une parfaite adaptation des uns aux autres dans un système global, pour une meilleure fiabilité et une durée de vie plus longue.

Surveillance automatique du fonctionnement
L'électronique de bord intégrée se charge d'assurer un réajustement constant aux valeurs prédéfinies et affiche à l'écran les divergences éventuelles des paramètres de service actuels. Résultat : le conducteur peut entièrement se concentrer sur son travail.

Système SCR avec injection d'urée (AdBlue®)
- Indication du niveau d'urée au display
- De conception Liebherr
- Respect de la norme Phase IV / Tier 4f
- Sans filtre à particules (DPF), ni catalyseur d'oxydation Diesel et sans vanne EGR
- Système simple pour plus de fiabilité et moins d'entretien

Technologies clés développées par Liebherr
- Harmonisation parfaite des éléments de la machine pour les applications de chantier
- Moteur, pompes hydrauliques, boîte de transfert, transmission, mécanisme d'orientation, couronne de rotation et composants électroniques sont fabriqués par Liebherr
- Les structures principales en acier comme le châssis, l'équipement et la tourelle sont conçues par Liebherr

Service de pièces détachées
- Les pièces détachées nécessaires sont disponibles en 24 heures, dans le monde entier, garantissant ainsi une disponibilité élevée des machines pour leur affectation
- Plus de 80 000 pièces détachées sont disponibles en stock

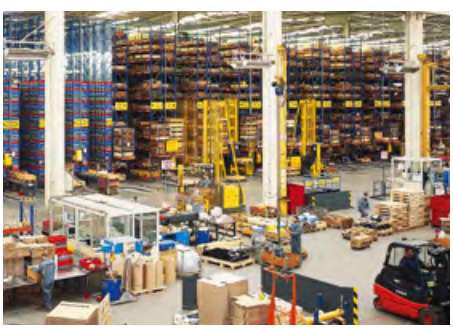

Confort

Espace, ergonomie et visibilité

Un espace de première classe
Dans cette cabine, l'opérateur profitera du siège pneumatique avec amortissement horizontal et vertical, de beaucoup d'espace et d'un environnement silencieux tout confort. Selon ses besoins, il pourra également choisir en option le siège Liebherr Premium. Ce siège offre un confort d'assise maximum grâce à son soutien lombaire pneumatique, son réglage électronique de la hauteur d'assise indexée sur son poids ou encore sa climatisation avec charbon actif et ventilateur intégré. Il est spécialement conçu pour le confort d'un opérateur exigeant, dans toutes les situations de travail.

Un faible niveau sonore et des vibrations réduites
Pour réduire la fatigue au travail et favoriser la productivité, le niveau sonore à l'intérieur de la cabine est réduit au maximum. La cabine est montée sur des plots viscoélastiques qui garantissent une parfaite absorption des vibrations de la pelle. Des brides en caoutchouc maintiennent également les tuyauteries et participe activement à la diminution du bruit externe.

Une visibilité sans concession
La très large surface vitrée et le peu de surface occultée par des montants garantissent une visibilité maximum depuis le poste de conduite, ainsi qu'une large issue de secours au niveau de la vitre arrière pour la sécurité et la confiance du conducteur.

Les manipulateurs proportionnels ergonomiques
Les manipulateurs proportionnels sont de commande très fine pour un travail sensible, précis et fluide avec les outils hydrauliques. Ce type de commande est idéal pour une R 936 utilisée pour des applications variées.

Écran tactile
- Écran tactile couleur 7 pouces
- Nombreuses possibilités de réglage, de contrôle et de surveillance
- Conception robuste et fiable (protection IP 65)
- Compatible vidéo haute résolution, affiche l'image de la caméra de recul avec la qualité la meilleure

Visibilité accrue
- Caméra de recul de série intégrée dans le contrepoids (caméra latérale en option), pour une visibilité arrière et une sécurité de fonctionnement accrues
- Design optimisé de l'ensemble de la tourelle qui apporte à l'opérateur un meilleur champ visuel
- Pare-brise en verre feuilleté intégralement escamotable sous le toit
- Sortie de secours sécurisée à l'arrière de la cabine

Nouvelles options
- Eclairage du compartiment moteur
- Phares LED à intensité réglable
- Caméra SkyView 360°
- Follow me home (éclairage temporisé)
- Essuie-glace sur partie inférieure du pare-brise
- Préparation pour système de détection automatique de piétons
- Préparation pour sytème de guidage machine
- Préparation pour système de pesée

Facilité d'entretien

Contrôles quotidiens simplifiés, intervalles de maintenance espacés

Des contrôles quotidiens simplifiés
L'exécution des contrôles quotidiens a été prise en compte dès le début de la conception afin de les rendre plus simples, plus accessibles et plus courts. Le contrôle de niveaux, tel que par exemple celui de l'huile moteur ou encore du réservoir d'urée, peuvent se faire depuis le display dans la cabine. Le graissage automatique centralisé permet d'économiser un temps d'intervention précieux, tout en garantissant un état de fonctionnement optimum de la pelle.

Des intervalles de maintenance espacés
Les intervalles d'entretien sont déterminés de façon optimale pour garantir le meilleur fonctionnement de chaque composant et en assurant les opérations de maintenance au juste nécessaire. Que ce soit l'intervalle de changement de l'huile hydraulique qui peut atteindre 8 000 heures ou celui de l'huile moteur qui peut atteindre 2 000 heures, tout est pensé pour réduire les fréquences d'intervention pour plus de disponibilité machine et moins de coûts.

Un traitement des gaz d'échappement sans entretien
Grace à sa conception unique Liebherr, le traitement des gaz d'échappement se fait dans le respect des normes Phase IV / Tier 4f sans l'adjonction d'un filtre à particules, d'un catalyseur d'oxydation Diesel ou d'une vanne EGR. Cela signifie une fiabilité maximale, une production sans perte de productivité liée à la régénération de ces filtres et, bien entendu, aucun temps de maintenance ni coût de pièce de rechange liés à cette technologie.

Conseils et prestations de service compétents
Un service de conseil compétent est une évidence pour Liebherr. Un personnel qualifié vous accompagne dans vos décisions pour qu'elles soient le plus appropriées à vos besoins : discussions de vente orientées terrain, contrats de service, alternatives de réparation avantageuses, gestion des pièces d'origine, transmission des données à distance pour la gestion de flotte.

Système de transmission de données LiDAT
- Un seul interlocuteur pour la gestion complète de la flotte
- Optimisation du parc de machines grâce à une vue d'ensemble de la répartition des états et des durées de service
- Rapports quotidiens sur la charge et la mise en œuvre du parc de machine via le portail Internet
- Localisation précise des machines
- Augmentation de la sécurité grâce aux limitations géographiques et aux temps d'arrêt déterminés

Vanne d'arrêt du réservoir hydraulique
- Interruption simple et rapide du circuit d'huile entre réservoir et système hydrauliques
- Pas de vidange de l'huile hydraulique nécessaire lors des opérations de maintenance et de réparation sur le circuit hydraulique

Maintenance
- Graissage centralisé automatique de série pour une lubrification régulière des éléments et une réduction des temps d'immobilisation de la machine
- Dosage précis pour réaliser des économies et augmenter la durée de vie des éléments
- Niveau d'huile moteur visible sur le display

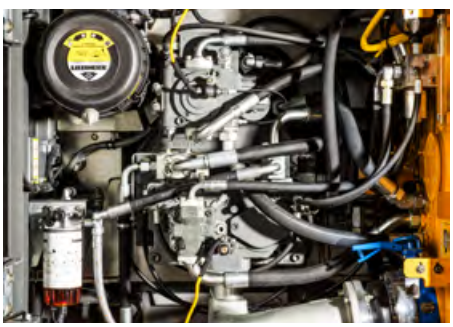

Vivre le progrès R 936

Equipement
- Nouvel équipement renforcé avec plus de force
- Eléments en acier moulé
- Meilleure résistance aux contraintes
- Durée de vie optimale

Outils
- Système de dents Liebherr de type Z pour un remplacement rapide
- Large gamme d'outils
- Attache rapide Liebherr 48 et 66 disponibles

Châssis
- Traitement thermique spécial pour une faible usure des roues d'entraînement
- Diversité de châssis adaptés à chaque application
- Construction robuste

Cabine

- Confortable et ergonomique
- Ecran couleur tactile 7” à haute résolution pour une meilleure lisibilité
- Vitre arrière avec visibilité étendue

Graissage centralisé automatique de série

- Réduction du temps de maintenance
- Longévité des pièces grâce à une meilleure lubrification

Visibilité

- Caméra de surveillance zone arrière intégrée dans le contrepoids de série
- Design optimisé de l’ensemble de la tourelle qui apporte à l’opérateur un meilleur champ visuel
- Grande surface vitrée avec intégration d’une sortie de secours à l’arrière

Caractéristiques techniques

Moteur

Puissance selon norme ISO 9249	170 kW (231 ch) à 1 800 tr/min
Couple	1 250 Nm à 1 100 tr/min
Type	Liebherr D934 A7
Conception	4 cylindres en ligne
Alésage/Course	122/150 mm
Cylindrée	7,0 l
Mode de combustion	diesel 4 temps Common-Rail, monoturbo
Traitement des gaz d'échappement	SCR avec injection d'urée norme d'émission phase IV / Tier 4f
Système de refroidissement	refroidissement par eau et radiateur à huile moteur intégré, refroidissement de l'air d'admission et du carburant
Filtration	filtre à air sec avec séparateur primaire et élément de sécurité
Réservoir de carburant	561 l
Réservoir d'urée	65 l
Circuit électrique	
Tension	24 V
Batteries	2 x 180 Ah/12 V
Démarreur	24 V/7,8 kW
Alternateur	triphasé 28 V/100 A
Ralenti automatique	contrôlé par capteur
Gestion des fonctions du moteur	liaison au système de commande de la machine par CANbus pour une utilisation optimale de la puissance disponible

Commande

Les commandes hydrauliques pilotent les distributeurs et asservissent les pompes grâce à l'électronique de la machine (capteurs de pression)

Système de répartition d'énergie	à l'aide de distributeurs hydrauliques intégrant des clapets de sécurité
Commande	
Rotation et équipement	pilotage proportionnel par manipulateur en croix
Translation	– pilotage proportionnel par pédales et par leviers démontables – présélection de la vitesse
Fonctions supplémentaires	pilotage proportionnel par pédale ou par rocker

Circuit hydraulique

Système hydraulique	système hydraulique Positive Control à deux circuits indépendants. Débit des pompes hydrauliques proportionnel à la demande. Dynamique et précision élevée grâce à un système de pilotage fin et une utilisation optimale des pompes. Circuit indépendant pour la rotation.
Pompe hydraulique	
pour l'équipement et la translation	double pompe Liebherr à débit variable et plateau oscillant
Débit max.	2 x 238 l/min
Pression max.	380 bar
pour l'orientation	pompe réversible à plateau oscillant, en circuit fermé
Débit max.	175 l/min
Pression max.	400 bar
Gestion des pompes	gestion électronique des pompes synchronisée avec le bloc de commande
Capacité du réservoir hydr.	270 l
Capacité du circuit hydr.	max. 480 l
Filtration	filtre (10 µm) dans le circuit retour, avec haute précision de filtration (5 µm)
Système de refroidissement	radiateur compact, composé d'une unité de refroidissement de l'eau, de l'huile hydraulique, du carburant, de l'air d'admission, de l'huile du réducteur de pompes et d'un ventilateur à entraînement hydrostatique
Modes de travail	adaptation de la puissance du moteur et de l'hydraulique selon les applications, à l'aide d'un présélecteur du mode de fonctionnement. Travaux particulièrement économiques et non nuisibles à l'environnement pour des rendements d'extraction max. et des applications difficiles
Régulation du régime	adaptation en continu de la puissance moteur par régulation du régime, pour chaque mode sélectionné
Tool Control	10 débits et pressions réglables pour accessoires en option

Orientation

Entraînement	moteur hydraulique Liebherr à plateau oscillant
Réducteur	Liebherr, compact à train planétaire
Couronne d'orientation	Liebherr, étanche à billes et denture intérieure
Vitesse de rotation	0 – 9,3 tr/min en continu
Couple de rotation	94 kNm
Frein de blocage	disques humides (à action négative)

Cabine

Cabine	ROPS structure de sécurité de la cabine avec pare brise entièrement ou partiellement escamotable sous le toit, projecteur de travail intégré dans le toit, porte avec deux vitres latérales coulissantes, suspension anti-vibrations, isolation phonique, vitrage en verre feuilleté teinté, pare-soleil indépendant pour le pare brise et la lucarne de toit, prise 12 V, vide-poche, rangement, porte-bouteille
Siège du conducteur	siège Comfort à suspension pneumatique équipé d'une adaptation automatique à la corpulence du conducteur, amortissement vertical et horizontal du siège (pupitre et manipulateurs inclus), réglage indépendant ou combiné du siège et des accoudoirs, chauffage de siège de série
Commande	accoudoirs oscillants avec le siège
Commande et affichages	grand écran couleur haute définition avec commande explicite par écran tactile, vidéo pour caméra de recul, de nombreuses possibilités de réglage, de contrôle et de surveillance (par ex. : climatisation, paramètres de l'engin et des outils)
Climatisation	climatisation automatique de série, fonction de ventilation, dégivrage et déshumidification rapides par simple pression sur un bouton, commande des clapets de ventilation par menu. Filtres pour l'air frais et l'air de circulation simples à remplacer et accessibles de l'extérieur. Unité de climatisation conçue pour des températures extérieures extrêmes, capteurs de rayonnements solaire pour températures extérieures et intérieures

Châssis

Variantes	
NLC	voie 2 390 mm
LC	voie 2 590 mm
LC-V	voie 2 390/2 490 mm (en transport) voie 2 740/2 890 mm (en travail)
Entraînement	moteur hydraulique Liebherr à plateau oscillant avec clapets de freinage des deux côtés
Réducteur	Liebherr compact à train planétaire
Vitesse de translation	pos. standard – 3,2 km/h pos. rapide – 5,2 km/h
Force de traction nette à la chenille	NLC/LC : 261 kN LC-V : 294 kN
Train de chenilles	D7, sans entretien
Galets de roulement/ Galets porteurs	9/2
Chenilles	étanches et pré-lubrifiées
Tuiles	à triples nervures
Frein de blocage	disques humides (à action négative)
Clapets de freinage	intégrés dans le moteur de translation
Oeillets d'arrimage	intégrés

Equipement

Conception	combinaison de tôles d'acier et de pièces en acier moulé
Vérins hydrauliques	vérins Liebherr avec système d'étanchéité et de guidage spécial et protection de fin de course
Paliers	étanches et d'entretien réduit
Graissage	graissage centralisé automatique à l'exclusion de la biellette de renvoi
Assemblage hydraulique	par brides SAE
Godet	de série avec système de dents Liebherr

Dimensions

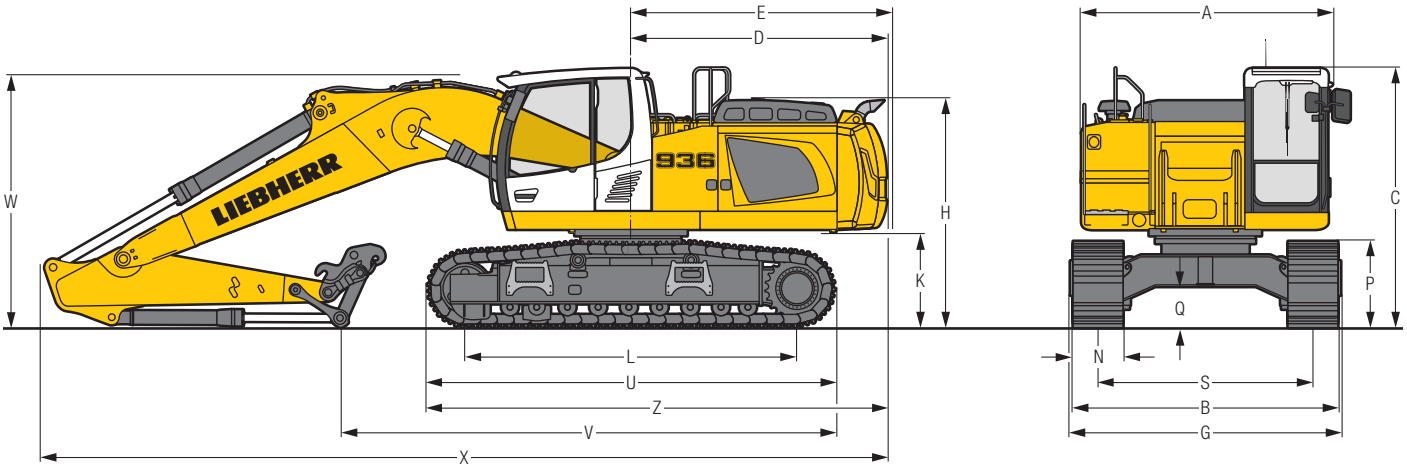
E
D
A
W
H
C
K
P
Q
N
L
S
U
B
Z
G
V
X
LIEBHERR
936

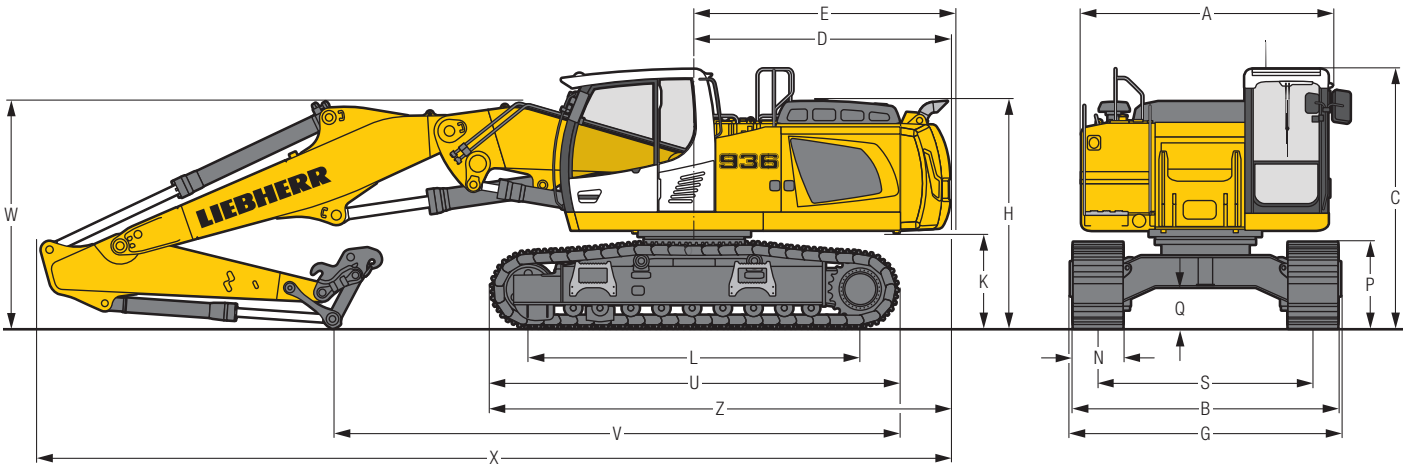
E
D
A
W
H
C
K
P
Q
N
L
S
U
B
Z
G
V
X
LIEBHERR
936

	NLC				mm	LC				mm	LC-V				mm
A					2 995					2 995					2 995
C					3 130					3 130					3 260
D					3 085					3 085					3 085
E					3 155					3 155					3 155
H					2 760					2 760					2 880
K					1 150					1 150					1 270
L					4 000					4 000					4 108
P					1 050					1 050					1 115
Q					495					495					684
S					2 390					2 590					2 390 – 2 490 / 2 740* – 2 890*
U					4 920					4 920					5 010
N		500	600	750	900		500	600	750	900		500	600	750	900
B		2 965	2 990	3 140	3 290		3 165	3 190	3 340	3 490		2 990	2 990	3 140	3 290
G		2 990	2 990	3 330**	3 330**		3 190	3 190	3 530**	3 530**		3 285**	3 285**	3 285**	3 285**
Z					5 545					5 545					5 590

* en position de travail

** largeur avec marchepieds démontables

Châssis NLC	Longueur de balancier mm	Flèche monobloc 6,05 m mm	Flèche monobloc droite 6,50 m mm	Bras réglable hydrauliquement 4,20 m mm
V	2,50	6 000	6 650	6 800
	2,80	5 700	6 450	6 450
	3,10	5 450	6 250	6 100
	3,90	4 750	5 750	5 150
W	2,50	3 050	2 950	2 850
	2,80	3 050	3 000	2 850
	3,10	3 100	3 100	2 900
	3,90	3 200	3 450	3 000
X	2,50	10 200	10 750	11 000
	2,80	10 250	10 750	11 000
	3,10	10 250	10 800	10 950
	3,90	10 300	10 800	10 850

Châssis LC	Longueur de balancier mm	Flèche monobloc 6,05 m mm	Flèche monobloc droite 6,50 m mm	Bras réglable hydrauliquement 4,20 m mm
V	2,50	6 000	6 650	6 800
	2,80	5 700	6 450	6 450
	3,10	5 450	6 250	6 100
	3,90	4 750	5 750	5 150
W	2,50	3 050	2 950	2 850
	2,80	3 050	3 000	2 850
	3,10	3 100	3 100	2 900
	3,90	3 200	3 450	3 000
X	2,50	10 200	10 750	11 000
	2,80	10 250	10 750	11 000
	3,10	10 250	10 800	10 950
	3,90	10 300	10 800	10 850

Châssis LC-V	Longueur de balancier mm	Flèche monobloc 6,05 m mm	Flèche monobloc droite 6,50 m mm	Bras réglable hydrauliquement 4,20 m mm
V	2,50	6 000	6 600	6 800
	2,80	5 700	6 350	6 450
	3,10	5 400	6 150	6 100
	3,90	4 650	5 650	5 250
W	2,50	3 100	3 000	2 900
	2,80	3 100	3 000	2 900
	3,10	3 150	3 100	2 950
	3,90	3 200	3 450	3 050
X	2,50	10 200	10 750	11 000
	2,80	10 250	10 750	11 000
	3,10	10 250	10 800	10 950
	3,90	10 300	10 800	10 850

Equipement rétro

avec flèche monobloc 6,05 m et contrepoids de 5,4 t

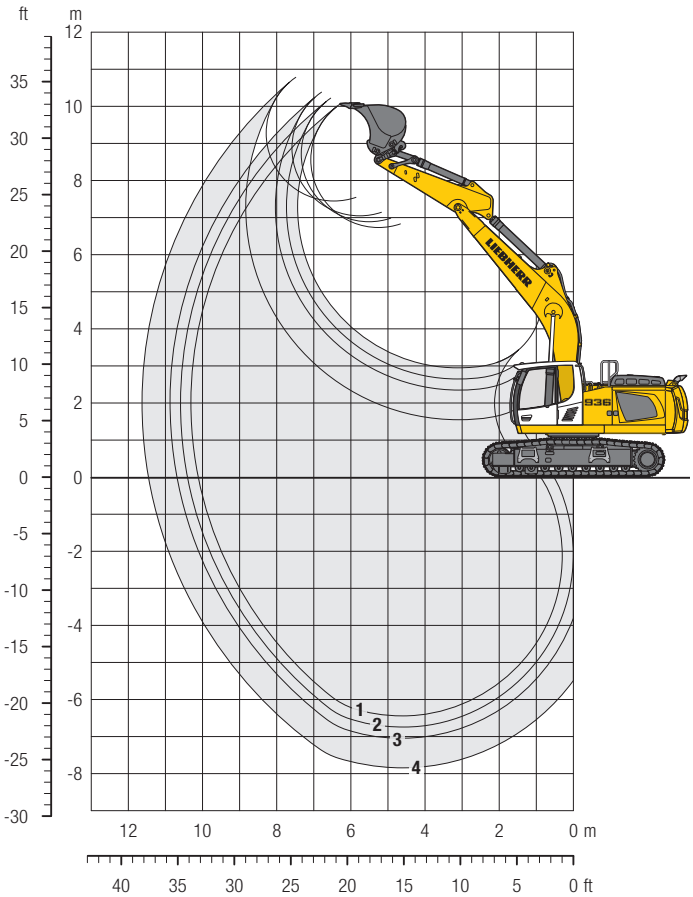

Débattements

avec dispositif d'attache rapide		1	2	3	4
Longueur de balancier	m	2,50	2,80	3,10	3,90
Profondeur max. d'extraction	m	6,45	6,75	7,05	7,85
Portée max. au sol	m	10,10	10,40	10,70	11,45
Hauteur max. de déversement	m	6,75	6,90	7,05	7,45
Hauteur max. à la dent	m	10,05	10,20	10,35	10,80

Forces aux dents

avec dispositif d'attache rapide		1	2	3	4
Force de pénétration ISO	kN	163	152	142	121
	t	16,6	15,5	14,5	12,3
Force de cavage ISO	kN	179	179	179	179
	t	18,2	18,2	18,2	18,2
sans dispositif d'attache rapide					
Force de pénétration ISO	kN	172	160	149	126
	t	17,5	16,3	15,2	12,8
Force de cavage ISO	kN	207	207	207	207
	t	21,1	21,1	21,1	21,1

Poids en ordre de marche et pression au sol

Le poids en ordre de marche comprend la machine de base avec le contrepoids de 5,4 t, la flèche monobloc de 6,05 m, le balancier de 2,50 m, le dispositif d'attache rapide SW66 et le godet de 1,00 m³ (960 kg).

Châssis		NLC			LC		
Largeur des tuiles	mm	500	600	750	500	600	750
Poids	kg	30 950	31 300	32 250	31 050	31 400	32 350
Pression au sol	kg/cm²	0,72	0,61	0,50	0,72	0,61	0,50

Châssis		LC-V		
Largeur des tuiles	mm	500	600	750
Poids	kg	34 850	35 300	35 950
Pression au sol	kg/cm²	0,79	0,67	0,54

En option : contrepoids lourd
(avec un contrepoids de 6,3 t, le poids en ordre de marche augmente de 900 kg et la pression au sol de 0,02 kg/cm²) voir tableaux de charges en page 26

Godets rétro Stabilité (limitation à 75 % de la charge de basculement statique conformément à la norme ISO 10567*)

	Largeur de coupe	Capacité ISO 7451[1]	Poids[2]	Poids[3]	Châssis NLC								Châssis LC								Châssis LC-V							
					Longueur de balancier (m)								Longueur de balancier (m)								Longueur de balancier (m)							
					2,50	2,80	3,10	3,90	2,50	2,80	3,10	3,90	2,50	2,80	3,10	3,90	2,50	2,80	3,10	3,90	2,50	2,80	3,10	3,90	2,50	2,80	3,10	3,90
	mm	m³	kg	kg	sans disp. d'attache rapide				avec disp. d'attache rapide				sans disp. d'attache rapide				avec disp. d'attache rapide				sans disp. d'attache rapide				avec disp. d'attache rapide			
STD[1]	1 050	1,00	940	960	▲	▲	▲	▲	▲	▲	▲	▲	▲	▲	▲	▲	▲	▲	▲	▲	▲	▲	▲	▲	▲	▲	▲	▲
	1 250	1,25	1 070	1 090	▲	▲	▲	▲	▲	▲	▲	▲	▲	▲	▲	▲	▲	▲	▲	▲	▲	▲	▲	▲	▲	▲	▲	▲
	1 400	1,45	1 140	1 160	▲	▲	▲	■	▲	▲	▲	■	▲	▲	▲	▲	▲	▲	▲	■	▲	▲	▲	▲	▲	▲	▲	■
	1 550	1,60	1 210	1 230	▲	▲	▲	▲	▲	▲	■	■	▲	▲	▲	■	▲	▲	▲	▲	▲	▲	▲	■	▲	▲	▲	▲
	1 650	1,75	1 300	1 320	▲	▲	■	■	▲	■	▲	△	▲	▲	▲	■	▲	▲	■	■	▲	▲	▲	■	▲	▲	▲	■
	1 550	1,85	1 300	1 310	▲	■	▲	△	■	■	▲	△	▲	▲	■	■	▲	▲	■	△	▲	▲	▲	■	▲	▲	▲	△
	1 650	2,00	1 390	1 410	■	▲	■	△	▲	■	■	△	▲	■	▲	△	■	■	▲	△	▲	▲	▲	△	▲	▲	▲	△
	1 750	2,15	1 550	–	▲	■	△	–	–	–	–	–	■	▲	■	△	–	–	–	–	▲	▲	■	△	–	–	–	–

* Indications données à portée maximale sur une rotation de la tourelle à 360° conformément à la norme ISO 10567
1) Godet rétro Standard avec dents Z 50
2) Godet pour montage direct
3) Godet pour montage au dispositif d'attache rapide (SW66, 350 kg)
Autres godets rétro disponibles sur demande

Poids spécifique max. des matériaux ▲ = ≤ 2,0 t/m³, ■ = ≤ 1,8 t/m³, ▲ = ≤ 1,65 t/m³, ■ = ≤ 1,5 t/m³, △ = ≤ 1,2 t/m³, – = non autorisé

Forces de levage

avec flèche monobloc 6,05 m et contrepoids de 5,4 t

Balancier 2,50 m

m	Châssis	3,0 m		4,5 m		6,0 m		7,5 m		9,0 m		10,5 m				m
10,5	NLC															
	LC															
	LC-V															
9,0	NLC															
	LC															
	LC-V															
7,5	NLC					8,1	8,9*							5,9*	5,9*	
	LC					8,8	8,9*							5,9*	5,9*	6,4
	LC-V					8,8*	8,8*							5,9*	5,9*	
6,0	NLC					8,0	9,0*							5,5*	5,5*	
	LC					8,7	9,0*							5,5*	5,5*	7,4
	LC-V					9,0*	9,0*	5,7*	5,7*					5,5*	5,5*	
4,5	NLC	18,8*	18,8*	11,8	12,3*	7,7	9,9*	5,5	8,7*					4,9	5,5*	
	LC	18,8*	18,8*	12,3*	12,3*	8,4	9,9*	6,0	8,7*					5,3	5,5*	8,1
	LC-V			12,5*	12,5*	10,0*	10,0*	7,4	8,7*					5,5*	5,5*	
3,0	NLC			10,8	14,9*	7,3	11,0*	5,3	8,8					4,5	5,6*	
	LC			12,0	14,9*	8,0	11,0*	5,8	8,8					4,9	5,6*	8,4
	LC-V			15,1*	15,1*	10,0	11,1*	7,2	9,2*					5,6*	5,6*	
1,5	NLC			10,2	16,5*	6,9	11,9*	5,1	8,6					4,3	6,0*	
	LC			11,3	16,5*	7,6	11,9*	5,6	8,6					4,7	6,0*	8,5
	LC-V			14,5	16,5*	9,6	12,0*	7,1	9,6*					6,0	6,0*	
0	NLC			10,0	16,5*	6,7	11,8	5,0	8,5					4,5	6,7*	
	LC			11,0	16,5*	7,4	11,8	5,5	8,5					4,9	6,7*	8,2
	LC-V			14,3	16,5*	9,4	12,3*	6,9	9,7*					6,2	6,7*	
−1,5	NLC	14,9*	14,9*	10,0	15,5*	6,7	11,7	5,0	8,5					4,8	7,9*	
	LC	14,9*	14,9*	11,0	15,5*	7,3	11,7	5,5	8,5					5,3	7,9*	7,7
	LC-V	15,7*	15,7*	14,3	15,4*	9,3	11,7*	7,0	9,0*					6,8	8,0*	
−3,0	NLC	17,2*	17,2*	10,1	13,5*	6,8	10,3*							5,8	8,5*	
	LC	17,2*	17,2*	11,2	13,5*	7,4	10,3*							6,3	8,5*	6,8
	LC-V	16,9*	16,9*	13,2*	13,2*	9,5	10,1*							8,2	8,4*	
−4,5	NLC			9,5*	9,5*									7,5*	7,5*	
	LC			9,5*	9,5*									7,5*	7,5*	5,4
	LC-V															
−6,0	NLC															
	LC															
	LC-V															

Balancier 2,80 m

m	Châssis	3,0 m		4,5 m		6,0 m		7,5 m		9,0 m		10,5 m				m
10,5	NLC															
	LC															
	LC-V															
9,0	NLC															
	LC															
	LC-V															
7,5	NLC					8,2	8,3*							5,2*	5,2*	
	LC					8,3*	8,3*							5,2*	5,2*	6,8
	LC-V					8,3*	8,3*							5,1*	5,1*	
6,0	NLC					8,1	8,6*	5,6	7,1*					4,9*	4,9*	
	LC					8,6*	8,6*	6,1	7,1*					4,9*	4,9*	7,8
	LC-V					8,6*	8,6*	7,6*	7,6*					4,8*	4,8*	
4,5	NLC			11,6*	11,6*	7,7	9,5*	5,5	8,4*					4,6	4,8*	
	LC			11,6*	11,6*	8,4	9,5*	6,0	8,4*					4,8*	4,8*	8,4
	LC-V	17,7*	17,7*	11,9*	11,9*	9,6*	9,6*	7,5	8,4*					4,8*	4,8*	
3,0	NLC			11,0	14,3*	7,3	10,7*	5,3	8,8					4,2	4,9*	
	LC			12,1	14,3*	8,0	10,7*	5,8	8,8					4,6	4,9*	8,7
	LC-V			14,5*	14,5*	10,0	10,8*	7,2	9,0*					4,9*	4,9*	
1,5	NLC			10,2	16,1*	6,9	11,7*	5,1	8,6					4,1	5,2*	
	LC			11,3	16,1*	7,6	11,7*	5,6	8,6					4,5	5,2*	8,8
	LC-V			14,5	16,2*	9,6	11,8*	7,0	9,5*					5,2*	5,2*	
0	NLC			9,9	16,5*	6,7	11,7	5,0	8,4					4,2	5,8*	
	LC			11,0	16,5*	7,3	11,8	5,5	8,5					4,6	5,8*	8,5
	LC-V			14,2	16,5*	9,4	12,2*	6,9	9,6*					5,8*	5,8*	
−1,5	NLC	14,4*	14,4*	9,9	15,8*	6,6	11,6	4,9	8,4					4,6	6,7*	
	LC	14,4*	14,4*	10,9	15,8*	7,3	11,7	5,4	8,4					5,0	6,7*	8,0
	LC-V	15,0*	15,0*	14,2	15,7*	9,3	11,8*	6,9	9,2*					6,4	6,8*	
−3,0	NLC	18,4*	18,4*	10,0	14,0*	6,7	10,6*							5,3	8,2*	
	LC	18,4*	18,4*	11,1	14,0*	7,3	10,6*							5,8	8,2*	7,2
	LC-V	18,1*	18,1*	13,8*	13,8*	9,4	10,5*							7,5	8,2*	
−4,5	NLC			10,4	10,5*									7,3	7,5*	
	LC			10,5*	10,5*									7,5*	7,5*	5,8
	LC-V			10,1*	10,1*									7,4*	7,4*	
−6,0	NLC															
	LC															
	LC-V															

Balancier 3,10 m

m	Châssis	3,0 m		4,5 m		6,0 m		7,5 m		9,0 m		10,5 m				m
10,5	NLC															
	LC															
	LC-V															
9,0	NLC															
	LC															
	LC-V															
7,5	NLC													4,5*	4,5*	
	LC													4,5*	4,5*	7,1
	LC-V													4,5*	4,5*	
6,0	NLC					8,1	8,2*	5,7	7,7*					4,3*	4,3*	
	LC					8,2*	8,2*	6,2	7,7*					4,3*	4,3*	8,1
	LC-V					8,2*	8,2*	7,6	7,8*					4,3*	4,3*	
4,5	NLC			11,0*	11,0*	7,8	9,1*	5,5	8,1*					4,2*	4,2*	
	LC			11,0*	11,0*	8,5	9,1*	6,0	8,1*					4,2*	4,2*	8,7
	LC-V			11,2*	11,2*	9,2*	9,2*	7,5	8,1*					4,2*	4,2*	
3,0	NLC			11,1	13,7*	7,3	10,3*	5,3	8,7*					4,0	4,3*	
	LC			12,2	13,7*	8,0	10,3*	5,8	8,7*					4,3*	4,3*	9,0
	LC-V			13,9*	13,9*	10,0	10,4*	7,2	8,7*	4,4*	4,4*			4,4*	4,4*	
1,5	NLC			10,3	15,8*	6,9	11,5*	5,1	8,6	3,9	5,1*			3,9	4,6*	
	LC			11,4	15,8*	7,6	11,5*	5,6	8,6	4,3	5,1*			4,3	4,6*	9,0
	LC-V			14,6	15,9*	9,6	11,5*	7,0	9,3*	5,0*	5,0*			4,6*	4,6*	
0	NLC	7,9*	7,9*	9,9	16,5*	6,7	11,7	4,9	8,4					4,0	5,0*	
	LC	7,9*	7,9*	11,0	16,5*	7,3	11,7	5,4	8,4					4,3	5,0*	8,8
	LC-V	8,4*	8,4*	14,2	16,5*	9,3	12,1*	6,9	9,5*					5,1*	5,1*	
−1,5	NLC	13,8*	13,8*	9,8	16,0*	6,5	11,6	4,9	8,3					4,3	5,8*	
	LC	13,8*	13,8*	10,9	16,0*	7,2	11,6	5,3	8,3					4,7	5,8*	8,3
	LC-V	14,4*	14,4*	14,1	15,9*	9,2	11,9*	6,8	9,3*					5,9*	5,9*	
−3,0	NLC	19,3	19,5*	9,9	14,4*	6,6	10,9*	5,0	7,8*					4,9	7,3*	
	LC	19,5*	19,5*	11,0	14,4*	7,2	10,9*	5,4	7,8*					5,4	7,3*	7,5
	LC-V	19,2*	19,2*	14,2	14,2*	9,3	10,8*							7,0	7,5*	
−4,5	NLC	14,9*	14,9*	10,2	11,3*	6,8	8,2*							6,5	7,5*	
	LC	14,9*	14,9*	11,3	11,3*	7,5	8,2*							7,1	7,5*	6,2
	LC-V	14,4*	14,4*	11,0*	11,0*	7,7*	7,7*							7,4*	7,4*	
−6,0	NLC															
	LC															
	LC-V															

Balancier 3,90 m

m	Châssis	3,0 m		4,5 m		6,0 m		7,5 m		9,0 m		10,5 m				m
10,5	NLC															
	LC															
	LC-V															
9,0	NLC													3,7*	3,7*	
	LC													3,7*	3,7*	6,8
	LC-V													3,7*	3,7*	
7,5	NLC							5,5*	5,5*					3,4*	3,4*	
	LC							5,5*	5,5*					3,4*	3,4*	8,1
	LC-V							5,7*	5,7*					3,3*	3,3*	
6,0	NLC							5,8	6,9*					3,2*	3,2*	
	LC							6,3	6,9*					3,2*	3,2*	8,9
	LC-V							6,9*	6,9*					3,2*	3,2*	
4,5	NLC					8,0	8,1*	5,6	7,4*	4,2	5,6*			3,2*	3,2*	
	LC					8,1*	8,1*	6,1	7,4*	4,5	5,6*			3,2*	3,2*	9,5
	LC-V					8,2*	8,2*	7,4*	7,4*	5,7	5,7*			3,2*	3,2*	
3,0	NLC	18,9*	18,9*	11,6	12,1*	7,5	9,5*	5,4	8,1*	4,1	6,7			3,2*	3,2*	
	LC	18,9*	18,9*	12,1*	12,1*	8,2	9,5*	5,9	8,1*	4,4	6,7			3,2*	3,2*	9,7
	LC-V	19,6*	19,6*	12,4*	12,4*	9,6*	9,6*	7,3	8,1*	5,6	7,1*			3,2*	3,2*	
1,5	NLC	8,3*	8,3*	10,6	14,7*	7,1	10,8*	5,1	8,6	3,9	6,6			3,4*	3,4*	
	LC	8,3*	8,3*	11,7	14,7*	7,7	10,8*	5,6	8,7	4,3	6,6			3,4*	3,4*	9,8
	LC-V	8,2*	8,2*	14,9*	14,9*	9,7	10,9*	7,1	8,8*	5,4	7,5			3,4*	3,4*	
0	NLC	9,3*	9,3*	10,0	16,1*	6,7	11,7*	4,9	8,4	3,8	6,4			3,5	3,7*	
	LC	9,3*	9,3*	11,1	16,1*	7,4	11,7*	5,4	8,4	4,2	6,5			3,7*	3,7*	9,6
	LC-V	9,5*	9,5*	14,3	16,2*	9,4	11,8*	6,9	9,3*	5,3	7,4			3,7*	3,7*	
−1,5	NLC	12,8*	12,8*	9,7	16,3*	6,5	11,5	4,8	8,3	3,8	5,8*			3,7	4,2*	
	LC	12,8*	12,8*	10,8	16,3*	7,2	11,6	5,3	8,3	4,1	5,8*			4,1	4,2*	9,2
	LC-V	13,1*	13,1*	14,0	16,3*	9,2	12,0*	6,7	9,4*	5,3	5,4*			4,2*	4,2*	
−3,0	NLC	17,7*	17,7*	9,7	15,4*	6,5	11,5	4,8	8,2					4,2	5,1*	
	LC	17,7*	17,7*	10,8	15,4*	7,1	11,5*	5,3	8,3					4,6	5,1*	8,4
	LC-V	18,2*	18,2*	14,0	15,3*	9,1	11,4*	6,7	8,8*					5,2*	5,2*	
−4,5	NLC	18,3*	18,3*	9,9	13,2*	6,6	9,9*							5,1	6,9*	
	LC	18,3*	18,3*	11,0	13,2*	7,2	9,9*							5,6	6,9*	7,3
	LC-V	17,9*	17,9*	13,0*	13,0*	9,3	9,7*							7,1*	7,1*	
−6,0	NLC			8,8*	8,8*									7,8*	7,8*	
	LC			8,8*	8,8*									7,8*	7,8*	5,0
	LC-V															

Hauteur **Rotation de 360°** **Dans l'axe** **Portée max.** *** Limitée par l'hydraulique**

Les charges en bout de balancier (sans outil) sont exprimées en tonnes (t) et indiquées pour une rotation de la tourelle à 360°, sur une surface dure, horizontale et portant uniformément. Les autres valeurs sont indiquées pour la tourelle dans l'axe du châssis. Les valeurs sont déterminées avec des tuiles de 600 mm. Conformément à la norme ISO 10567 les valeurs correspondent à 75 % de la charge de basculement statique ou à 87 % de la limite hydraulique (caractérisés par *). En cas de démontage du vérin de godet, du levier de renvoi et de la biellette, la charge est à majorer de 400 kg supplémentaires. La capacité de charge de la machine est limitée en fonction de la stabilité et des limites hydrauliques.
Pour les travaux de levage de charge, les pelles hydrauliques doivent être équipées de dispositifs anti-rupture de flexibles sur les vérins de flèche et sur le ou les vérins de balancier, d'un avertisseur de surcharge et d'un diagramme de charge conformément à la norme EN 474-5.

Equipement rétro

avec flèche monobloc droite 6,50 m et contrepoids de 5,4 t

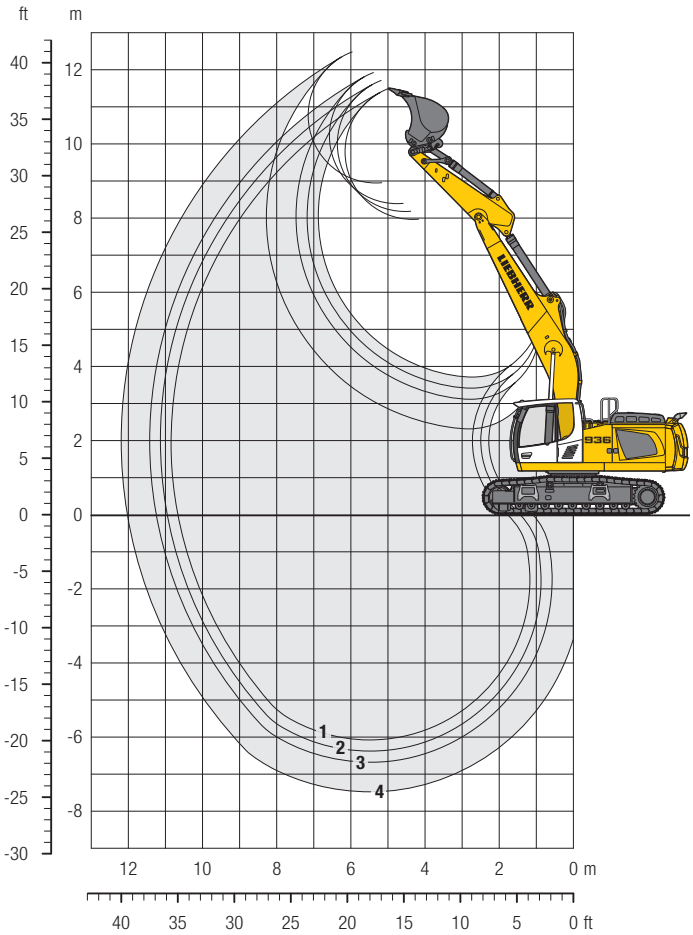

Débattements

avec dispositif d'attache rapide		1	2	3	4
Longueur de balancier	m	2,50	2,80	3,10	3,90
Profondeur max. d'extraction	m	6,05	6,35	6,65	7,45
Portée max. au sol	m	10,65	10,95	11,25	12,00
Hauteur max. de déversement	m	7,95	8,15	8,40	8,95
Hauteur max. à la dent	m	11,50	11,70	11,90	12,50

Forces aux dents

avec dispositif d'attache rapide		1	2	3	4
Force de pénétration ISO	kN	163	152	142	121
	t	16,6	15,5	14,5	12,3
Force de cavage ISO	kN	179	179	179	179
	t	18,2	18,2	18,2	18,2
sans dispositif d'attache rapide					
Force de pénétration ISO	kN	172	160	149	126
	t	17,5	16,3	15,2	12,8
Force de cavage ISO	kN	207	207	207	207
	t	21,1	21,1	21,1	21,1

Poids en ordre de marche et pression au sol

Le poids en ordre de marche comprend la machine de base avec le contrepoids de 5,4 t, la flèche monobloc droite de 6,50 m, le balancier de 2,50 m, le dispositif d'attache rapide SW66 et le godet de 1,00 m³ (960 kg).

Châssis		NLC			LC		
Largeur des tuiles	mm	500	600	750	500	600	750
Poids	kg	31 000	31 350	32 300	31 100	31 450	32 300
Pression au sol	kg/cm²	0,72	0,61	0,50	0,72	0,61	0,50

Châssis		LC-V		
Largeur des tuiles	mm	500	600	750
Poids	kg	34 900	35 350	36 050
Pression au sol	kg/cm²	0,79	0,67	0,54

En option : contrepoids lourd
(avec un contrepoids de 6,3 t, le poids en ordre de marche augmente de 900 kg et la pression au sol de 0,02 kg/cm²) voir tableaux de charges en page 27

Godets rétro Stabilité (limitation à 75 % de la charge de basculement statique conformément à la norme ISO 10567*)

	Largeur de coupe	Capacité ISO 7451[1]	Poids[2]	Poids[3]	Châssis NLC								Châssis LC								Châssis LC-V							
					Longueur de balancier (m)								Longueur de balancier (m)								Longueur de balancier (m)							
					2,50	2,80	3,10	3,90	2,50	2,80	3,10	3,90	2,50	2,80	3,10	3,90	2,50	2,80	3,10	3,90	2,50	2,80	3,10	3,90	2,50	2,80	3,10	3,90
	mm	m³	kg	kg	sans disp. d'attache rapide				avec disp. d'attache rapide				sans disp. d'attache rapide				avec disp. d'attache rapide				sans disp. d'attache rapide				avec disp. d'attache rapide			
STD[1]	1 050	1,00	940	960	▲	▲	▲	▲	▲	▲	▲	▲	▲	▲	▲	▲	▲	▲	▲	▲	▲	▲	▲	▲	▲	▲	▲	▲
	1 250	1,25	1 070	1 090	▲	▲	▲	■	▲	▲	▲	■	▲	▲	▲	▲	▲	▲	▲	▲	▲	▲	▲	▲	▲	▲	▲	▲
	1 400	1,45	1 140	1 160	▲	▲	■	▲	▲	▲	■	■	▲	▲	▲	■	▲	▲	▲	▲	▲	▲	▲	■	▲	▲	▲	■
	1 550	1,60	1 210	1 230	▲	■	▲	△	■	▲	■	△	▲	▲	■	▲	▲	▲	■	■	▲	▲	▲	▲	▲	▲	▲	■
	1 650	1,75	1 300	1 320	■	▲	■	△	▲	■	△	△	▲	■	▲	■	■	■	▲	△	▲	▲	▲	■	▲	▲	▲	△
	1 550	1,85	1 300	1 310	▲	■	■	△	■	■	△	–	■	■	▲	△	■	▲	■	△	▲	▲	▲	■	▲	▲	▲	△
	1 650	2,00	1 390	1 410	■	△	△	–	△	△	△	–	▲	▲	■	△	▲	■	△	–	▲	▲	▲	△	▲	▲	▲	△
	1 750	2,15	1 550	–	△	△	△	–	–	–	–	–	■	△	△	–	–	–	–	–	▲	▲	■	–	–	–	–	–

* Indications données à portée maximale sur une rotation de la tourelle à 360° conformément à la norme ISO 10567
[1] Godet rétro Standard avec dents Z 50
[2] Godet pour montage direct
[3] Godet pour montage au dispositif d'attache rapide (SW66, 350 kg)
Autres godets rétro disponibles sur demande

Poids spécifique max. des matériaux ▲ = ≤ 2,0 t/m³, ■ = ≤ 1,8 t/m³, ▲ = ≤ 1,65 t/m³, ■ = ≤ 1,5 t/m³, △ = ≤ 1,2 t/m³, – = non autorisé

Forces de levage

avec flèche monobloc droite 6,50 m et contrepoids de 5,4 t

Balancier 2,50 m

m	Châssis	3,0 m		4,5 m		6,0 m		7,5 m		9,0 m		10,5 m				m
10,5	NLC															
	LC															
	LC-V															
9,0	NLC													6,9*	6,9*	
	LC													6,9*	6,9*	5,6
	LC-V													6,8*	6,8*	
7,5	NLC					8,1	9,5*							6,0*	6,0*	
	LC					8,8	9,5*							6,0*	6,0*	7,1
	LC-V					9,5*	9,5*							5,9*	5,9*	
6,0	NLC			11,8*	11,8*	7,9	9,8*	5,5	8,7*					4,9	5,6*	
	LC			11,8*	11,8*	8,5	9,8*	6,0	8,7*					5,3	5,6*	8,1
	LC-V			12,0*	12,0*	9,9*	9,9*	7,5	8,7*					5,6*	5,6*	
4,5	NLC			11,3	13,9*	7,5	10,7*	5,4	8,9					4,3	5,5*	
	LC			12,5	13,9*	8,2	10,7*	5,9	8,9					4,7	5,5*	8,7
	LC-V			14,1*	14,1*	10,2	10,8*	7,3	9,0*					5,5*	5,5*	
3,0	NLC			10,3	16,0*	7,0	11,6*	5,2	8,7					4,0	5,5*	
	LC			11,4	16,0*	7,7	11,6*	5,7	8,7					4,4	5,5*	9,0
	LC-V			14,6	15,4*	9,7	11,7*	7,1	9,4*					5,5	5,6*	
1,5	NLC					6,7	11,8	5,0	8,5	3,9	6,0*			3,9	5,8*	
	LC					7,4	11,8	5,5	8,5	4,3	6,0*			4,3	5,8*	9,0
	LC-V					9,4	12,1*	6,9	9,6*	5,4	5,9*			5,4	5,8*	
0	NLC			9,7	14,0*	6,5	11,5	4,9	8,3					4,0	6,3*	
	LC			10,8	14,0*	7,2	11,6	5,4	8,4					4,4	6,3*	8,8
	LC-V			14,0	14,6*	9,2	11,9*	6,8	9,4*					5,6	6,4*	
−1,5	NLC			9,8	13,7*	6,5	11,0*	4,9	8,3					4,3	7,2*	
	LC			10,9	13,7*	7,2	11,0*	5,3	8,3					4,7	7,2*	8,3
	LC-V			13,6*	13,6*	9,2	10,9*	6,8	8,5*					6,1	7,1*	
−3,0	NLC			10,0	11,2*	6,6	9,1*							5,0	6,4*	
	LC			11,1	11,2*	7,3	9,1*							5,5	6,4*	7,5
	LC-V			11,0*	11,0*	8,9*	8,9*							6,3*	6,3*	
−4,5	NLC															
	LC															
	LC-V															
−6,0	NLC															
	LC															
	LC-V															

Balancier 2,80 m

m	Châssis	3,0 m		4,5 m		6,0 m		7,5 m		9,0 m		10,5 m				m
10,5	NLC															
	LC															
	LC-V															
9,0	NLC					6,1*	6,1*							5,9*	5,9*	
	LC					6,1*	6,1*							5,9*	5,9*	6,0
	LC-V					7,2*	7,2*							5,8*	5,8*	
7,5	NLC					8,1	9,1*							5,2*	5,2*	
	LC					8,8	9,1*							5,2*	5,2*	7,5
	LC-V					9,1*	9,1*	5,7*	5,7*					5,2*	5,2*	
6,0	NLC			11,3*	11,3*	7,9	9,5*	5,6	8,5*					4,6	4,9*	
	LC			11,3*	11,3*	8,6	9,5*	6,1	8,5*					4,9*	4,9*	8,4
	LC-V			11,5*	11,5*	9,6*	9,6*	7,5	8,5*					4,9*	4,9*	
4,5	NLC			11,5	13,4*	7,5	10,4*	5,4	8,8*					4,1	4,8*	
	LC			12,6	13,4*	8,2	10,4*	5,9	8,8*					4,4	4,8*	9,0
	LC-V			13,6*	13,6*	10,2	10,5*	7,3	8,8*					4,8*	4,8*	
3,0	NLC			10,4	15,6*	7,1	11,4*	5,2	8,7	4,0	6,6			3,8	4,9*	
	LC			11,5	15,6*	7,7	11,4*	5,7	8,7	4,3	6,6			4,1	4,9*	9,3
	LC-V			14,7	15,7*	9,7	11,4*	7,1	9,3*	5,5	7,6			4,9*	4,9*	
1,5	NLC			9,8	12,8*	6,7	11,8	5,0	8,4	3,9	6,5			3,7	5,1*	
	LC			10,9	12,8*	7,4	11,8	5,4	8,5	4,2	6,5			4,1	5,1*	9,3
	LC-V			12,7*	12,7*	9,4	12,0*	6,9	9,5*	5,4	7,5			5,1*	5,1*	
0	NLC			9,6	14,9*	6,5	11,5	4,8	8,3	3,8	6,4			3,8	5,5*	
	LC			10,7	14,9*	7,1	11,5	5,3	8,3	4,2	6,5			4,1	5,5*	9,1
	LC-V			13,9	15,4*	9,1	11,9*	6,8	9,4*	5,3	6,8*			5,3	5,5*	
−1,5	NLC	9,9*	9,9*	9,7	14,2*	6,4	11,2*	4,8	8,2					4,1	6,2*	
	LC	9,9*	9,9*	10,7	14,2*	7,1	11,2*	5,3	8,3					4,5	6,2*	8,6
	LC-V	10,5*	10,5*	14,0	14,1*	9,1	11,1*	6,7	8,7*					5,7	6,2*	
−3,0	NLC	13,4*	13,4*	9,8	11,9*	6,5	9,5*	4,9	7,1*					4,7	6,3*	
	LC	13,4*	13,4*	10,9	11,9*	7,2	9,5*	5,4	7,1*					5,1	6,3*	7,8
	LC-V			11,6*	11,6*	9,2	9,3*	6,9*	6,9*					6,2*	6,2*	
−4,5	NLC					6,3*	6,3*							6,2*	6,2*	
	LC					6,3*	6,3*							6,2*	6,2*	6,1
	LC-V															
−6,0	NLC															
	LC															
	LC-V															

Balancier 3,10 m

m	Châssis	3,0 m		4,5 m		6,0 m		7,5 m		9,0 m		10,5 m				m
10,5	NLC															
	LC															
	LC-V															
9,0	NLC					7,6*	7,6*							5,2*	5,2*	
	LC					7,6*	7,6*							5,2*	5,2*	6,5
	LC-V					8,0*	8,0*							5,1*	5,1*	
7,5	NLC					8,2	8,7*	5,6	6,8*					4,6*	4,6*	
	LC					8,7*	8,7*	6,1	6,8*					4,6*	4,6*	7,8
	LC-V					8,7*	8,7*	7,2*	7,2*					4,6*	4,6*	
6,0	NLC					8,0	9,1*	5,6	8,2*					4,3*	4,3*	
	LC					8,7	9,1*	6,1	8,2*					4,3*	4,3*	8,7
	LC-V					9,2*	9,2*	7,5	8,2*					4,3*	4,3*	
4,5	NLC			11,6	12,8*	7,6	10,1*	5,4	8,6*	4,0	6,6*			3,8	4,2*	
	LC			12,8	12,8*	8,2	10,1*	5,9	8,6*	4,4	6,6*			4,2	4,2*	9,3
	LC-V			13,0*	13,0*	10,2*	10,2*	7,3	8,6*	5,5	6,9*			4,2*	4,2*	
3,0	NLC			10,6	15,1*	7,1	11,1*	5,2	8,7	3,9	6,6			3,6	4,3*	
	LC			11,7	15,1*	7,8	11,1*	5,6	8,7	4,3	6,6			3,9	4,3*	9,5
	LC-V			14,9	15,3*	9,8	11,2*	7,1	9,1*	5,4	7,6			4,3*	4,3*	
1,5	NLC			9,8	15,4*	6,7	11,7	4,9	8,4	3,8	6,4			3,5	4,5*	
	LC			10,9	15,4*	7,3	11,8	5,4	8,4	4,2	6,5			3,8	4,5*	9,6
	LC-V			14,1	15,1*	9,3	11,9*	6,9	9,4*	5,3	7,4			4,5*	4,5*	
0	NLC			9,6	15,7*	6,4	11,5	4,8	8,2	3,8	6,4			3,6	4,8*	
	LC			10,6	15,7*	7,1	11,5	5,3	8,3	4,1	6,4			3,9	4,8*	9,4
	LC-V			13,8	15,9*	9,1	11,9*	6,7	9,4*	5,3	7,4			4,8*	4,8*	
−1,5	NLC	9,8*	9,8*	9,6	14,6*	6,4	11,3*	4,7	8,2					3,8	5,4*	
	LC	9,8*	9,8*	10,6	14,6*	7,0	11,3*	5,2	8,2					4,2	5,4*	8,9
	LC-V	10,3*	10,3*	13,8	14,5*	9,0	11,3*	6,7	8,8*					5,4	5,4*	
−3,0	NLC	14,9*	14,9*	9,7	12,4*	6,4	9,9*	4,8	7,5*					4,4	6,2*	
	LC	14,9*	14,9*	10,8	12,4*	7,1	9,9*	5,3	7,5*					4,8	6,2*	8,2
	LC-V	14,6*	14,6*	12,2*	12,2*	9,1	9,7*	6,7	7,4*					6,1*	6,1*	
−4,5	NLC			9,1*	9,1*	6,6	7,1*							5,3*	5,3*	
	LC			9,1*	9,1*	7,1*	7,1*							5,3*	5,3*	6,9
	LC-V			8,7*	8,7*	6,8*	6,8*							5,5*	5,5*	
−6,0	NLC															
	LC															
	LC-V															

Balancier 3,90 m

m	Châssis	3,0 m		4,5 m		6,0 m		7,5 m		9,0 m		10,5 m				m
10,5	NLC													4,5*	4,5*	
	LC													4,5*	4,5*	5,8
	LC-V													4,4*	4,4*	
9,0	NLC							4,1*	4,1*					3,7*	3,7*	
	LC							4,1*	4,1*					3,7*	3,7*	7,6
	LC-V							4,7*	4,7*					3,7*	3,7*	
7,5	NLC							5,8	6,8*					3,4*	3,4*	
	LC							6,3	6,8*					3,4*	3,4*	8,7
	LC-V							6,9*	6,9*					3,4*	3,4*	
6,0	NLC					7,9*	7,9*	5,7	7,5*	4,2	5,8*			3,2*	3,2*	
	LC					7,9*	7,9*	6,2	7,5*	4,6	5,8*			3,2*	3,2*	9,5
	LC-V					8,0*	8,0*	7,5*	7,5*	5,7	5,9*			3,2*	3,2*	
4,5	NLC			10,8*	10,8*	7,8	9,2*	5,5	8,0*	4,1	6,7			3,2*	3,2*	
	LC			10,8*	10,8*	8,5	9,2*	6,0	8,0*	4,5	6,8			3,2*	3,2*	10,0
	LC-V			11,5*	11,5*	9,3*	9,3*	7,5	8,0*	5,6	7,2*			3,2*	3,2*	
3,0	NLC			11,1	13,9*	7,3	10,4*	5,3	8,6*	4,0	6,6			3,2	3,2*	
	LC			12,2	13,9*	8,0	10,4*	5,7	8,6*	4,3	6,6			3,2*	3,2*	10,3
	LC-V			14,1*	14,1*	10,0	10,5*	7,2	8,6*	5,5	7,5*			3,2*	3,2*	
1,5	NLC			10,1	15,7*	6,8	11,4*	5,0	8,5	3,8	6,4			3,1	3,3*	
	LC			11,2	15,7*	7,5	11,4*	5,5	8,5	4,2	6,5			3,3*	3,3*	10,4
	LC-V			14,4	15,8*	9,5	11,5*	6,9	9,1*	5,3	7,4			3,3*	3,3*	
0	NLC	5,7*	5,7*	9,6	16,2*	6,5	11,5	4,8	8,2	3,7	6,3			3,1	3,5*	
	LC	5,7*	5,7*	10,7	16,2*	7,1	11,6	5,3	8,3	4,1	6,3			3,4	3,5*	10,2
	LC-V	6,0*	6,0*	13,9	16,2*	9,1	11,9*	6,7	9,4*	5,2	7,3			3,6*	3,6*	
−1,5	NLC	9,4*	9,4*	9,5	15,5*	6,3	11,3	4,7	8,1	3,7	6,3			3,3	3,9*	
	LC	9,4*	9,4*	10,5	15,5*	7,0	11,4	5,1	8,1	4,0	6,3			3,6	3,9*	9,8
	LC-V	9,7*	9,7*	13,8	15,4*	9,0	11,6*	6,6	9,1*	5,2	7,2*			4,0*	4,0*	
−3,0	NLC	14,0*	14,0*	9,5	13,9*	6,3	10,7*	4,7	8,1	3,7	5,5*			3,7	4,5*	
	LC	14,0*	14,0*	10,6	13,9*	7,0	10,7*	5,1	8,1	4,1	5,5*			4,1	4,5*	9,1
	LC-V	14,4*	14,4*	13,7*	13,7*	9,0	10,6*	6,6	8,2*					4,6*	4,6*	
−4,5	NLC	14,1*	14,1*	9,7	11,2*	6,4	8,7*	4,8	6,4*					4,4	5,2*	
	LC	14,1*	14,1*	10,8	11,2*	7,1	8,7*	5,3	6,4*					4,9	5,2*	8,0
	LC-V	13,6*	13,6*	10,9*	10,9*	8,5*	8,5*	6,1*	6,1*					5,1*	5,1*	
−6,0	NLC															
	LC															
	LC-V															

Hauteur **Rotation de 360°** **Dans l'axe** **Portée max.** *** Limitée par l'hydraulique**

Les charges en bout de balancier (sans outil) sont exprimées en tonnes (t) et indiquées pour une rotation de la tourelle à 360°, sur une surface dure, horizontale et portant uniformément. Les autres valeurs sont indiquées pour la tourelle dans l'axe du châssis. Les valeurs sont déterminées avec des tuiles de 600 mm. Conformément à la norme ISO 10567 les valeurs correspondent à 75 % de la charge de basculement statique ou à 87 % de la limite hydraulique (caractérisés par *). En cas de démontage du vérin de godet, du levier de renvoi et de la biellette, la charge est à majorer de 400 kg supplémentaires. La capacité de charge de la machine est limitée en fonction de la stabilité et des limites hydrauliques.
Pour les travaux de levage de charge, les pelles hydrauliques doivent être équipées de dispositifs anti-rupture de flexibles sur les vérins de flèche et sur le ou les vérins de balancier, d'un avertisseur de surcharge et d'un diagramme de charge conformément à la norme EN 474-5.

Equipement rétro

avec bras réglable hydr. 4,20 m et contrepoids de 6,3 t

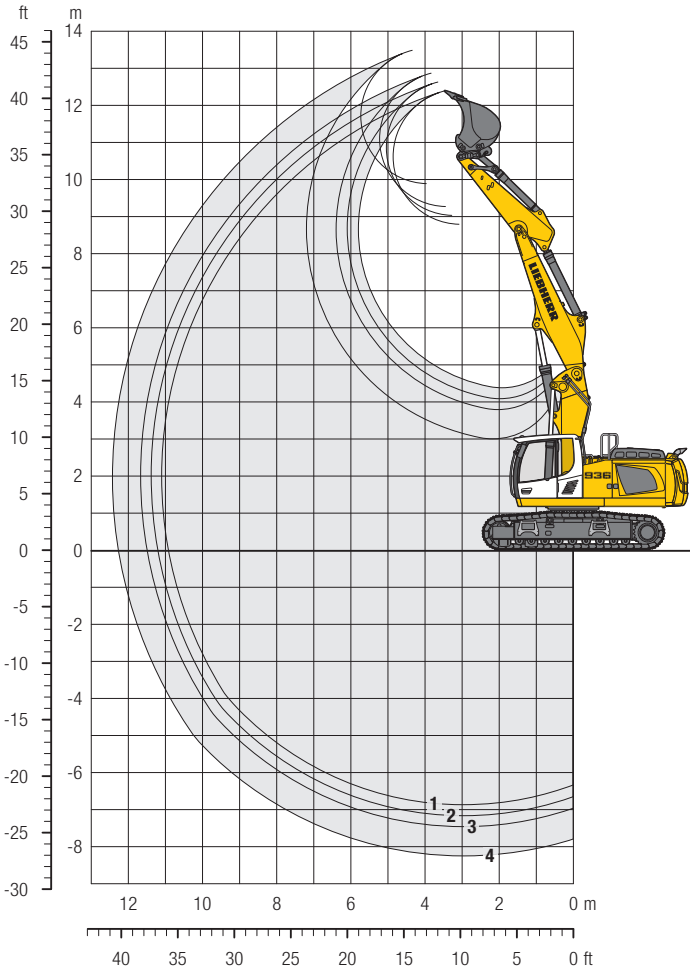

Débattements

avec dispositif d'attache rapide		1	2	3	4
Longueur de balancier	m	2,50	2,80	3,10	3,90
Profondeur max. d'extraction	m	6,85	7,15	7,45	8,25
Portée max. au sol	m	10,90	11,20	11,50	12,25
Hauteur max. de déversement	m	8,80	9,00	9,25	9,90
Hauteur max. à la dent	m	12,40	12,60	12,85	13,50

Forces aux dents

avec dispositif d'attache rapide		1	2	3	4
Force de pénétration ISO	kN	163	152	142	121
	t	16,6	15,5	14,5	12,3
Force de cavage ISO	kN	179	179	179	179
	t	18,2	18,2	18,2	18,2
sans dispositif d'attache rapide					
Force de pénétration ISO	kN	172	160	149	126
	t	17,5	16,3	15,2	12,8
Force de cavage ISO	kN	207	207	207	207
	t	21,1	21,1	21,1	21,1

Poids en ordre de marche et pression au sol

Le poids en ordre de marche comprend la machine de base avec le contrepoids de 6,3 t, le bras réglable hydrauliquement de 4,20 m, le balancier de 2,50 m, le dispositif d'attache rapide SW66 et le godet de 1,00 m³ (960 kg).

Châssis		NLC			LC		
Largeur des tuiles	mm	500	600	750	500	600	750
Poids	kg	33 650	34 000	34 950	33 750	34 100	35 050
Pression au sol	kg/cm²	0,78	0,66	0,54	0,78	0,66	0,54

Châssis		LC-V		
Largeur des tuiles	mm	500	600	750
Poids	kg	37 550	38 000	38 650
Pression au sol	kg/cm²	0,85	0,72	0,58

Godets rétro Stabilité (limitation à 75 % de la charge de basculement statique conformément à la norme ISO 10567*)

	Largeur de coupe	Capacité ISO 7451[1]	Poids[2]	Poids[3]	Châssis NLC								Châssis LC								Châssis LC-V							
					Longueur de balancier (m)								Longueur de balancier (m)								Longueur de balancier (m)							
					2,50	2,80	3,10	3,90	2,50	2,80	3,10	3,90	2,50	2,80	3,10	3,90	2,50	2,80	3,10	3,90	2,50	2,80	3,10	3,90	2,50	2,80	3,10	3,90
	mm	m³	kg	kg	sans disp. d'attache rapide				avec disp. d'attache rapide				sans disp. d'attache rapide				avec disp. d'attache rapide				sans disp. d'attache rapide				avec disp. d'attache rapide			
STD[1]	1 050	1,00	940	960	▲	▲	▲	▲	▲	▲	▲	▲	▲	▲	▲	▲	▲	▲	▲	▲	▲	▲	▲	▲	▲	▲	▲	▲
	1 250	1,25	1 070	1 090	▲	▲	▲	■	▲	▲	▲	▲	▲	▲	▲	▲	▲	▲	▲	▲	▲	▲	▲	▲	▲	▲	▲	▲
	1 400	1,45	1 140	1 160	▲	▲	■	▲	▲	■	■	■	▲	▲	▲	■	▲	▲	▲	▲	▲	▲	▲	▲	▲	▲	▲	■
	1 550	1,60	1 210	1 230	▲	■	▲	△	■	▲	■	△	▲	▲	■	▲	▲	■	■	■	▲	▲	▲	■	▲	▲	▲	▲
	1 650	1,75	1 300	1 320	■	▲	■	△	▲	■	△	–	▲	■	▲	■	■	▲	▲	△	▲	▲	▲	■	▲	▲	▲	△
	1 550	1,85	1 300	1 310	▲	■	△	△	■	△	△	–	■	▲	▲	△	■	▲	■	△	▲	▲	▲	■	▲	▲	▲	△
	1 650	2,00	1 390	1 410	■	△	△	–	△	△	△	–	▲	■	■	△	▲	■	△	–	▲	▲	▲	△	▲	▲	■	△
	1 750	2,15	1 550	–	△	△	–	–	–	–	–	–	■	△	△	–	–	–	–	–	▲	▲	■	△	–	–	–	–

* Indications données à portée maximale sur une rotation de la tourelle à 360° conformément à la norme ISO 10567

1) Godet rétro Standard avec dents Z 50

2) Godet pour montage direct

3) Godet pour montage au dispositif d'attache rapide (SW66, 350 kg)

Autres godets rétro disponibles sur demande

Poids spécifique max. des matériaux ▲ = ≤ 2,0 t/m³, ■ = ≤ 1,8 t/m³, ▲ = ≤ 1,65 t/m³, ■ = ≤ 1,5 t/m³, △ = ≤ 1,2 t/m³, – = non autorisé

Forces de levage

avec bras réglable hydr. 4,20 m et contrepoids de 6,3 t

Balancier 2,50 m

m	Châssis	3,0 m		4,5 m		6,0 m		7,5 m		9,0 m		10,5 m				m
10,5	NLC													8,7*	8,7*	
	LC													8,7*	8,7*	3,4
	LC-V													8,3*	8,3*	
9,0	NLC			11,5*	11,5*									6,5*	6,5*	
	LC			11,5*	11,5*									6,5*	6,5*	6,0
	LC-V			11,6*	11,6*	7,4*	7,4*							6,4*	6,4*	
7,5	NLC			12,5*	12,5*	8,9	10,5*							5,8*	5,8*	
	LC			12,5*	12,5*	9,6	10,5*							5,8*	5,8*	7,4
	LC-V			12,6*	12,6*	10,5*	10,5*	5,8*	5,8*					5,8*	5,8*	
6,0	NLC	19,9*	19,9*	13,2	13,7*	8,8	10,8*	6,0	9,0*					4,8	5,5*	
	LC	19,9*	19,9*	13,7*	13,7*	9,4	10,8*	6,6	9,0*					5,3	5,5*	8,3
	LC-V	20,3*	20,3*	13,9*	13,9*	10,8*	10,8*	8,1	9,0*					5,5*	5,5*	
4,5	NLC	19,7*	19,7*	12,7	15,2*	8,7	11,3*	6,1	9,2*					4,2	5,5*	
	LC	19,7*	19,7*	13,6	15,2*	9,2	11,3*	6,6	9,2*					4,6	5,5*	8,9
	LC-V	19,5*	19,5*	15,3*	15,3*	10,8	11,4*	8,1	9,2*					5,5*	5,5*	
3,0	NLC	15,6*	15,6*	12,4	15,8*	8,4	11,7*	5,9	9,2	4,1	6,9			3,9	5,6*	
	LC	15,6*	15,6*	13,3	15,8*	9,1	11,7*	6,5	9,2	4,5	6,9			4,3	5,6*	9,2
	LC-V	13,1*	13,1*	15,5	15,8*	10,6	11,7*	7,9	9,3*	5,7	7,5*			5,4	5,6*	
1,5	NLC			11,7	15,8*	7,9	11,7*	5,7	9,1	4,0	6,8			3,8	5,9*	
	LC			12,9	15,8*	8,6	11,7*	6,2	9,2	4,4	6,8			4,2	5,9*	9,3
	LC-V			15,5	15,9*	10,6	11,6*	7,7	9,2*	5,6	7,3*			5,3	6,0*	
0	NLC	16,6*	16,6*	11,0	16,0*	7,5	11,7*	5,4	9,1	3,9	6,3*			3,9	6,1*	
	LC	16,6*	16,6*	12,2	16,0*	8,2	11,7*	5,9	9,2	4,3	6,3*			4,3	6,1*	9,1
	LC-V	17,2*	17,2*	15,5	16,0*	10,3	11,7*	7,4	9,3*	5,5	6,1*			5,5	6,0*	
−1,5	NLC	20,5	24,3*	10,7	16,2*	7,2	11,9*	5,2	8,8*					4,2	5,2*	
	LC	23,3	24,3*	11,9	16,2*	8,0	11,9*	5,7	8,8*					4,6	5,2*	8,6
	LC-V	24,2*	24,2*	15,3	16,2*	10,0	11,9*	7,2	8,7*					5,1*	5,1*	
−3,0	NLC	20,7	22,4*	10,8	15,4*	7,1	10,8*	5,1	5,4*					4,1*	4,1*	
	LC	22,4*	22,4*	11,9	15,4*	7,8	10,8*	5,4*	5,4*					4,1*	4,1*	7,7
	LC-V	22,2*	22,2*	15,2*	15,2*	9,9	10,5*	4,9*	4,9*					4,2*	4,2*	
−4,5	NLC	17,9*	17,9*	10,8*	10,8*									6,3*	6,3*	
	LC	17,9*	17,9*	10,8*	10,8*									6,3*	6,3*	5,6
	LC-V	17,2*	17,2*	10,0*	10,0*									6,8*	6,8*	
−6,0	NLC															
	LC															
	LC-V															

Balancier 2,80 m

m	Châssis	3,0 m		4,5 m		6,0 m		7,5 m		9,0 m		10,5 m				m
10,5	NLC													7,2*	7,2*	
	LC													7,2*	7,2*	4,1
	LC-V													6,9*	6,9*	
9,0	NLC			10,4*	10,4*	8,0*	8,0*							5,6*	5,6*	
	LC			10,4*	10,4*	8,0*	8,0*							5,6*	5,6*	6,4
	LC-V			10,5*	10,5*	8,5*	8,5*							5,5*	5,5*	
7,5	NLC			10,9*	10,9*	9,0	10,2*	6,0	7,1*					5,1*	5,1*	
	LC			10,9*	10,9*	9,6	10,2*	6,5	7,1*					5,1*	5,1*	7,8
	LC-V			11,0*	11,0*	10,2*	10,2*	7,6*	7,6*					5,0*	5,0*	
6,0	NLC	15,2*	15,2*	13,2	13,3*	8,8	10,6*	6,2	8,9*					4,6	4,8*	
	LC	15,2*	15,2*	13,3*	13,3*	9,4	10,6*	6,7	8,9*					4,8*	4,8*	8,7
	LC-V	17,4*	17,4*	13,5*	13,5*	10,6*	10,6*	8,1	8,9*					4,8*	4,8*	
4,5	NLC	20,4*	20,4*	12,7	14,9*	8,6	11,1*	6,2	9,1*	4,2	7,0			4,0	4,8*	
	LC	20,4*	20,4*	13,6	14,9*	9,2	11,1*	6,7	9,1*	4,6	7,0			4,4	4,8*	9,2
	LC-V	20,1*	20,1*	15,0*	15,0*	10,8	11,2*	8,0	9,1*	5,8	7,4*			4,8*	4,8*	
3,0	NLC	19,4*	19,4*	12,4	15,8*	8,5	11,6*	6,0	9,1	4,2	7,0			3,7	4,9*	
	LC	19,4*	19,4*	13,3	15,8*	9,1	11,6*	6,5	9,1	4,6	7,0			4,1	4,9*	9,5
	LC-V	19,5*	19,5*	15,5	15,8*	10,6	11,6*	8,0	9,2*	5,7	7,5*			4,9*	4,9*	
1,5	NLC	12,8*	12,8*	11,8	15,7*	7,9	11,6*	5,7	9,1	4,1	6,8			3,6	5,2*	
	LC	12,8*	12,8*	13,0	15,7*	8,6	11,6*	6,2	9,1	4,5	6,9			4,0	5,2*	9,5
	LC-V	12,9*	12,9*	15,4	15,7*	10,6	11,6*	7,8	9,1*	5,6	7,4*			5,1	5,2*	
0	NLC	16,8*	16,8*	11,1	15,9*	7,5	11,6*	5,5	9,2	3,9	6,7			3,7	5,6*	
	LC	16,8*	16,8*	12,2	15,9*	8,2	11,6*	6,0	9,2	4,3	6,7			4,0	5,6*	9,3
	LC-V	17,3*	17,3*	15,6	15,9*	10,3	11,6*	7,5	9,2*	5,5	6,8*			5,2	5,7*	
−1,5	NLC	20,4	23,3*	10,7	16,1*	7,2	11,8*	5,2	8,9					3,9	5,1*	
	LC	23,2	23,3*	11,9	16,1*	7,9	11,8*	5,7	8,9					4,3	5,1*	8,9
	LC-V	24,0*	24,0*	15,2	16,1*	10,0	11,9*	7,2	9,0*					5,1*	5,1*	
−3,0	NLC	20,5	23,0*	10,7	15,6*	7,1	11,3*	5,1	6,8*					3,9*	3,9*	
	LC	23,0*	23,0*	11,8	15,6*	7,8	11,3*	5,6	6,8*					3,9*	3,9*	8,1
	LC-V	22,8*	22,8*	15,2	15,5*	9,9	11,1*	6,4*	6,4*					3,9*	3,9*	
−4,5	NLC	19,2*	19,2*	10,9	12,5*	6,5*	6,5*							5,4*	5,4*	
	LC	19,2*	19,2*	12,0	12,5*	6,5*	6,5*							5,4*	5,4*	6,3
	LC-V	18,6*	18,6*	11,8*	11,8*	5,8*	5,8*							5,7*	5,7*	
−6,0	NLC															
	LC															
	LC-V															

Balancier 3,10 m

m	Châssis	3,0 m		4,5 m		6,0 m		7,5 m		9,0 m		10,5 m				m
10,5	NLC			7,2*	7,2*									6,1*	6,1*	
	LC			7,2*	7,2*									6,1*	6,1*	4,7
	LC-V			7,9*	7,9*									5,9*	5,9*	
9,0	NLC					8,2*	8,2*							4,9*	4,9*	
	LC					8,2*	8,2*							4,9*	4,9*	6,8
	LC-V					8,4*	8,4*							4,9*	4,9*	
7,5	NLC			9,6*	9,6*	9,0	9,6*	6,1	7,6*					4,5*	4,5*	
	LC			9,6*	9,6*	9,6	9,6*	6,6	7,6*					4,5*	4,5*	8,1
	LC-V			9,7*	9,7*	9,7*	9,7*	7,9*	7,9*					4,4*	4,4*	
6,0	NLC			11,8*	11,8*	8,8	10,3*	6,2	8,7*					4,3*	4,3*	
	LC			11,8*	11,8*	9,4	10,3*	6,7	8,7*					4,3*	4,3*	9,0
	LC-V	12,1*	12,1*	12,2*	12,2*	10,3*	10,3*	8,1	8,7*	4,5*	4,5*			4,3*	4,3*	
4,5	NLC	20,9*	20,9*	12,7	14,5*	8,6	10,9*	6,2	8,9*	4,3	7,1			3,8	4,2*	
	LC	20,9*	20,9*	13,7	14,5*	9,2	10,9*	6,7	8,9*	4,7	7,1			4,2	4,2*	9,5
	LC-V	20,9*	20,9*	14,6*	14,6*	10,8	11,0*	8,0	8,9*	5,9	7,5*			4,2*	4,2*	
3,0	NLC	19,5*	19,5*	12,4	15,7*	8,5	11,5*	6,0	9,1	4,2	7,0			3,5	4,3*	
	LC	19,5*	19,5*	13,2	15,7*	9,0	11,5*	6,6	9,1*	4,6	7,0			3,9	4,3*	9,8
	LC-V	19,5*	19,5*	15,4	15,7*	10,6	11,5*	7,9	9,1*	5,8	7,5*			4,3*	4,3*	
1,5	NLC	15,5*	15,5*	11,9	15,6*	8,0	11,5*	5,7	9,0	4,1	6,9			3,4	4,5*	
	LC	15,5*	15,5*	13,1	15,6*	8,7	11,5*	6,3	9,0	4,5	6,9			3,8	4,5*	9,8
	LC-V	15,3*	15,3*	15,3	15,6*	10,5	11,5*	7,8	9,1*	5,7	7,5*			4,6*	4,6*	
0	NLC	17,0*	17,0*	11,1	15,7*	7,5	11,5*	5,5	9,1	3,9	6,7			3,5	4,9*	
	LC	17,0*	17,0*	12,3	15,7*	8,2	11,5*	6,0	9,1	4,3	6,7			3,8	4,9*	9,6
	LC-V	17,4*	17,4*	15,4	15,7*	10,3	11,5*	7,5	9,1*	5,5	7,1*			4,9	5,0*	
−1,5	NLC	20,3	22,2*	10,7	16,0*	7,2	11,7*	5,2	8,9	3,8	5,8*			3,7	5,0*	
	LC	22,2*	22,2*	11,8	16,0*	7,9	11,7*	5,7	9,0	4,2	5,8*			4,1	5,0*	9,2
	LC-V	22,7*	22,7*	15,2	16,0*	10,0	11,7*	7,2	9,1*	5,4	5,6*			5,0*	5,0*	
−3,0	NLC	20,3	23,5*	10,6	15,7*	7,1	11,5*	5,0	7,7*					4,0*	4,0*	
	LC	23,2	23,5*	11,7	15,7*	7,8	11,5*	5,5	7,7*					4,0*	4,0*	8,5
	LC-V	23,3*	23,3*	15,1	15,6*	9,9	11,5*	7,0	7,4*					3,9*	3,9*	
−4,5	NLC	20,2*	20,2*	10,8	13,7*	7,0	8,0*							4,8*	4,8*	
	LC	20,2*	20,2*	12,0	13,7*	7,7	8,0*							4,8*	4,8*	6,8
	LC-V	19,8*	19,8*	13,3*	13,3*	7,5*	7,5*							4,9*	4,9*	
−6,0	NLC															
	LC															
	LC-V															

Balancier 3,90 m

m	Châssis	3,0 m		4,5 m		6,0 m		7,5 m		9,0 m		10,5 m				m
10,5	NLC					4,9*	4,9*							4,2*	4,2*	
	LC					4,9*	4,9*							4,2*	4,2*	6,2
	LC-V					5,4*	5,4*							4,1*	4,1*	
9,0	NLC					7,1*	7,1*	5,1*	5,1*					3,6*	3,6*	
	LC					7,1*	7,1*	5,1*	5,1*					3,6*	3,6*	7,9
	LC-V					7,1*	7,1*	5,4*	5,4*					3,6*	3,6*	
7,5	NLC					7,5*	7,5*	6,4	7,0*	3,4*	3,4*			3,3*	3,3*	
	LC					7,5*	7,5*	6,8	7,0*	3,4*	3,4*			3,3*	3,3*	9,0
	LC-V					7,5*	7,5*	7,1*	7,1*	3,8*	3,8*			3,3*	3,3*	
6,0	NLC			7,9*	7,9*	8,4*	8,4*	6,5	8,0*	4,5	6,3*			3,2*	3,2*	
	LC			7,9*	7,9*	8,4*	8,4*	6,9	8,0*	4,9	6,3*			3,2*	3,2*	9,8
	LC-V			8,1*	8,1*	8,5*	8,5*	8,1	8,1*	6,0	6,4*			3,2*	3,2*	
4,5	NLC	19,9*	19,9*	13,0	13,4*	8,7	10,4*	6,4	8,6*	4,5	7,2			3,2*	3,2*	
	LC	19,9*	19,9*	13,4*	13,4*	9,3	10,4*	6,8	8,6*	4,9	7,2			3,2*	3,2*	10,3
	LC-V	20,4*	20,4*	13,6*	13,6*	10,4*	10,4*	8,0	8,6*	6,1	7,3*			3,2*	3,2*	
3,0	NLC	20,3*	20,3*	12,5	15,1*	8,5	11,1*	6,2	8,9*	4,5	7,1	3,2	3,6*	3,1	3,2*	
	LC	20,3*	20,3*	13,4	15,1*	9,0	11,1*	6,7	8,9*	4,8	7,1	3,5	3,6*	3,2*	3,2*	10,5
	LC-V	20,1*	20,2*	15,2*	15,2*	10,6	11,2*	7,9	8,9*	6,0	7,4*	3,7*	3,7*	3,2*	3,2*	
1,5	NLC	20,2*	20,2*	12,2	15,6*	8,2	11,5*	5,9	8,9	4,3	7,0	3,1	4,1*	3,0	3,4*	
	LC	20,2*	20,2*	13,1	15,6*	8,9	11,5*	6,4	9,0	4,7	7,1	3,4	4,1*	3,4	3,4*	10,6
	LC-V	20,3*	20,3*	15,3	15,6*	10,4	11,5*	7,8	9,0*	5,8	7,4*	4,1*	4,1*	3,4*	3,4*	
0	NLC	18,2*	18,2*	11,4	15,6*	7,6	11,4*	5,6	8,9	4,1	6,8			3,1	3,6*	
	LC	18,2*	18,2*	12,6	15,6*	8,4	11,4*	6,1	8,9	4,5	6,9			3,4	3,6*	10,4
	LC-V	18,3*	18,3*	15,3	15,6*	10,4	11,4*	7,6	9,0*	5,6	7,4*			3,7*	3,7*	
−1,5	NLC	20,3*	20,3*	10,8	15,7*	7,2	11,5*	5,3	9,1	3,9	6,7			3,2	4,0*	
	LC	20,3*	20,3*	12,0	15,7*	8,0	11,5*	5,8	9,1	4,3	6,7			3,6	4,0*	10,0
	LC-V	20,6*	20,6*	15,3	15,7*	10,0	11,5*	7,3	9,1*	5,4	7,0*			4,1*	4,1*	
−3,0	NLC	20,2	24,4*	10,5	15,9*	7,0	11,7*	5,1	8,8	3,8	5,3*			3,6	4,1*	
	LC	23,0	24,4*	11,7	15,9*	7,7	11,7*	5,6	8,8	4,2	5,3*			4,0	4,1*	9,3
	LC-V	24,3*	24,3*	15,1	15,9*	9,8	11,7*	7,1	8,8*	5,1*	5,1*			4,0*	4,0*	
−4,5	NLC	20,4	22,5*	10,6	15,0*	7,0	10,7*	5,0	6,2*					3,7*	3,7*	
	LC	22,5*	22,5*	11,7	15,0*	7,7	10,7*	5,5	6,2*					3,7*	3,7*	8,2
	LC-V	22,2*	22,2*	14,9*	14,9*	9,8	10,4*	5,8*	5,8*					3,8*	3,8*	
−6,0	NLC	17,3*	17,3*	10,0*	10,0*									6,2*	6,2*	
	LC	17,3*	17,3*	10,0*	10,0*									6,2*	6,2*	5,5
	LC-V	16,3*	16,3*	9,2*	9,2*									6,8*	6,8*	

Hauteur **Rotation de 360°** **Dans l'axe** **Portée max.** *** Limitée par l'hydraulique**

Les charges en bout de balancier (sans outil) sont exprimées en tonnes (t) et indiquées pour une rotation de la tourelle à 360°, sur une surface dure, horizontale et portant uniformément. Les autres valeurs sont indiquées pour la tourelle dans l'axe du châssis. Les valeurs sont déterminées avec des tuiles de 600 mm pour la position optimale du vérin de réglage du bras. Conformément à la norme ISO 10567 les valeurs correspondent à 75 % de la charge de basculement statique ou à 87 % de la limite hydraulique (caractérisés par *). En cas de démontage du vérin de godet, du levier de renvoi et de la biellette, la charge est à majorer de 400 kg supplémentaires. La capacité de charge de la machine est limitée en fonction de la stabilité et des limites hydrauliques.

Pour les travaux de levage de charge, les pelles hydrauliques doivent être équipées de dispositifs anti-rupture de flexibles sur les vérins de flèche et sur le ou les vérins de balancier, d'un avertisseur de surcharge et d'un diagramme de charge conformément à la norme EN 474-5.

Forces de levage

avec flèche monobloc 6,05 m et contrepoids de 6,3 t

Balancier 2,50 m

m	Châssis	3,0 m		4,5 m		6,0 m		7,5 m		9,0 m		10,5 m				m
10,5	NLC															
	LC															
	LC-V															
9,0	NLC															
	LC															
	LC-V															
7,5	NLC					8,7	8,9*							5,9*	5,9*	
	LC					8,9*	8,9*							5,9*	5,9*	6,4
	LC-V					8,8*	8,8*							5,9*	5,9*	
6,0	NLC					8,6	9,0*							5,5*	5,5*	
	LC					9,0*	9,0*							5,5*	5,5*	7,4
	LC-V					9,0*	9,0*	5,7*	5,7*					5,5*	5,5*	
4,5	NLC	18,8*	18,8*	12,3*	12,3*	8,3	9,9*	5,9	8,7*					5,3	5,5*	
	LC	18,8*	18,8*	12,3*	12,3*	9,0	9,9*	6,4	8,7*					5,5*	5,5*	8,1
	LC-V			12,5*	12,5*	10,0*	10,0*	7,9	8,7*					5,5*	5,5*	
3,0	NLC			11,7	14,9*	7,9	11,0*	5,8	9,2*					4,9	5,6*	
	LC			12,9	14,9*	8,6	11,0*	6,3	9,2*					5,3	5,6*	8,4
	LC-V			15,1*	15,1*	10,6	11,1*	7,7	9,2*					5,6*	5,6*	
1,5	NLC			11,0	16,5*	7,5	11,9*	5,6	9,2					4,7	6,0*	
	LC			12,2	16,5*	8,2	11,9*	6,1	9,2					5,1	6,0*	8,5
	LC-V			15,5	16,5*	10,2	12,0*	7,6	9,6*					6,0*	6,0*	
0	NLC			10,8	16,5*	7,3	12,3*	5,5	9,1					4,8	6,7*	
	LC			11,9	16,5*	8,0	12,3*	6,0	9,1					5,3	6,7*	8,2
	LC-V			15,2	16,5*	10,0	12,3*	7,4	9,7*					6,6	6,7*	
−1,5	NLC	14,9*	14,9*	10,8	15,5*	7,3	11,8*	5,5	9,0					5,3	7,9*	
	LC	14,9*	14,9*	11,9	15,5*	7,9	11,8*	5,9	9,1					5,7	7,9*	7,7
	LC-V	15,7*	15,7*	15,3	15,4*	10,0	11,7*	7,4	9,0*					7,2	8,0*	
−3,0	NLC	17,2*	17,2*	11,0	13,5*	7,4	10,3*							6,3	8,5*	
	LC	17,2*	17,2*	12,1	13,5*	8,0	10,3*							6,8	8,5*	6,8
	LC-V	16,9*	16,9*	13,2*	13,2*	10,1*	10,1*							8,4*	8,4*	
−4,5	NLC			9,5*	9,5*									7,5*	7,5*	
	LC			9,5*	9,5*									7,5*	7,5*	5,4
	LC-V															
−6,0	NLC															
	LC															
	LC-V															

Balancier 2,80 m

m	Châssis	3,0 m		4,5 m		6,0 m		7,5 m		9,0 m		10,5 m				m
10,5	NLC															
	LC															
	LC-V															
9,0	NLC															
	LC															
	LC-V															
7,5	NLC					8,3*	8,3*							5,2*	5,2*	
	LC					8,3*	8,3*							5,2*	5,2*	6,8
	LC-V					8,3*	8,3*							5,1*	5,1*	
6,0	NLC					8,6*	8,6*	6,1	7,1*					4,9*	4,9*	
	LC					8,6*	8,6*	6,6	7,1*					4,9*	4,9*	7,8
	LC-V					8,6*	8,6*	7,6*	7,6*					4,8*	4,8*	
4,5	NLC			11,6*	11,6*	8,3	9,5*	6,0	8,4*					4,8*	4,8*	
	LC			11,6*	11,6*	9,0	9,5*	6,5	8,4*					4,8*	4,8*	8,4
	LC-V	17,7*	17,7*	11,9*	11,9*	9,6*	9,6*	7,9	8,4*					4,8*	4,8*	
3,0	NLC			11,8	14,3*	7,9	10,7*	5,8	8,9*					4,6	4,9*	
	LC			13,0	14,3*	8,6	10,7*	6,3	8,9*					4,9*	4,9*	8,7
	LC-V			14,5*	14,5*	10,6	10,8*	7,7	9,0*					4,9*	4,9*	
1,5	NLC			11,1	16,1*	7,5	11,7*	5,6	9,2					4,5	5,2*	
	LC			12,2	16,1*	8,2	11,7*	6,1	9,2					4,9	5,2*	8,8
	LC-V			15,5	16,2*	10,2	11,8*	7,5	9,5*					5,2*	5,2*	
0	NLC			10,8	16,5*	7,3	12,2*	5,4	9,0					4,6	5,8*	
	LC			11,9	16,5*	8,0	12,2*	5,9	9,0					5,0	5,8*	8,5
	LC-V			15,2	16,5*	10,0	12,2*	7,4	9,6*					5,8*	5,8*	
−1,5	NLC	14,4*	14,4*	10,7	15,8*	7,2	11,9*	5,4	9,0					5,0	6,7*	
	LC	14,4*	14,4*	11,8	15,8*	7,9	11,9*	5,9	9,0					5,4	6,7*	8,0
	LC-V	15,0*	15,0*	15,2	15,7*	9,9	11,8*	7,4	9,2*					6,8	6,8*	
−3,0	NLC	18,4*	18,4*	10,9	14,0*	7,3	10,6*							5,8	8,2*	
	LC	18,4*	18,4*	12,0	14,0*	7,9	10,6*							6,3	8,2*	7,2
	LC-V	18,1*	18,1*	13,8*	13,8*	10,0	10,5*							8,1	8,2*	
−4,5	NLC			10,5*	10,5*									7,5*	7,5*	
	LC			10,5*	10,5*									7,5*	7,5*	5,8
	LC-V			10,1*	10,1*									7,4*	7,4*	
−6,0	NLC															
	LC															
	LC-V															

Balancier 3,10 m

m	Châssis	3,0 m		4,5 m		6,0 m		7,5 m		9,0 m		10,5 m				m
10,5	NLC															
	LC															
	LC-V															
9,0	NLC															
	LC															
	LC-V															
7,5	NLC													4,5*	4,5*	
	LC													4,5*	4,5*	7,1
	LC-V													4,5*	4,5*	
6,0	NLC					8,2*	8,2*	6,1	7,7*					4,3*	4,3*	
	LC					8,2*	8,2*	6,6	7,7*					4,3*	4,3*	8,1
	LC-V					8,2*	8,2*	7,8*	7,8*					4,3*	4,3*	
4,5	NLC			11,0*	11,0*	8,4	9,1*	6,0	8,1*					4,2*	4,2*	
	LC			11,0*	11,0*	9,1	9,1*	6,5	8,1*					4,2*	4,2*	8,7
	LC-V			11,2*	11,2*	9,2*	9,2*	8,0	8,1*					4,2*	4,2*	
3,0	NLC			11,9	13,7*	7,9	10,3*	5,8	8,7*					4,3*	4,3*	
	LC			13,1	13,7*	8,6	10,3*	6,2	8,7*					4,3*	4,3*	9,0
	LC-V			13,9*	13,9*	10,4*	10,4*	7,7	8,7*	4,4*	4,4*			4,4*	4,4*	
1,5	NLC			11,1	15,8*	7,5	11,5*	5,5	9,2	4,3	5,1*			4,3	4,6*	
	LC			12,3	15,8*	8,2	11,5*	6,0	9,2	4,7	5,1*			4,6*	4,6*	9,0
	LC-V			15,5	15,9*	10,2	11,5*	7,5	9,3*	5,0*	5,0*			4,6*	4,6*	
0	NLC	7,9*	7,9*	10,7	16,5*	7,2	12,1*	5,4	9,0					4,3	5,0*	
	LC	7,9*	7,9*	11,9	16,5*	7,9	12,1*	5,9	9,0					4,7	5,0*	8,8
	LC-V	8,4*	8,4*	15,1	16,5*	10,0	12,1*	7,3	9,5*					5,1*	5,1*	
−1,5	NLC	13,8*	13,8*	10,6	16,0*	7,1	11,9*	5,3	8,9					4,7	5,8*	
	LC	13,8*	13,8*	11,8	16,0*	7,8	11,9*	5,8	8,9					5,1	5,8*	8,3
	LC-V	14,4*	14,4*	15,1	15,9*	9,9	11,9*	7,3	9,3*					5,9*	5,9*	
−3,0	NLC	19,5*	19,5*	10,7	14,4*	7,2	10,9*	5,4	7,8*					5,4	7,3*	
	LC	19,5*	19,5*	11,9	14,4*	7,8	10,9*	5,9	7,8*					5,9	7,3*	7,5
	LC-V	19,2*	19,2*	14,2*	14,2*	9,9	10,8*							7,5	7,5*	
−4,5	NLC	14,9*	14,9*	11,0	11,3*	7,4	8,2*							7,1	7,5*	
	LC	14,9*	14,9*	11,3*	11,3*	8,1	8,2*							7,5*	7,5*	6,2
	LC-V	14,4*	14,4*	11,0*	11,0*	7,7*	7,7*							7,4*	7,4*	
−6,0	NLC															
	LC															
	LC-V															

Balancier 3,90 m

m	Châssis	3,0 m		4,5 m		6,0 m		7,5 m		9,0 m		10,5 m				m
10,5	NLC															
	LC															
	LC-V															
9,0	NLC													3,7*	3,7*	
	LC													3,7*	3,7*	6,8
	LC-V													3,7*	3,7*	
7,5	NLC							5,5*	5,5*					3,4*	3,4*	
	LC							5,5*	5,5*					3,4*	3,4*	8,1
	LC-V							5,7*	5,7*					3,3*	3,3*	
6,0	NLC							6,3	6,9*					3,2*	3,2*	
	LC							6,8	6,9*					3,2*	3,2*	8,9
	LC-V							6,9*	6,9*					3,2*	3,2*	
4,5	NLC					8,1*	8,1*	6,1	7,4*	4,5	5,6*			3,2*	3,2*	
	LC					8,1*	8,1*	6,6	7,4*	4,9	5,6*			3,2*	3,2*	9,5
	LC-V					8,2*	8,2*	7,4*	7,4*	5,7*	5,7*			3,2*	3,2*	
3,0	NLC	18,9*	18,9*	12,1*	12,1*	8,1	9,5*	5,8	8,1*	4,4	7,0*			3,2*	3,2*	
	LC	18,9*	18,9*	12,1*	12,1*	8,8	9,5*	6,3	8,1*	4,8	7,0*			3,2*	3,2*	9,7
	LC-V	19,6*	19,6*	12,4*	12,4*	9,6*	9,6*	7,8	8,1*	6,0	7,1*			3,2*	3,2*	
1,5	NLC	8,3*	8,3*	11,4	14,7*	7,6	10,8*	5,6	8,8*	4,3	7,0			3,4*	3,4*	
	LC	8,3*	8,3*	12,6	14,7*	8,3	10,8*	6,1	8,8*	4,7	7,0			3,4*	3,4*	9,8
	LC-V	8,2*	8,2*	14,9*	14,9*	10,4	10,9*	7,6	8,8*	5,8	7,6*			3,4*	3,4*	
0	NLC	9,3*	9,3*	10,8	16,1*	7,3	11,7*	5,4	9,0	4,2	6,9			3,7*	3,7*	
	LC	9,3*	9,3*	12,0	16,1*	8,0	11,7*	5,9	9,0	4,6	6,9			3,7*	3,7*	9,6
	LC-V	9,5*	9,5*	15,3	16,2*	10,0	11,8*	7,3	9,3*	5,7	7,8*			3,7*	3,7*	
−1,5	NLC	12,8*	12,8*	10,6	16,3*	7,1	12,0*	5,3	8,8	4,1	5,8*			4,0	4,2*	
	LC	12,8*	12,8*	11,7	16,3*	7,8	12,0*	5,7	8,9	4,5	5,8*			4,2*	4,2*	9,2
	LC-V	13,1*	13,1*	15,0	16,3*	9,8	12,0*	7,2	9,4*	5,4*	5,4*			4,2*	4,2*	
−3,0	NLC	17,7*	17,7*	10,6	15,4*	7,0	11,5*	5,2	8,8					4,5	5,1*	
	LC	17,7*	17,7*	11,7	15,4*	7,7	11,5*	5,7	8,9					5,0	5,1*	8,4
	LC-V	18,2*	18,2*	15,0	15,3*	9,8	11,4*	7,2	8,8*					5,2*	5,2*	
−4,5	NLC	18,3*	18,3*	10,8	13,2*	7,2	9,9*							5,6	6,9*	
	LC	18,3*	18,3*	11,9	13,2*	7,9	9,9*							6,1	6,9*	7,3
	LC-V	17,9*	17,9*	13,0*	13,0*	9,7*	9,7*							7,1*	7,1*	
−6,0	NLC			8,8*	8,8*									7,8*	7,8*	
	LC			8,8*	8,8*									7,8*	7,8*	5,0
	LC-V															

Hauteur **Rotation de 360°** **Dans l'axe** **Portée max.** *** Limitée par l'hydraulique**

Les charges en bout de balancier (sans outil) sont exprimées en tonnes (t) et indiquées pour une rotation de la tourelle à 360°, sur une surface dure, horizontale et portant uniformément. Les autres valeurs sont indiquées pour la tourelle dans l'axe du châssis. Les valeurs sont déterminées avec des tuiles de 600 mm. Conformément à la norme ISO 10567 les valeurs correspondent à 75 % de la charge de basculement statique ou à 87 % de la limite hydraulique (caractérisés par *). En cas de démontage du vérin de godet, du levier de renvoi et de la biellette, la charge est à majorer de 400 kg supplémentaires. La capacité de charge de la machine est limitée en fonction de la stabilité et des limites hydrauliques.
Pour les travaux de levage de charge, les pelles hydrauliques doivent être équipées de dispositifs anti-rupture de flexibles sur les vérins de flèche et sur le ou les vérins de balancier, d'un avertisseur de surcharge et d'un diagramme de charge conformément à la norme EN 474-5.

Forces de levage

avec flèche monobloc droite 6,50 m et contrepoids de 6,3 t

Balancier 2,50 m

m	Châssis	3,0 m		4,5 m		6,0 m		7,5 m		9,0 m		10,5 m				m
10,5	NLC															
	LC															
	LC-V															
9,0	NLC													6,9*	6,9*	
	LC													6,9*	6,9*	5,6
	LC-V													6,8*	6,8*	
7,5	NLC					8,6	9,5*							6,0*	6,0*	
	LC					9,4	9,5*							6,0*	6,0*	7,1
	LC-V					9,5*	9,5*							5,9*	5,9*	
6,0	NLC			11,8*	11,8*	8,4	9,8*	6,0	8,7*					5,3	5,6*	
	LC			11,8*	11,8*	9,2	9,8*	6,5	8,7*					5,6*	5,6*	8,1
	LC-V			12,0*	12,0*	9,9*	9,9*	8,0	8,7*					5,6*	5,6*	
4,5	NLC			12,2	13,9*	8,1	10,7*	5,8	9,0*					4,7	5,5*	
	LC			13,4	13,9*	8,8	10,7*	6,3	9,0*					5,1	5,5*	8,7
	LC-V			14,1*	14,1*	10,8*	10,8*	7,8	9,0*					5,5*	5,5*	
3,0	NLC			11,2	16,0*	7,6	11,6*	5,6	9,2					4,4	5,5*	
	LC			12,3	16,0*	8,3	11,6*	6,1	9,3					4,7	5,5*	9,0
	LC-V			15,4*	15,4*	10,4	11,7*	7,6	9,4*					5,6*	5,6*	
1,5	NLC					7,3	12,1*	5,4	9,0	4,3	6,0*			4,3	5,8*	
	LC					8,0	12,1*	5,9	9,1	4,6	6,0*			4,6	5,8*	9,0
	LC-V					10,0	12,1*	7,4	9,6*	5,8	5,9*			5,8	5,8*	
0	NLC			10,6	14,0*	7,1	12,0*	5,3	8,9					4,4	6,3*	
	LC			11,7	14,0*	7,8	12,0*	5,8	8,9					4,8	6,3*	8,8
	LC-V			14,6*	14,6*	9,8	11,9*	7,3	9,4*					6,0	6,4*	
−1,5	NLC			10,6	13,7*	7,1	11,0*	5,3	8,6*					4,7	7,2*	
	LC			11,8	13,7*	7,8	11,0*	5,8	8,6*					5,1	7,2*	8,3
	LC-V			13,6*	13,6*	9,8	10,9*	7,3	8,5*					6,5	7,1*	
−3,0	NLC			10,8	11,2*	7,2	9,1*							5,5	6,4*	
	LC			11,2*	11,2*	7,9	9,1*							6,0	6,4*	7,5
	LC-V			11,0*	11,0*	8,9*	8,9*							6,3*	6,3*	
−4,5	NLC															
	LC															
	LC-V															
−6,0	NLC															
	LC															
	LC-V															

Balancier 2,80 m

m	Châssis	3,0 m		4,5 m		6,0 m		7,5 m		9,0 m		10,5 m				m
10,5	NLC															
	LC															
	LC-V															
9,0	NLC					6,1*	6,1*							5,9*	5,9*	
	LC					6,1*	6,1*							5,9*	5,9*	6,0
	LC-V					7,2*	7,2*							5,8*	5,8*	
7,5	NLC					8,7	9,1*							5,2*	5,2*	
	LC					9,1*	9,1*							5,2*	5,2*	7,5
	LC-V					9,1*	9,1*	5,7*	5,7*					5,2*	5,2*	
6,0	NLC			11,3*	11,3*	8,5	9,5*	6,0	8,5*					4,9*	4,9*	
	LC			11,3*	11,3*	9,2	9,5*	6,5	8,5*					4,9*	4,9*	8,4
	LC-V			11,5*	11,5*	9,6*	9,6*	8,0	8,5*					4,9*	4,9*	
4,5	NLC			12,3	13,4*	8,1	10,4*	5,8	8,8*					4,4	4,8*	
	LC			13,4*	13,4*	8,8	10,4*	6,3	8,8*					4,8*	4,8*	9,0
	LC-V			13,6*	13,6*	10,5*	10,5*	7,8	8,8*					4,8*	4,8*	
3,0	NLC			11,3	15,6*	7,6	11,4*	5,6	9,2*	4,3	7,0			4,1	4,9*	
	LC			12,4	15,6*	8,3	11,4*	6,1	9,2*	4,7	7,1			4,5	4,9*	9,3
	LC-V			15,7	15,7*	10,4	11,4*	7,6	9,3*	5,9	7,9*			4,9*	4,9*	
1,5	NLC			10,7	12,8*	7,3	12,0*	5,4	9,0	4,2	6,9			4,0	5,1*	
	LC			11,8	12,8*	8,0	12,0*	5,9	9,0	4,6	7,0			4,4	5,1*	9,3
	LC-V			12,7*	12,7*	10,0	12,0*	7,4	9,5*	5,8	7,8*			5,1*	5,1*	
0	NLC			10,5	14,9*	7,1	12,0*	5,3	8,9	4,2	6,9			4,1	5,5*	
	LC			11,6	14,9*	7,8	12,0*	5,8	8,9	4,6	6,9			4,5	5,5*	9,1
	LC-V			14,9	15,4*	9,8	11,9*	7,3	9,4*	5,7	6,8*			5,5*	5,5*	
−1,5	NLC	9,9*	9,9*	10,5	14,2*	7,0	11,2*	5,2	8,8*					4,4	6,2*	
	LC	9,9*	9,9*	11,6	14,2*	7,7	11,2*	5,7	8,8*					4,8	6,2*	8,6
	LC-V	10,5*	10,5*	14,1*	14,1*	9,8	11,1*	7,2	8,7*					6,1	6,2*	
−3,0	NLC	13,4*	13,4*	10,7	11,9*	7,1	9,5*	5,4	7,1*					5,1	6,3*	
	LC	13,4*	13,4*	11,8	11,9*	7,8	9,5*	5,8	7,1*					5,6	6,3*	7,8
	LC-V			11,6*	11,6*	9,3*	9,3*	6,9*	6,9*					6,2*	6,2*	
−4,5	NLC					6,3*	6,3*							6,2*	6,2*	
	LC					6,3*	6,3*							6,2*	6,2*	6,1
	LC-V															
−6,0	NLC															
	LC															
	LC-V															

Balancier 3,10 m

m	Châssis	3,0 m		4,5 m		6,0 m		7,5 m		9,0 m		10,5 m				m
10,5	NLC															
	LC															
	LC-V															
9,0	NLC					7,6*	7,6*							5,2*	5,2*	
	LC					7,6*	7,6*							5,2*	5,2*	6,5
	LC-V					8,0*	8,0*							5,1*	5,1*	
7,5	NLC					8,7*	8,7*	6,1	6,8*					4,6*	4,6*	
	LC					8,7*	8,7*	6,6	6,8*					4,6*	4,6*	7,8
	LC-V					8,7*	8,7*	7,2*	7,2*					4,6*	4,6*	
6,0	NLC					8,5	9,1*	6,0	8,2*					4,3*	4,3*	
	LC					9,1*	9,1*	6,5	8,2*					4,3*	4,3*	8,7
	LC-V					9,2*	9,2*	8,0	8,2*					4,3*	4,3*	
4,5	NLC			12,5	12,8*	8,1	10,1*	5,8	8,6*	4,4	6,6*			4,2	4,2*	
	LC			12,8*	12,8*	8,9	10,1*	6,3	8,6*	4,8	6,6*			4,2*	4,2*	9,3
	LC-V			13,0*	13,0*	10,2*	10,2*	7,8	8,6*	5,9	6,9*			4,2*	4,2*	
3,0	NLC			11,4	15,1*	7,7	11,1*	5,6	9,0*	4,3	7,0			3,9	4,3*	
	LC			12,6	15,1*	8,4	11,1*	6,1	9,0*	4,7	7,0			4,3	4,3*	9,5
	LC-V			15,3*	15,3*	10,4	11,2*	7,6	9,1*	5,8	7,8*			4,3*	4,3*	
1,5	NLC			10,7	15,4*	7,3	11,8*	5,4	9,0	4,2	6,9			3,8	4,5*	
	LC			11,8	15,4*	8,0	11,8*	5,9	9,0	4,6	6,9			4,2	4,5*	9,6
	LC-V			15,1*	15,1*	10,0	11,9*	7,4	9,4*	5,7	7,8*			4,5*	4,5*	
0	NLC			10,4	15,7*	7,0	12,0*	5,2	8,8	4,1	6,8			3,9	4,8*	
	LC			11,5	15,7*	7,7	12,0*	5,7	8,8	4,5	6,8			4,3	4,8*	9,4
	LC-V			14,8	15,9*	9,7	11,9*	7,2	9,4*	5,7	7,5*			4,8*	4,8*	
−1,5	NLC	9,8*	9,8*	10,4	14,6*	6,9	11,3*	5,2	8,8					4,2	5,4*	
	LC	9,8*	9,8*	11,5	14,6*	7,6	11,3*	5,7	8,8					4,6	5,4*	8,9
	LC-V	10,3*	10,3*	14,5*	14,5*	9,7	11,3*	7,2	8,8*					5,4*	5,4*	
−3,0	NLC	14,9*	14,9*	10,5	12,4*	7,0	9,9*	5,2	7,5*					4,8	6,2*	
	LC	14,9*	14,9*	11,7	12,4*	7,7	9,9*	5,7	7,5*					5,2	6,2*	8,2
	LC-V	14,6*	14,6*	12,2*	12,2*	9,7*	9,7*	7,2	7,4*					6,1*	6,1*	
−4,5	NLC			9,1*	9,1*	7,1*	7,1*							5,3*	5,3*	
	LC			9,1*	9,1*	7,1*	7,1*							5,3*	5,3*	6,9
	LC-V			8,7*	8,7*	6,8*	6,8*							5,5*	5,5*	
−6,0	NLC															
	LC															
	LC-V															

Balancier 3,90 m

m	Châssis	3,0 m		4,5 m		6,0 m		7,5 m		9,0 m		10,5 m				m
10,5	NLC													4,5*	4,5*	
	LC													4,5*	4,5*	5,8
	LC-V													4,4*	4,4*	
9,0	NLC							4,1*	4,1*					3,7*	3,7*	
	LC							4,1*	4,1*					3,7*	3,7*	7,6
	LC-V							4,7*	4,7*					3,7*	3,7*	
7,5	NLC							6,3	6,8*					3,4*	3,4*	
	LC							6,8	6,8*					3,4*	3,4*	8,7
	LC-V							6,9*	6,9*					3,4*	3,4*	
6,0	NLC					7,9*	7,9*	6,2	7,5*	4,5	5,8*			3,2*	3,2*	
	LC					7,9*	7,9*	6,7	7,5*	4,9	5,8*			3,2*	3,2*	9,5
	LC-V					8,0*	8,0*	7,5*	7,5*	5,9*	5,9*			3,2*	3,2*	
4,5	NLC			10,8*	10,8*	8,4	9,2*	6,0	8,0*	4,5	7,2*			3,2*	3,2*	
	LC			10,8*	10,8*	9,1	9,2*	6,5	8,0*	4,8	7,2*			3,2*	3,2*	10,0
	LC-V			11,5*	11,5*	9,3*	9,3*	7,9	8,0*	6,0	7,2*			3,2*	3,2*	
3,0	NLC			11,9	13,9*	7,9	10,4*	5,7	8,6*	4,3	7,1			3,2*	3,2*	
	LC			13,1	13,9*	8,6	10,4*	6,2	8,6*	4,7	7,1			3,2*	3,2*	10,3
	LC-V			14,1*	14,1*	10,5*	10,5*	7,7	8,6*	5,9	7,5*			3,2*	3,2*	
1,5	NLC			11,0	15,7*	7,4	11,4*	5,4	9,1	4,2	6,9			3,3*	3,3*	
	LC			12,1	15,7*	8,1	11,4*	5,9	9,1	4,6	6,9			3,3*	3,3*	10,4
	LC-V			15,4	15,8*	10,1	11,5*	7,4	9,1*	5,7	7,7*			3,3*	3,3*	
0	NLC	5,7*	5,7*	10,5	16,2*	7,1	11,9*	5,2	8,8	4,1	6,8			3,4	3,5*	
	LC	5,7*	5,7*	11,6	16,2*	7,7	11,9*	5,7	8,9	4,5	6,8			3,5*	3,5*	10,2
	LC-V	6,0*	6,0*	14,9	16,2*	9,8	11,9*	7,2	9,4*	5,6	7,7*			3,6*	3,6*	
−1,5	NLC	9,4*	9,4*	10,3	15,5*	6,9	11,7*	5,1	8,7	4,0	6,7			3,6	3,9*	
	LC	9,4*	9,4*	11,4	15,5*	7,6	11,7*	5,6	8,7	4,4	6,8			3,9*	3,9*	9,8
	LC-V	9,7*	9,7*	14,7	15,4*	9,6	11,6*	7,1	9,1*	5,6	7,2*			4,0*	4,0*	
−3,0	NLC	14,0*	14,0*	10,4	13,9*	6,9	10,7*	5,1	8,3*	4,1	5,5*			4,1	4,5*	
	LC	14,0*	14,0*	11,5	13,9*	7,6	10,7*	5,6	8,3*	4,5	5,5*			4,4	4,5*	9,1
	LC-V	14,4*	14,4*	13,7*	13,7*	9,6	10,6*	7,1	8,2*					4,6*	4,6*	
−4,5	NLC	14,1*	14,1*	10,6	11,2*	7,0	8,7*	5,2	6,4*					4,8	5,2*	
	LC	14,1*	14,1*	11,2*	11,2*	7,7	8,7*	5,7	6,4*					5,2*	5,2*	8,0
	LC-V	13,6*	13,6*	10,9*	10,9*	8,5*	8,5*	6,1*	6,1*					5,1*	5,1*	
−6,0	NLC															
	LC															
	LC-V															

Hauteur **Rotation de 360°** **Dans l'axe** **Portée max.** *** Limitée par l'hydraulique**

Les charges en bout de balancier (sans outil) sont exprimées en tonnes (t) et indiquées pour une rotation de la tourelle à 360°, sur une surface dure, horizontale et portant uniformément. Les autres valeurs sont indiquées pour la tourelle dans l'axe du châssis. Les valeurs sont déterminées avec des tuiles de 600 mm. Conformément à la norme ISO 10567 les valeurs correspondent à 75 % de la charge de basculement statique ou à 87 % de la limite hydraulique (caractérisés par *). En cas de démontage du vérin de godet, du levier de renvoi et de la biellette, la charge est à majorer de 400 kg supplémentaires. La capacité de charge de la machine est limitée en fonction de la stabilité et des limites hydrauliques.
Pour les travaux de levage de charge, les pelles hydrauliques doivent être équipées de dispositifs anti-rupture de flexibles sur les vérins de flèche et sur le ou les vérins de balancier, d'un avertisseur de surcharge et d'un diagramme de charge conformément à la norme EN 474-5.

Godets HD disponibles

Godets rétro Stabilité (limitation à 75 % de la charge de basculement statique conformément à la norme ISO 10567*)

	Largeur de coupe	Capacité ISO 7451[1]	Poids[2]	Poids[3]	Châssis NLC								Châssis LC								Châssis LC-V							
					Longueur de balancier (m)								Longueur de balancier (m)								Longueur de balancier (m)							
					2,50	2,80	3,10	3,90	2,50	2,80	3,10	3,90	2,50	2,80	3,10	3,90	2,50	2,80	3,10	3,90	2,50	2,80	3,10	3,90	2,50	2,80	3,10	3,90
	mm	m³	kg	kg	sans disp. d'attache rapide				avec disp. d'attache rapide				sans disp. d'attache rapide				avec disp. d'attache rapide				sans disp. d'attache rapide				avec disp. d'attache rapide			
HD[1]	**Flèche monobloc 6,05 m**																											
	1 050	1,00	1 100	1 120	▲	▲	▲	▲	▲	▲	▲	▲	▲	▲	▲	▲	▲	▲	▲	▲	▲	▲	▲	▲	▲	▲	▲	▲
	1 250	1,25	1 250	1 270	▲	▲	▲	▲	▲	▲	▲	▲	▲	▲	▲	▲	▲	▲	▲	▲	▲	▲	▲	▲	▲	▲	▲	▲
	1 400	1,45	1 340	1 360	▲	▲	▲	■	▲	▲	▲	▲	▲	▲	▲	■	▲	▲	▲	▲	▲	▲	▲	■	▲	▲	▲	▲
	1 550	1,60	1 430	1 450	▲	▲	■	■	▲	▲	■	■	▲	▲	▲	▲	▲	▲	▲	■	▲	▲	▲	▲	▲	▲	▲	■
	1 650	1,75	1 540	1 560	▲	■	▲	△	■	▲	▲	△	▲	▲	■	■	▲	▲	■	△	▲	▲	▲	■	▲	▲	▲	△
	1 550	1,85	1 510	1 520	■	■	▲	△	■	▲	■	△	▲	▲	■	△	▲	■	▲	△	▲	▲	▲	△	▲	▲	▲	△
	1 650	2,00	1 620	1 640	▲	■	■	△	▲	■	△	–	■	■	▲	△	■	▲	■	–	▲	▲	▲	△	▲	▲	▲	–
	1 750	2,15	1 800	–	■	△	△	–	–	–	–	–	▲	▲	■	–	–	–	–	–	▲	▲	■	–	–	–	–	–
	Flèche monobloc droite 6,50 m																											
	1 050	1,00	1 100	1 120	▲	▲	▲	▲	▲	▲	▲	▲	▲	▲	▲	▲	▲	▲	▲	▲	▲	▲	▲	▲	▲	▲	▲	▲
	1 250	1,25	1 250	1 270	▲	▲	▲	■	▲	▲	▲	▲	▲	▲	▲	▲	▲	▲	▲	■	▲	▲	▲	▲	▲	▲	▲	▲
	1 400	1,45	1 340	1 360	▲	▲	■	■	▲	■	▲	△	▲	▲	▲	▲	▲	▲	■	■	▲	▲	▲	■	▲	▲	▲	▲
	1 550	1,60	1 430	1 450	■	■	▲	△	■	▲	■	△	▲	▲	■	■	▲	■	▲	△	▲	▲	▲	▲	▲	▲	▲	■
	1 650	1,75	1 540	1 560	▲	■	△	△	■	△	△	–	■	■	▲	△	■	▲	■	△	▲	▲	▲	△	▲	▲	▲	△
	1 550	1,85	1 510	1 520	▲	■	△	–	■	△	△	–	■	▲	■	△	▲	■	■	△	▲	▲	▲	△	▲	▲	▲	△
	1 650	2,00	1 620	1 640	■	△	△	–	△	△	–	–	▲	■	△	△	■	△	△	–	▲	▲	▲	△	▲	▲	■	–
	1 750	2,15	1 800	–	△	△	–	–	–	–	–	–	■	△	△	–	–	–	–	–	▲	■	■	–	–	–	–	–
	Bras réglable hydrauliquement 4,20 m																											
	1 050	1,00	1 100	1 120	▲	▲	▲	▲	▲	▲	▲	▲	▲	▲	▲	▲	▲	▲	▲	▲	▲	▲	▲	▲	▲	▲	▲	▲
	1 250	1,25	1 250	1 270	▲	▲	▲	■	▲	▲	▲	▲	▲	▲	▲	▲	▲	▲	▲	■	▲	▲	▲	▲	▲	▲	▲	▲
	1 400	1,45	1 340	1 360	▲	▲	■	■	▲	■	▲	△	▲	▲	▲	▲	▲	▲	■	■	▲	▲	▲	■	▲	▲	▲	▲
	1 550	1,60	1 430	1 450	■	▲	■	△	▲	■	■	△	▲	▲	■	■	▲	■	▲	△	▲	▲	▲	▲	▲	▲	▲	■
	1 650	1,75	1 540	1 560	▲	■	△	△	■	△	△	–	■	▲	▲	△	■	▲	■	△	▲	▲	▲	■	▲	▲	▲	△
	1 550	1,85	1 510	1 520	■	■	△	–	■	△	△	–	■	▲	■	△	▲	■	△	△	▲	▲	▲	△	▲	▲	▲	△
	1 650	2,00	1 620	1 640	△	△	△	–	△	△	–	–	▲	■	△	△	■	△	△	–	▲	▲	■	△	▲	▲	■	–
	1 750	2,15	1 800	–	△	△	–	–	–	–	–	–	△	△	△	–	–	–	–	–	▲	■	▲	–	–	–	–	–

* Indications données à portée maximale sur une rotation de la tourelle à 360° conformément à la norme ISO 10567

[1] Godet rétro HD avec dents Z 50

[2] Godet pour montage direct

[3] Godet pour montage au dispositif d'attache rapide (SW66, 350 kg)

Autres godets rétro disponibles sur demande

Poids spécifique max. des matériaux ▲ = ≤ 2,0 t/m³, ■ = ≤ 1,8 t/m³, ▲ = ≤ 1,65 t/m³, ■ = ≤ 1,5 t/m³, △ = ≤ 1,2 t/m³, – = non autorisé

Outils disponibles

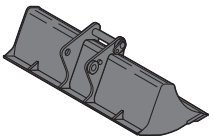

Godet de curage fixe

GRL 100, pour montage sur le dispositif d'attache rapide SW66				
Largeur	mm	2 000	2 400	2 400
Capacité	m³	0,70	0,85	1,25
Poids	kg	550	640	690

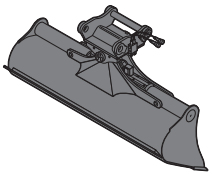

Godet de curage

GRL 100, orientable 2 x 50°, pour montage sur le dispositif d'attache rapide SW66						
Largeur	mm	2 000	2 000	2 200*	2 400*	2 400*
Capacité	m³	0,70	1,45	1,65	0,85	1,45
Poids	kg	1 400	1 600	1 660	1 480	1 610

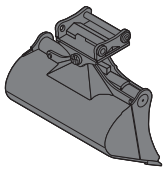

Godet orientable

SL 100, orientable 2 x 50°, pour montage sur le dispositif d'attache rapide SW66					
Largeur	mm	1 600	1 600	1 800	1 800*
Capacité	m³	1,15	1,45	1,60	1,60
Poids	kg	1 520	1 520	1 620	–
Poids en version HD	kg	–	–	–	1 750

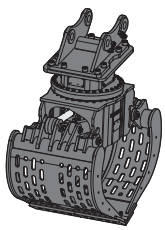

Grappin de tri

SG 40, pour montage sur le dispositif d'attache rapide SW66		nervuré	perforé	Enrochement
Largeur	mm	1 100*	1 100*	1 200*
Capacité	m³	1,10	1,30	1,30
Poids	kg	2 320	2 230	2 360

* également disponible pour SW48

Equipements de série

Châssis

- Barbotins à dentures auto-nettoyantes
- Chaînes étanches et graissées
- Galets de roulement graissés à vie
- Guide-chaîne (un par longeron)
- Oeillets d'arrimage

Tourelle

- Capot moteur à ouverture assistée pneumatique
- Compartiment de rangement verrouillable
- Coupe-batterie manuel
- Frein de blocage rotation, sans entretien, intégré dans le réducteur
- Isolation phonique
- Mains courantes
- Réservoir d'huile réducteur d'orientation
- Rétroviseur avant droit
- Revêtement antidérapant
- Trousse à outils 29 pièces

Circuit hydraulique

- Accumulateur de pression pour descente contrôlée de l'équipement moteur coupé
- Circuit de rotation séparé
- Filtre avec filtres fins intégrés
- Huile hydraulique Liebherr
- Points de mesure de la pression hydraulique
- Sélecteur du mode de travail
- Système Positive Control
- Vanne d'arrêt en sortie de réservoir hydraulique

Moteur

- Conforme à la norme d'émission phase IV / Tier 4f
- Filtre à carburant et séparateur d'eau
- Niveau d'huile moteur au display
- Niveau du réservoir d'urée au display
- Ralenti automatique contrôlé par capteur
- Refroidissement de l'air d'admission
- Réglage continu du régime moteur
- Suralimentation turbo à géométrie fixe
- Système d'injection Common-Rail
- Technologie SCR Liebherr

Cabine

- Affichage mécanique des heures de fonctionnement, visible de l'extérieur
- Allume-cigares et cendrier
- Amortissement visco élastique de la cabine
- Caméra de surveillance arrière
- Ceinture de sécurité ventrale 51 mm avec enrouleur
- Climatisation automatique
- Crochet portemanteau
- Display multi-fonctions avec écran 7" tactile
- Eclairage intérieur
- Espace de rangement
- Essuie-glace et lave-glace
- Indicateur de consommation carburant
- LiDAT Plus (Système de transfert de données Liebherr) *
- Pare-brise rétractable (total ou partiel)
- Phares cabine halogène
- Porte-bouteille
- Pré-équipement radio
- Rétroviseurs
- Siège « Comfort » avec amortissement horizontal et vertical
- Sortie de secours par la lunette arrière
- Store à enrouleur
- Structure cabine homoguée ROPS (ISO 12117-2)
- Tapis de sol caoutchouc
- Vide-poches
- Visière anti-pluie
- Vitre coulissante sur la porte
- Vitre de toit, vitre de droite et pare-brise en verre feuilleté
- Vitres teintées

Equipement

- Clapet de maintien de charge du vérin de balancier (sur distributeur)
- Dispositif de sécurité contre la rupture de flexibles sur vérins de flèche
- Graissage centralisé Liebherr, entièrement automatique (hormis la biellette pour la cinématique de godet)
- Phare flèche halogène (à droite)
- Régénération vérin de balancier
- Régénération vérins de flèche

Liste non exhaustive, nous consulter pour de plus amples renseignements.

* peut être prolongé en option au bout d'un an

Options

Châssis

- Coffre de rangement
- Guide-chaînes (trois par longeron)
- Marchepieds larges
- Peinture spéciale d'usine
- Tôle et couvercle inférieurs de protection
- Train de chenilles renforcé (D7G)
- Tuiles pliées ou chanfreinées

Tourelle

- Bouchon de réservoir carburant à cadenas
- Caméra de surveillance latérale
- Caméra SkyView 360°
- Coffre de rangement avec kit d'outillage étendu 40 pièces (incl. caisse à outils)
- Contrepoids lourd
- Dispositif anti-siphonnage de carburant
- Grille de protection fine pour radiateur
- Passerelle escamotable
- Peinture spéciale d'usine
- Phares tourelle additionnels (Halogène ou LED) avec protection
- Pompe à carburant électrique
- Prise électrique pour aide au démarrage externe (24 V)
- Prise électrique pour station de remplissage d'urée (24 V)
- Protection inférieure et latérale de tourelle
- Raccord rapide Wiggins pour carburant
- Rétroviseur droit additionnel
- Ventilateur réversible

Circuit hydraulique

- Filtre hydraulique fin additionnel
- Huile hydraulique Liebherr, biodégradable
- Huile hydraulique Liebherr, spéciale climats extrêmes

Moteur

- Coupure automatique du moteur après ralenti (réglable)
- Eclairage du compartiment moteur
- Filtre à particules Liebherr
- Pré-filtre à air avec extracteur de poussière
- Raccord rapide Wiggins pour huile moteur
- Retardateur arrêt moteur

Cabine

- Anti-démarrage électronique
- Avertisseur sonore de marche
- Bouton d'arrêt d'urgence dans la cabine
- Chauffage auxiliaire programmable
- Coffret à pharmacie
- Commande haute pression commutable
- Commande proportionnelle Liebherr (mini-joysticks 2 axes)
- Eclairage temporisé « Follow me home »

Cabine

- Essuie-glace sur partie inférieure du pare-brise
- Essuie-glace sur vitre de toit
- Extincteur
- Glacière électrique (12 V)
- Grille de protection avant (FGPS)
- Grille de protection intégrale
- Grille de protection supérieure (FOPS)
- Gyrophare
- Pare-brise avant blindé (une vitre, non amovible)
- Pare-soleil
- Pare-soleil de toit
- Peinture spéciale d'usine
- Phares cabine additionnels, avant et/ou arrière (Halogène ou LED)
- Phares cabine LED
- Phares LED à intensité variable
- Radio « Comfort »
- Repose-pieds
- Repose-poignets pour joysticks
- Siège « Comfort » avec ceinture de sécurité 4 points
- Siège « Premium » avec ventilation intégrée
- Vitre de toit blindée

Equipement

- Attache rapide Liebherr (hydraulique ou mécanique)
- Avertisseur de surcharge
- Circuit bennes preneuses et grappins
- Circuit haute pression
- Circuit moyenne pression
- Dispositif de sécurité contre la rupture de flexibles sur vérin de balancier
- Filtre de retour marteau
- Godets Liebherr
- Graissage automatique de la biellette de renvoi
- LIKUFIX (attache rapide pour outils hydrauliques)
- Limiteur de course des vérins de flèche réglable
- Limiteur de course du vérin de balancier réglable
- Oeillet de levage sur balancier
- Peinture spéciale d'usine
- Phare flèche (à droite, LED)
- Phare flèche additionnel (à gauche, Halogène ou LED)
- Position flottante vérins de flèche
- Préparation pour système de détection automatique de piétons
- Préparation pour système de guidage machine
- Préparation pour système de pesée
- Protection de dessous de balancier
- Protection de phares
- Protection de tige de vérin de balancier
- Protection de tige de vérin de godet
- Protection de tige de vérin de volée
- Protection des tuyaux de graissage sur balancier
- Protection latérale raccords rapides sur balancier
- Système de dents Liebherr
- Tool Control, 10 réglages d'outil à sélectionner sur écran
- Tool Management, identification automatique de l'outil (uniquement avec LIKUFIX)

Liste non exhaustive, nous consulter pour de plus amples renseignements.

Les équipements ou accessoires d'autres fabricants ne peuvent être montés qu'avec l'autorisation de Liebherr.

Le Groupe Liebherr

Grande gamme de produits
Le groupe Liebherr est l'un des plus grands constructeurs de machines de travaux publics dans le monde. Les produits et services Liebherr sont axés sur la rentabilité et sont reconnus dans de nombreux autres domaines : réfrigérateurs et congélateurs, équipements pour l'aviation et les chemins de fer, machines-outils ainsi que grues maritimes.

Profit maximal pour le client
Dans tous les secteurs de produits, nous proposons des gammes complètes avec de nombreuses variantes d'équipement. Leur évolution technique et leur qualité reconnue offrent aux clients Liebherr la garantie d'un profit maximum.

Compétence technologique
Afin de répondre au niveau de qualité élevé de ses produits, Liebherr attache beaucoup d'importance à maîtriser en interne les compétences essentielles. C'est pourquoi les composants majeurs sont élaborés et produits par Liebherr ; c'est le cas, par exemple, des systèmes de commande et d'entraînement des machines de travaux publics.

Mondial et indépendant
L'entreprise familiale Liebherr a été fondée en 1949 par Hans Liebherr. Depuis, l'entreprise n'a cessé de croître pour être, aujourd'hui, un groupe de plus de 41 000 salariés travaillant dans plus de 130 sociétés réparties sur les cinq continents. Le groupe est chapeauté par la société Liebherr-International AG dont le siège est à Bulle (Suisse) et dont les détenteurs sont les membres de la famille Liebherr.

www.liebherr.com

Printed in Germany by Eberl RG-BK LFR/SP 11833092-2-10.15_fr
Toutes les machines représentées peuvent comporter des équipements optionnels. Modifications possibles sans préavis. Toutes les valeurs sont données selon la norme ISO 9248.

Liebherr-France SAS
2 avenue Joseph Rey, B.P. 90287, FR-68005 Colmar Cedex
☎ +33 389 21 30 30, Fax +33 389 21 37 93
www.liebherr.com, E-Mail: info.lfr@liebherr.com
www.facebook.com/LiebherrConstruction