Pelles sur pneus

A 914 C Litronic® A 924 C Litronic®

Poids en ordre de marche :	20.000 - 25.600 kg
Puissance moteur :	120 kW / 163 ch - 135 kW / 184 ch
Godets rétro :	0,35 - 1,40 m³

LIEBHERR

A 914 C Litronic®

Poids en ordre de marche :	20.000 - 22.900 kg
Puissance moteur :	120 kW / 163 ch
Godets rétro :	0,35 - 1,40 m³

A 924 C Litronic®

Poids en ordre de marche :	20.900 - 25.600 kg
Puissance moteur :	135 kW / 184 ch
Godets rétro :	0,35 - 1,40 m³

Performances

Les pelles sur pneus Liebherr sont conçues pour un rendement élevé ! Des rendements d'extraction importants, des capacités de levage élevées et des cycles de travail rapides constituent les conditions requises pour une exploitation optimale des chantiers. Les applications de la pelle sont optimisées grâce à une multitude de variantes d'équipements.

Confort

La cabine de la pelle est largement dimensionnée et de conception ergonomique. Le siège conducteur est réglable individuellement, les instruments de contrôle sont clairement disposés et la vue panoramique est optimale. Un système de climatisation automatisée assure en permanence une température agréable dans la cabine tout confort Liebherr.

Rentabilité

Le système Litronic Liebherr augmente les performances de la machine, réduit la consommation de carburant ainsi que les coûts d'entretien et de service. Liebherr dispose d'une gamme de modèles bien échelonnée, offrant la machine adaptée pour chaque application.

Fiabilité

Les pelles hydrauliques Liebherr sont conçues et fabriquées pour les applications les plus difficiles. Des structures robustes, des matériaux à très haute résistance et des composants de fabrication Liebherr garantissent une disponibilité et une durée de vie élevée.

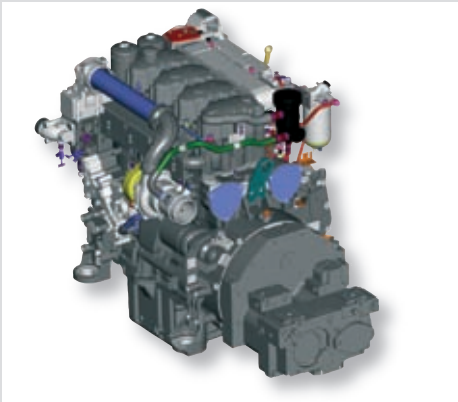

Moteur Diesel Liebherr

- Durée de vie élevée, cylindrée importante et poids élevé
- Selon tier 3 / niveau 3A
- Mis au point spécialement pour l'utilisation dans les machines de travaux publics
- Lubrification assurée jusqu'à une pente de 100 %

Performances

Les pelles A 914 C Litonic et A 924 c Litronic sont conçues pour des rendements exceptionnels ! Mis au point et fabriqués par Liebherr, les composants de la machine, parfaitement harmonisés, tels que moteur Diesel, moteur et pompe hydrauliques, mécanisme d'orientation et vérins, assurent des performances exceptionnelles. La pelle allie ainsi forces de pénétration et de cavage remarquables, forces de levage élevées, mouvements de travail et de déplacement rapides.

Solutions novatrices

Une diversité d'équipements

La vaste gamme des équipements Liebherr est parfaitement adaptée aux applications les plus diverses. Les différents balanciers peuvent être combinés à la flèche à bras réglable hydrauliquement, au bras réglable en hauteur ou déportable, à la flèche monobloc et au monobloc à déport latéral.

Forces de levage élevées

Les pelles sur pneus procèdent quotidiennement à des travaux tels que la pose de tuyaux ou l'aménagement de canaux. L'association d'un agencement intelligent de la tourelle et d'un positionnement transversal du moteur Liebherr devant le contrepoids, s'avère idéale pour répondre aux exigences de ces applications. Les paliers des vérins de levage, séparés à l'extrémité supérieure de la flèche de base, permettent d'augmenter sensiblement les forces de levage.

Cycles de travail rapides

Spécialement conçus à cet effet, la couronne de rotation à denture intérieure alliée au mécanisme d'orientation Liebherr assurent un couple de rotation élevé.

Puissance inégalée

Puissance et forces maximales sont disponibles en permanence.

Le tool-control Liebherr

En option, cet outil permet d'obtenir, dès le changement de l'outil hydraulique et par simple pression sur un bouton, les valeurs de pression et les débits nécessaires. Il est possible d'enregistrer jusqu'à 10 valeurs. Un changement d'outil peut être aussi simple et rapide que cela !

Châssis robuste

- Divers châssis avec stabilisateurs soudés, assurant un calage parfait, une stabilité exceptionnelle et une durée de vie élevée pour chaque application
- Lame d'ancrage/de nivellement avec structure caissonnée – uniquement deux paliers pour une résistance à la torsion élevée.

Système Litronic

- Performances accrues de la pelle
- Consommation de carburant réduite
- Diminution des frais d'entretien et manipulation aisée de la machine
- Précision parfaite et exécution simultanée de plusieurs mouvements de travail

Cabine spacieuse

- Colonne de direction déportable
- Siège réglable en hauteur et en fonction de la corpulence du conducteur
- Réglage horizontal du siège tributaire ou indépendamment des consoles
- Grande lucarne
- Pare-soleil

Confort

La cabine de la pelle hydraulique Liebherr se distingue par son confort. La disposition des boutons et instruments de commande facilite le maniement de la pelle. Le siège conducteur, la colonne de direction ainsi que les consoles sont réglables individuellement. Ces atouts contribuent à créer un climat favorable à la concentration du conducteur sur son travail tout au long de la journée, assurant ainsi un rendement constant et élevé.

Confort mobile

Facilité d'accès

La combinaison de marches largement dimensionnées, de poignées en positions idéales ainsi que de la colonne de direction déportable facilite considérablement l'accès à la cabine.

Visibilité optimale

Le concept novateur de la tourelle, allié à une surface vitrée importante et un design aux arêtes arrondies, sont autant d'arguments favorisant une meilleure visibilité sur toute la zone de travail.

Environnement agréable

Les émissions sonores, à l'intérieur et à l'extérieur de la cabine, sont considérablement réduites grâce au faible régime du moteur ainsi qu'à la mise en oeuvre de matériaux d'isolation phonique et de composants hydrauliques optimisés.

Des atouts pour la maintenance

Un graissage irréprochable

Le dispositif de graissage semi-automatique disponible de série alimente en toute fiabilité les raccords lubrifiants connectés.

Opérations d'entretien aisées

Afin de faciliter les travaux d'entretien sur le système hydraulique, une vanne en série sur le réservoir hydraulique permet d'isoler le circuit.

Accessibilité des points d'entretien

Des capots de maintenance largement dimensionnés assurent un accès aisé et en toute sécurité de tous les points d'entretien.

Espace de rangement – chaque chose à sa place

- Espace suffisant derrière le siège pour un réfrigérateur traditionnel
- Support de boisson et rangements dans la cabine
- Coffres de rangement derrière la cabine
- Deux caisses à outils de série sur le châssis

Climatisation entièrement automatique

- Climatisation automatique assurant un confort similaire aux automobiles
- Deux capteurs pour une régulation précise de la température
- Clapets de ventilation réglables par l'intermédiaire de boutons
- Désembuage et dégivrage rapides du pare-brise avant grâce à la fonction „reheat"

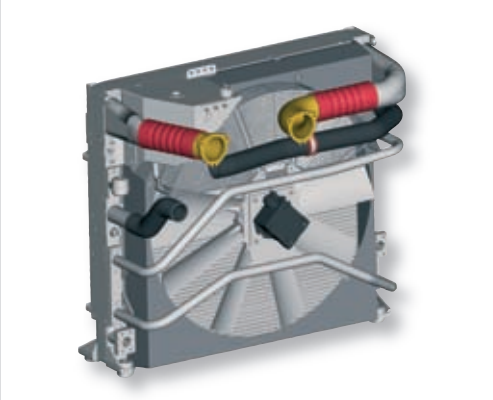

Entraînement hydrostatique du ventilateur

- Phase de préchauffage accélérée
- Garantie d'une qualité d'huile uniforme grâce à une température d'huile constante
- Augmentation de la durée de vie des composants de l'entraînement
- Consommation du ventilateur n'excédant pas la puissance requise, d'où une économie de carburant et une diminution considérable du niveau sonore.

Rentabilité

Grâce à un vaste programme de machines, Liebherr est en mesure de proposer la pelle adaptée à chaque application. Un accès aisé aux composants ainsi qu'un service après-vente efficace simplifient considérablement les opérations de maintenance tout en réduisant nettement les frais de fonctionnement.

Frais de fonctionnement réduits

Moteur Liebherr

Le moteur fait preuve d'une puissance optimale dès les faibles régimes, permettant une disponibilité totale de la puissance au moment où elle est vraiment requise. Il en résulte des rendements accrus, alliés à une consommation de carburant réduite.

Ralenti automatique

Lorsque la machine n'exécute aucun mouvement de travail ou de translation, la fonction de ralenti automatique amène le régime moteur au ralenti, afin de réduire la consommation de carburant ainsi que les émissions de gaz d'échappement.

Gestion intelligente de la puissance hydraulique

Le système hydraulique moderne permet la transformation de la puissance moteur maximale en force ou en vitesse élevées, en fonction des besoins de la pelle. Le système garantit des forces maximales disponibles à tout moment.

Un investissement pour l'avenir

Service après-vente efficace

Un service après-vente efficace en collaboration étroite avec nos concessionnaires ainsi qu'un personnel de maintenance formé directement au sein de nos usines, tels sont les arguments en faveur d'une prestation de services sur mesure. Liebherr intègre tous les sites d'entretien dans son système logistique, assurant ainsi le lien entre Liebherr et le client. L'accès électronique au réseau mondial de gestion des pièces de rechange Liebherr garantit une disponibilité de 98% des pièces détachées 24 heures sur 24.

Valeur de revente élevée

Grâce à des matériaux d'excellente qualité et à un processus de fabrication conforme à une assurance qualité stricte, les pelles Liebherr sont conçues pour une durée de vie élevée, garantissant une valeur de revente exceptionnelle.

Conçu pour faciliter l'entretien

- Un système de graissage centralisé semi-automatique de série qui évite l'opération fastidieuse du graissage manuel
- De longs intervalles entre les réapprovisionnements grâce au grand réservoir de carburant
- Un niveau de performances élevé et constant grâce au système de refroidissement du carburant disponible de série

Dispositif de changement rapide Liebherr

- Dispositif Likufix permettant un changement d'accessoire hydraulique depuis la cabine, rendements accrus grâce à un changement rapide d'accessoire
- Outil d'excavation adapté pour chaque application. La pelle, rapidement amortie, devient un porte-outils multi-fonctions
- Dispositif de changement rapide mécanique et hydraulique Liebherr

Détails techniques

- Tôles d'acier à haute résistance aux points de fortes sollicitations, répondant à des contraintes extrêmes
- Paliers à haut niveau d'exigence technique sur l'équipement et les vérins
- Résistance exceptionnelle, même en cas de charges élevées

Fiabilité

Les machines de travaux publics Liebherr se distinguent quotidiennement par leurs performances sur les chantiers les plus divers du monde entier. La sécurité de fonctionnement absolue des pelles Liebherr résulte de la longue expérience du leader sur le marché mondial des pelles sur pneus, engagé dans le développement continu de ses machines grâce à l'utilisation de technologies de pointe. Une concéption robuste, associée à l'usage de composants Liebherr, confèrent à la A 914 C Litronic et la A 924 C Litronic une durée de vie élevée.

La qualité dans le moindre détail

Composants Liebherr

Liebherr est présent dans le développement, les essais et la production de ses propres composants tels que le moteur, les vérins hydrauliques, le mécanisme de rotation et les éléments électroniques, spécialement adaptés aux machines de travaux publics. Dès la phase de construction, les composants tels que le moteur et les pompes sont conçus dans un souci d'homogénéité, révélant ainsi un standard de qualité élevé et uniforme.

Sécurité de fonctionnement

Des composants de série, relatifs à la sécurité de la machine, sont le garant d'une disponibilité exceptionnelle.
Le système électronique intégré effectue continuellement une adaptation des données par rapport aux valeurs théoriques prédéfinies, permettant ainsi au conducteur de se concentrer entièrement à sa tâche.
L'extraction des particules métalliques à l'aide du barreau magnétique, monté en série dans le circuit hydraulique, permet de conserver une excellente qualité d'huile et d'allonger la durée de vie des composants hydrauliques.

Equipements robustes

Equipements de travail

Adaptés aux applications les plus extrêmes, les équipements sont dotés de composants optimisés par la méthode de calcul par éléments finis. Les vérins de volée sont, par principe, montés des deux côtés sur palier et disposent, de série, d'axes de palier séparés.

Conduites

Les conduites hydrauliques sont préservées de tout dégât éventuel grâce à leur disposition. Le câblage électrique, en matériaux de qualité supérieure, permet une alimentation en toute sécurité des consommateurs.

Vérins hydrauliques Liebherr

- Taille de vérin adaptée à chaque machine
- Excellente qualité du revêtement de surface des tiges de vérin
- Vérins Liebherr munis de systèmes d'étanchéité spéciaux longue durée
- Amortissement de fins de courses des deux côtés sur les vérins de travail

Sécurité de fonctionnement

- Données de fonctionnement essentielles enregistrées et pouvant être restituées à tout moment
- Sécurité de fonctionnement accrue grâce aux fonctions de contrôle et de surveillance
- Quatre modes de travail adaptés permettent de régler différents niveaux de puissance :
  - Mode Eco: Pour les travaux avec des rendements élevés et une consommation de carburant optimisée
  - Mode Power: Pour un rendement maximum dans des conditions difficiles
  - Mode Lift: Pour le levage de charges lourdes
  - Mode Fine: Pour les mouvements délicats

Données techniques

Moteur

Puissance selon norme ISO 9249	
A 914 C Litronic	120 kW (163 ch) à 1800 tr/min.
A 924 C Litronic	135 kW (184 ch) à 1800 tr/min.
Type	
A 914 C Litronic	Liebherr D 934 S selon niveau IIIA/Tier 3
A 924 C Litronic	Liebherr D 934 L selon niveau IIIA/Tier 3
Conception	4 cylindres en ligne
Alésage/Course	
A 914 C Litronic	122/136 mm
A 924 C Litronic	122/150 mm
Cylindrée	
A 914 C Litronic	6,4 l
A 924 C Litronic	7,0 l
Principe de fonctionnement	Moteur Diesel 4 temps Injecteur-pompe Suralimenté avec refroidissement de l'air d'admission Réduction des gaz d'échappement
Système de refroidissement	Refroidissement par eau et radiateur à huile moteur intégré
Filtre à air	Filtre à air sec avec séparateur primaire, éléments principal et de sécurité
Capacité du réservoir de carburant	400 l
Mise au ralenti automatique	Par manipulateurs sensitifs
Circuit électrique	
Tension	24 V
Batteries	2 x 135 Ah/12 V
Alternateur	Triphasé 28 V/80 A

Circuit hydraulique

Pompe hydraulique	Liebherr double pompe à débit variable et plateau oscillant
Débit max.	2 x 215 l/min.
Pression max.	350 bar
Régulation et commande des pompes	Système LSC (Liebherr-Synchron-Comfort) avec régulation électronique par puissance limite, débit mini des pompes à pression maxi., débit mini lorsque aucune fonction n'est activée, distribution de l'huile aux différents récepteurs proportionnelle à la demande, circuit d'orientation prioritaire et contrôle du couple
Capacité du réservoir hydr.	250 l
Capacité du système hydr.	max. 430 l
Filtration	Filtre dans le circuit retour, avec haute précision de filtration (5 µm)
Système de refroidissement	Radiateur compact, composé d'une unité de refroidissement de l'eau, de l'huile hydraulique, du carburant, de l'air d'admission et d'un ventilateur à entraînement hydrostatique
Modes de travail	Adaptation de la puissance du moteur et de l'hydraulique aux conditions de travail
LIFT	Travaux de levage de charges
FINE	Travaux de précision réalisés par des mouvements très précis
ECO	Mode de travail standard, économique et non nuisibles à l'environnement
POWER	Pour des rendements d'extraction maxi. et applications difficiles
Super-Finish	Vitesse de travail réglable pour des travaux de précision ou de nivellement
Régulation du régime	Adaptation en continue de la puissance moteur par régulation du régime
Tool Control (Option)	10 débits et pressions réglables pour accessoires en option

Commande

Système de répartition d'énergie	A l'aide de distributeurs hydrauliques intégrant des clapets de sécurité, commande simultanée ou indépendante de la translation, de l'orientation et de l'équipement
Commande	
Rotation et équipement	Pilotage proportionnel par manipulateur en croix
Translation	Pilotage proportionnel par pédale
Fonctions supplémentaires	Opérées par pédales à pilotage proportionnel ou par un interrupteur

Orientation

Moteur de rotation	Moteur hydraulique à plateau oscillant avec distributeurs intégrés et commande du couple
Réducteur	Liebherr compact à train planétaire
Couronne de rotation	Liebherr à denture intérieure étanche
Vitesse de rotation	
A 914 C Litronic	0–9,0 tr/min. à variation continue
A 924 C Litronic	0–8,0 tr/min. à variation continue
Couple de rotation	
A 914 C Litronic	66 kNm
A 924 C Litronic	74 kNm
Frein de blocage	Frein multidisques à bain d'huile (à ressorts)
Option	Frein de positionnement par pédale

Cabine

Conception	Montée sur plots élastiques, isolée phoniquement, vitres teintées, pare-brise escamotable sous le toit de la cabine. Porte avec fenêtre coulissante
Siège	Monté sur amortisseurs, réglable en hauteur et longitudinalement en fonction du poids et la corpulence du conducteur (6 positions)
Commandes	Intégrées dans les consoles, les manipulateurs sont réglables par rapport au siège
Contrôle	Affichage digital de l'état de fonctionnement actuel à l'aide d'un menu. Contrôle, affichage, avertissement (sonore et optique) automatiques et enregistrement des dysfonctionnements tels qu'une surchauffe du moteur, une pression d'huile moteur trop faible ou un niveau d'huile hydraulique trop bas
Climatisation	Système de climatisation en série, dispositif de refroidissement et de chauffage combiné, filtre à poussière additionnel dans le circuit d'air extérieur/air frais
Niveau sonore	
ISO 6396	L_{pA} (intérieur) = 74 dB(A)
2000/14/CE	L_{WA} (extérieur) = 103 dB(A)

Châssis

Moteur hydraulique	A plateau oscillant avec clapet ralentisseur intégré
Boîte	Semi-automatique à 2 gammes de vitesse et ralentisseur intégré
Vitesse de translation	0– 2,5 km/h (tout terrain) 0– 5,0 km/h (chantier) 0– 9,0 km/h (vitesse lente, route) 0–20,0 km/h (route) 0–30,0 km/h Speeder (Option, A 914 C Litronic)
Ponts moteurs	40 t pont directeur oscillant, blocable automatiquement et hydrauliquement
Freinage	Freins à disques multiples à bain d'huile sans entretien, jeu-réduit, frein de service et frein de service et de stationnement activés hydraulique-ment
Types d'appui	Lame d'ancrage (réglable en translation pour travaux de nivellement) 2 stabilisateurs lame + 2 stabilisateurs 4 stabilisateurs

Equipement

Vérins hydrauliques	Liebherr avec amortissement en fin de course, munis de joints spéciaux de guidage et d'étanchéité
Paliers	Etanches, entretien réduit
Graissage	Graissage centralisé Liebherr semi-automatique
Godet rétro	Monté en série avec un crochet de sécurité de 12 t
Option	Liebherr dispositif de changement rapide

Dimensions

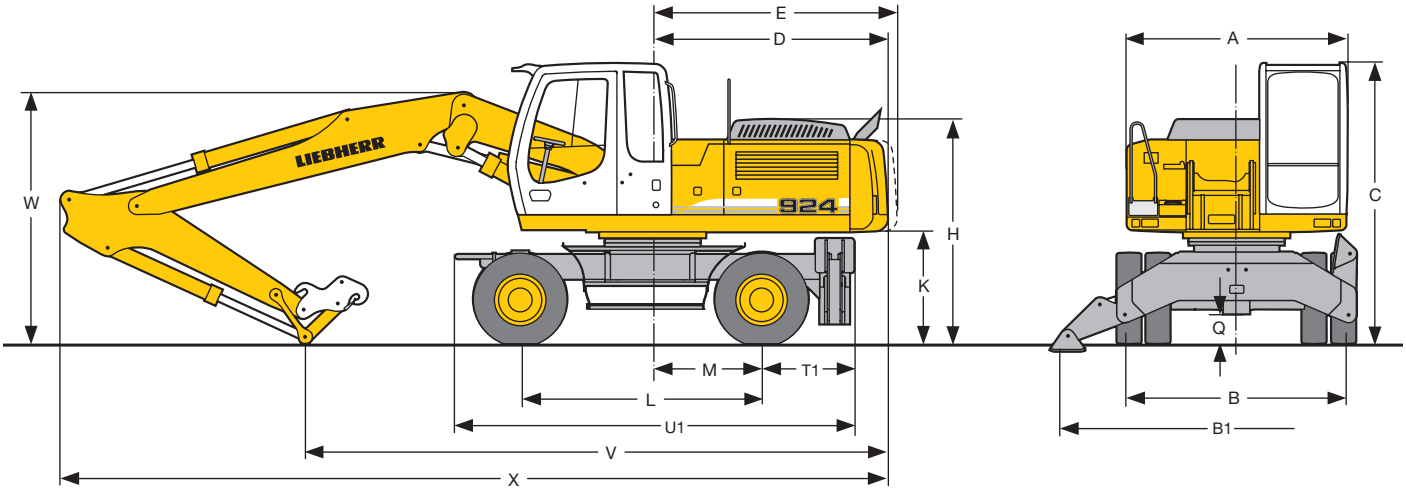

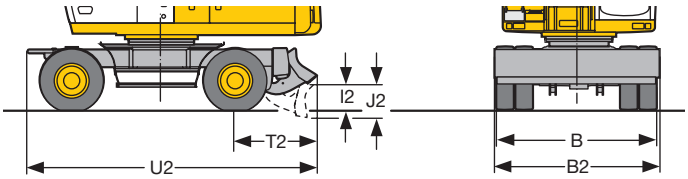

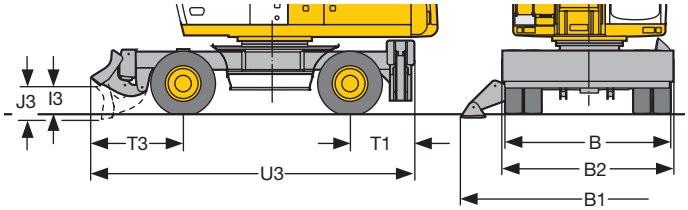

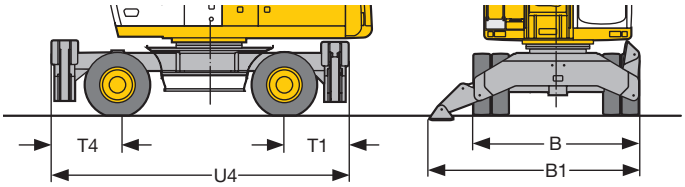

	A 914 C Litronic	mm	A 924 C Litronic	mm
A		2550		2550
B		2550		2750
B1		4015		4260
B2		2550		2750
C		3200		3215
D		2690		2730
E		2765		2810
H		2565		2580
I2		475		465
I3		475		465
J2		590		590
J3		590		590
K		1280		1295
L		2750		2750
M		1250		1250
Q		345		360
T1		1040		1040
T2		1410		1410
T3		1560		1560
T4		1190		1190
U1		4530		4530
U2		4900		4900
U3		5350		5350
U4		4980		4980

E = Rayon de giration

Pneumatiques 10.00-20 Pneumatiques 11.00-20

A 914 C Litronic

	Balancier	Bras réglable hydr. 3,90 m				Flèche monobloc 5,65 m			
		lame d'ancrage	2 stabilisateurs	lame + 2 stab.	4 stabilisateurs	lame d'ancrage	2 stabilisateurs	lame + 2 stab.	4 stabilisateurs
	m	mm	mm	mm	mm	mm	mm	mm	mm
V	2,25	6650	6650	6650	6650	6250	6250	6250	6250
	2,45	6550	6550	6550	6550	6100	6100	6500*	6100
	2,65	6450	6450	6800*	6450	5950	5950	6350*	5950
	3,05	6150	6150	6500*	6150	5550	5550	5950*	5600*
W	2,25	3000	3000	3000	3000	3200	3200	3200	3200
	2,45	3050	3050	3050	3050	3250	3250	3250*	3250
	2,65	3100	3100	3100*	3100	3300	3300	3300*	3300
	3,05	3200	3200	3200*	3200	3350	3350	3350*	3350*
X	2,25	9550	9550	9550	9550	9500	9500	9500	9500
	2,45	9550	9550	9550	9550	9500	9500	9900*	9500
	2,65	9550	9550	9950*	9550	9550	9550	9900*	9550
	3,05	9550	9550	9900*	9550	9550	9550	9900*	9550*

A 924 C Litronic

	Balancier	Bras réglable hydr. 3,90 m				Flèche monobloc 5,65 m			
		lame d'ancrage	2 stabilisateurs	lame + 2 stab.	4 stabilisateurs	lame d'ancrage	2 stabilisateurs	lame + 2 stab.	4 stabilisateurs
	m	mm	mm	mm	mm	mm	mm	mm	mm
V	2,25	6700	6700	6700	6700	6300	6300	6300	6300
	2,45	6600	6600	6600	6600	6150	6150	6500*	6150
	2,65	6450	6600	6800*	6450	6000	6000	6350*	6000
	3,05	6150	6150	6500*	6150	5600	5600	5950*	5600*
W	2,25	3000	3000	3000	3000	3250	5600	3250	3250
	2,45	3050	3050	3050	3050	3250	3250	3250*	3250
	2,65	3100	3100	3100*	3100	3300	3300	3300*	3300
	3,05	3200	3200	3200*	3200	3350	3350	3350*	3350*
X	2,25	9600	9600	9600	9600	9550	9550	9550	9550
	2,45	9600	9600	9600	9600	9550	9550	9900*	9550
	2,65	9600	9600	9950*	9600	9600	9600	9900*	9600
	3,05	9600	9600	9950*	9600	9600	9600	9900*	9600*

Equipement représenté sur pont oscillant directeur
* Equipement orienté sur pont rigide. Dans ce cas les dimensions de transport sont améliorées

Equipement rétro A 914 C Litronic®

avec bras réglable hydrauliquement 3,90 m

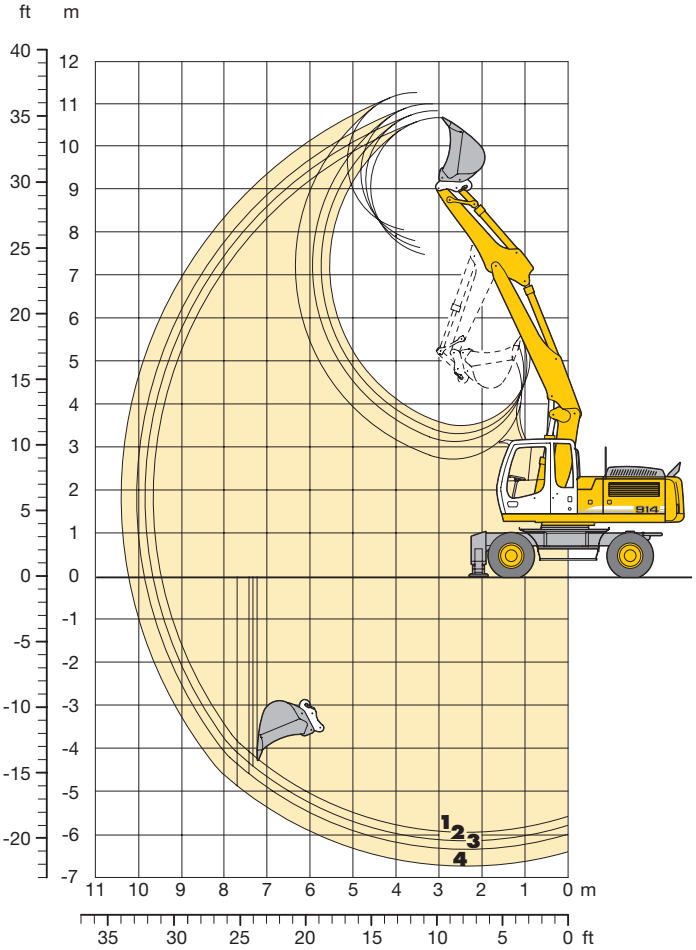

Débattements avec changement rapide

		1	2	3	4
Longueur du balancier	m	2,25	2,45	2,65	3,05
Profondeur maxi d'extraction	m	5,95	6,15	6,35	6,75
Portée maxi au sol	m	9,45	9,65	9,85	10,20
Hauteur maxi de déversement	m	7,50	7,65	7,80	8,05
Hauteur maxi à la dent	m	10,65	10,85	11,00	11,25

Forces aux dents

		1	2	3	4
Force de pénétration maxi	kN	122,8	115,9	109,7	99,2
	t	12,5	11,8	11,2	10,1
Force de cavage maxi	kN	158,1	158,1	158,1	158,1
	t	16,1	16,1	16,1	16,1

Force de cavage avec godet dérocteur 186,0 kN (19,0 t)

Poids

Le poids en ordre de marche comprend la machine de base, 8 roues jumelées avec entretoises, bras réglable hydrauliquement 3,90 m, balancier 2,25 m, dispositif de changement rapide 48 et godet 1050 mm/0,80 m³.

Châssis	Poids
A 914 C Litronic® avec lame d'ancrage	20550 kg
A 914 C Litronic® avec 2 stabilisateurs	21050 kg
A 914 C Litronic® avec lame + 2 stabilisateurs	22150 kg
A 914 C Litronic® avec 4 stabilisateurs	22550 kg

Godet rétro Stabilité (limitation à 75 % de la charge de basculement statique conformément à la norme ISO 10567*)

Largeur de coupe	Capacité ISO 7451[1]	Poids	Stabilisateurs relevés				Lame abaissée				2 stabilisateurs abaissés				Lame + 2 stabilisateurs abaissés				4 stabilisateurs abaissés			
			Longueur du balancier (m)				Longueur du balancier (m)				Longueur du balancier (m)				Longueur du balancier (m)				Longueur du balancier (m)			
mm	m³	kg	2,25	2,45	2,65	3,05	2,25	2,45	2,65	3,05	2,25	2,45	2,65	3,05	2,25	2,45	2,65	3,05	2,25	2,45	2,65	3,05
550	0,35	490	□	□	□	□	□	□	□	□	□	□	□	□	□	□	□	□	□	□	□	□
650	0,40	550	□	□	□	□	□	□	□	□	□	□	□	□	□	□	□	□	□	□	□	□
850	0,60	600	△	△	△	■	□	□	□	△	□	□	□	□	□	□	□	□	□	□	□	□
1050	0,80	640	■	■	▲	▲	△	■	■	▲	□	□	□	□	□	□	□	□	□	□	□	□
1250	1,00	680	▲	▲	▲	▲	■	▲	▲	▲	□	△	△	△	□	□	□	□	□	□	□	□
1400	1,20	870	▲	▲	▲	▲	▲	▲	▲	▲	■	■	■	▲	□	□	□	△	□	□	□	□
1400	1,40	930	▲	▲	▲	▲	▲	▲	▲	▲	▲	▲	▲	▲	△	△	△	■	□	□	□	□

* Indications données à portée maximale sur une rotation de la tourelle à 360° avec l'essieu oscillant bloqué et sans dispositif de changement rapide (Conformément à la norme ISO 10567 les valeurs correspondent à 75 % de la charge de basculement statique ou 87 % de la limite hydr.)

[1] comparable avec SAE (avec dôme)

□ = ≤ 1,8 t/m³ poids spécifique maxi des matériaux
△ = ≤ 1,5 t/m³ poids spécifique maxi des matériaux
■ = ≤ 1,2 t/m³ poids spécifique maxi des matériaux
▲ = –

Equipement rétro A 924 C Litronic®

avec bras réglable hydrauliquement 3,90 m

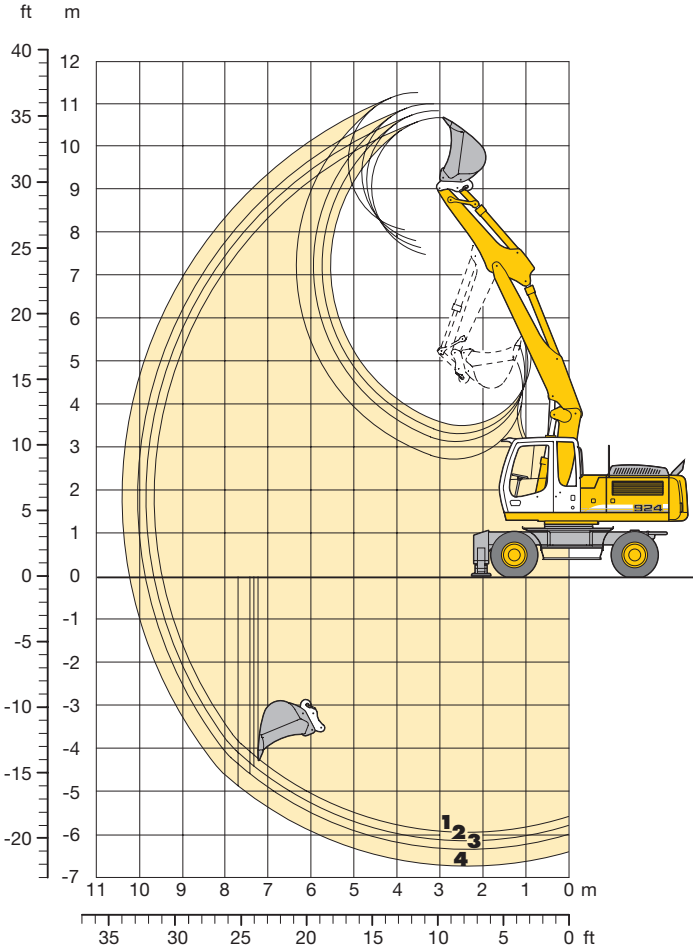

Débattements avec changement rapide

		1	2	3	4
Longueur du balancier	m	2,25	2,45	2,65	3,05
Profondeur maxi d'extraction	m	5,95	6,15	6,35	6,75
Portée maxi au sol	m	9,45	9,65	9,85	10,20
Hauteur maxi de déversement	m	7,50	7,65	7,80	8,05
Hauteur maxi à la dent	m	10,65	10,85	11,00	11,25

Forces aux dents

		1	2	3	4
Force de pénétration maxi	kN	122,8	115,9	109,7	99,2
	t	12,5	11,8	11,2	10,1
Force de cavage maxi	kN	158,1	158,1	158,1	158,1
	t	16,1	16,1	16,1	16,1

Force de cavage avec godet dérocteur 186,0 kN (19,0 t)

Poids

Le poids en ordre de marche comprend la machine de base, 8 roues jumelées avec entretoises, bras réglable hydrauliquement 3,90 m, balancier 2,25 m, dispositif de changement rapide 48 et godet 1250 mm/1,00 m³.

Châssis	Poids
A 924 C Litronic® avec lame d'ancrage	23100 kg
A 924 C Litronic® avec 2 stabilisateurs	23500 kg
A 924 C Litronic® avec lame + 2 stabilisateurs	25000 kg
A 924 C Litronic® avec 4 stabilisateurs	25300 kg

Godet rétro Stabilité (limitation à 75 % de la charge de basculement statique conformément à la norme ISO 10567*)

Largeur de coupe	Capacité ISO 7451[1]	Poids	Stabilisateurs relevés				Lame abaissée				2 stabilisateurs abaissés				Lame + 2 stabilisateurs abaissés				4 stabilisateurs abaissés			
			Longueur du balancier (m)				Longueur du balancier (m)				Longueur du balancier (m)				Longueur du balancier (m)				Longueur du balancier (m)			
mm	m³	kg	2,25	2,45	2,65	3,05	2,25	2,45	2,65	3,05	2,25	2,45	2,65	3,05	2,25	2,45	2,65	3,05	2,25	2,45	2,65	3,05
550	0,35	490	□	□	□	□	□	□	□	□	□	□	□	□	□	□	□	□	□	□	□	□
650	0,40	550	□	□	□	□	□	□	□	□	□	□	□	□	□	□	□	□	□	□	□	□
850	0,60	600	□	□	□	□	□	□	□	□	□	□	□	□	□	□	□	□	□	□	□	□
1050	0,80	640	□	□	□	□	□	□	□	□	□	□	□	□	□	□	□	□	□	□	□	□
1250	1,00	680	□	□	□	△	□	□	□	□	□	□	□	□	□	□	□	□	□	□	□	□
1400	1,20	870	△	△	■	■	△	△	△	■	□	□	□	□	□	□	□	□	□	□	□	□
1400	1,40	930	■	■	▲	▲	△	■	■	■	□	□	□	□	□	□	□	□	□	□	□	□

* Indications données à portée maximale sur une rotation de la tourelle à 360° avec l'essieu oscillant bloqué et sans dispositif de changement rapide (Conformément à la norme ISO 10567 les valeurs correspondent à 75 % de la charge de basculement statique ou 87 % de la limite hydr.)

[1] comparable avec SAE (avec dôme)

□ = ≤ 1,8 t/m³ poids spécifique maxi des matériaux
△ = ≤ 1,5 t/m³ poids spécifique maxi des matériaux
■ = ≤ 1,2 t/m³ poids spécifique maxi des matériaux
▲ = –

Forces de levage A 914 C Litronic®

avec bras réglable hydrauliquement 3,90 m

Balancier 2,25 m

m	Châssis	3,0 m		4,5 m		6,0 m		7,5 m		9,0 m				m
9,0	Stabilisateurs relevés											6,0*	6,0*	3,95
	Lame abaissée											6,0*	6,0*	
	2 stabilisateurs abaissés											6,0*	6,0*	
	Lame + 2 stab. abaissés											6,0*	6,0*	
	4 stabilisateurs abaissés											6,0*	6,0*	
7,5	Stabilisateurs relevés			5,2	6,9*	3,0	4,9*					3,0	4,8*	6,02
	Lame abaissée			5,7	6,9*	3,4	4,9*					3,3	4,8*	
	2 stabilisateurs abaissés			6,9*	6,9*	4,4	4,9*					4,4	4,8*	
	Lame + 2 stab. abaissés			6,9*	6,9*	4,9*	4,9*					4,8*	4,8*	
	4 stabilisateurs abaissés			6,9*	6,9*	4,9*	4,9*					4,8*	4,8*	
6,0	Stabilisateurs relevés			5,1	7,1*	3,2	5,6					2,1	3,9	7,20
	Lame abaissée			5,6	7,1*	3,6	7,0*					2,3	4,4*	
	2 stabilisateurs abaissés			7,1*	7,1*	4,6	7,0*					3,1	4,4*	
	Lame + 2 stab. abaissés			7,1*	7,1*	5,9	7,0*					4,1	4,4*	
	4 stabilisateurs abaissés			7,1*	7,1*	7,0*	7,0*					4,4*	4,4*	
4,5	Stabilisateurs relevés	9,1	11,0*	4,8	8,6	3,2	5,5	1,9	3,6			1,7	3,2	7,91
	Lame abaissée	10,1	11,0*	5,3	9,4*	3,5	7,6*	2,2	6,2*			1,9	4,3*	
	2 stabilisateurs abaissés	11,0*	11,0*	7,0	9,4*	4,5	7,6*	2,9	6,1			2,6	4,3*	
	Lame + 2 stab. abaissés	11,0*	11,0*	8,9	9,4*	5,8	7,6*	3,8	6,2*			3,4	4,3*	
	4 stabilisateurs abaissés	11,0*	11,0*	9,4*	9,4*	7,2	7,6*	4,9*	6,2*			4,3*	4,3*	
3,0	Stabilisateurs relevés	8,2	15,1*	4,5	8,3*	3,0	5,4	1,9	3,6			1,4	2,9	8,27
	Lame abaissée	9,2	15,1*	5,0	11,0*	3,3	8,2*	2,1	6,7*			1,6	4,4*	
	2 stabilisateurs abaissés	12,5*	15,1*	6,6	11,0*	4,4	8,2*	2,9	6,1			2,3	4,4*	
	Lame + 2 stab. abaissés	15,1*	15,1*	8,6	11,0*	5,7	8,2*	3,8	6,7*			3,1	4,4*	
	4 stabilisateurs abaissés	15,1*	15,1*	10,9	11,0*	7,0	8,2*	4,9	6,7*			4,0	4,4*	
1,5	Stabilisateurs relevés	7,9	14,6*	4,5	8,1	3,1	5,4	1,8	3,5			1,3	2,8	8,35
	Lame abaissée	8,9	14,6*	5,0	12,0*	3,4	8,7*	2,0	6,8*			1,5	4,6*	
	2 stabilisateurs abaissés	12,5	14,6*	6,6	12,0*	4,5	8,5	2,8	5,9			2,2	4,6*	
	Lame + 2 stab. abaissés	14,6*	14,6*	8,5	12,0*	5,7	8,7*	3,7	6,6			3,0	4,6*	
	4 stabilisateurs abaissés	14,6*	14,6*	10,6	12,0*	6,9*	8,7*	4,8	6,8			3,9	4,6*	
0	Stabilisateurs relevés	8,0	15,8	4,5	8,2	2,8	5,2	1,7	3,3			1,4	2,8	8,14
	Lame abaissée	9,0	17,0*	4,9	12,1*	3,1	8,8*	1,9	6,9*			1,6	5,2*	
	2 stabilisateurs abaissés	12,5	17,0*	6,6	12,1*	4,2	8,5	2,6	5,8			2,2	5,0	
	Lame + 2 stab. abaissés	16,8	17,0*	8,5	12,1*	5,5	8,8*	3,5	6,5			3,0	5,2*	
	4 stabilisateurs abaissés	17,0*	17,0*	10,7	12,1*	6,9	8,8*	4,6	6,7			4,0	5,2*	
-1,5	Stabilisateurs relevés	7,5	16,2	4,2	7,9	2,5	4,8	1,5	3,2			1,5	3,1	7,62
	Lame abaissée	8,5	19,7*	4,6	12,2*	2,8	9,0*	1,8	5,8*			1,7	5,4*	
	2 stabilisateurs abaissés	11,9	19,7*	6,3	12,3*	3,8	8,5	2,5	5,7			2,4	5,4*	
	Lame + 2 stab. abaissés	17,2	19,7*	8,4	12,3*	5,1	9,0*	3,4	5,8*			3,3	5,4*	
	4 stabilisateurs abaissés	19,7*	19,7*	11,1*	12,3*	6,6	9,0*	4,5	5,8*			4,3	5,4*	
-3,0	Stabilisateurs relevés	7,4	16,1	3,8	7,5	2,3	4,6					1,9	3,8	6,72
	Lame abaissée	8,4	20,4*	4,2	12,5*	2,6	7,5*					2,1	4,7*	
	2 stabilisateurs abaissés	11,8	20,4*	5,8	12,5*	3,6	7,5*					3,0	4,7*	
	Lame + 2 stab. abaissés	17,1	20,4*	7,9	12,5*	4,8	7,5*					4,0	4,7*	
	4 stabilisateurs abaissés	20,4*	20,4*	10,7	12,5*	6,4	7,5*					4,7*	4,7*	
-4,5	Stabilisateurs relevés	7,0	14,2*									4,0	7,7*	4,21
	Lame abaissée	8,0	14,2*									4,5	7,7*	
	2 stabilisateurs abaissés	11,4	14,2*									6,3	7,7*	
	Lame + 2 stab. abaissés	14,2*	14,2*									7,7*	7,7*	
	4 stabilisateurs abaissés	14,2*	14,2*									7,7*	7,7*	

Balancier 2,45 m

m	Châssis	3,0 m		4,5 m		6,0 m		7,5 m		9,0 m				m
9,0	Stabilisateurs relevés											5,3	5,4*	4,37
	Lame abaissée											5,4*	5,4*	
	2 stabilisateurs abaissés											5,4*	5,4*	
	Lame + 2 stab. abaissés											5,4*	5,4*	
	4 stabilisateurs abaissés											5,4*	5,4*	
7,5	Stabilisateurs relevés					3,1	5,3*					2,8	4,4*	6,30
	Lame abaissée					3,4	5,3*					3,1	4,4*	
	2 stabilisateurs abaissés					4,5	5,3*					4,1	4,4*	
	Lame + 2 stab. abaissés					5,3*	5,3*					4,4*	4,4*	
	4 stabilisateurs abaissés					5,3*	5,3*					4,4*	4,4*	
6,0	Stabilisateurs relevés			5,1	6,4*	3,2	5,6					2,0	3,7	7,43
	Lame abaissée			5,6	6,4*	3,6	6,5*					2,2	4,0*	
	2 stabilisateurs abaissés			6,4*	6,4*	4,6	6,5*					3,0	4,0*	
	Lame + 2 stab. abaissés			6,4*	6,4*	5,9	6,5*					3,9	4,0*	
	4 stabilisateurs abaissés			6,4*	6,4*	6,5*	6,5*					4,0*	4,0*	
4,5	Stabilisateurs relevés	8,2*	8,2*	4,9	8,2*	3,1	5,5	2,0	3,7			1,6	3,1	8,11
	Lame abaissée	8,2*	8,2*	5,4	8,2*	3,5	7,4*	2,2	6,1*			1,8	3,9*	
	2 stabilisateurs abaissés	8,2*	8,2*	7,1	8,2*	4,5	7,4*	3,0	6,1			2,5	3,9*	
	Lame + 2 stab. abaissés	8,2*	8,2*	8,2*	8,2*	5,8	7,4*	3,9	6,1*			3,3	3,9*	
	4 stabilisateurs abaissés	8,2*	8,2*	8,2*	8,2*	7,2	7,4*	4,9	6,1*			3,9*	3,9*	
3,0	Stabilisateurs relevés	8,3	15,2*	4,5	8,2	3,1	5,3*	1,9	3,6			1,4	2,8	8,47
	Lame abaissée	9,3	15,2*	5,0	10,8*	3,4	8,1*	2,2	6,7*			1,6	4,0*	
	2 stabilisateurs abaissés	12,4	15,2*	6,7	10,8*	4,4	8,1*	2,9	6,1*			2,2	4,0*	
	Lame + 2 stab. abaissés	15,2*	15,2*	8,6	10,8*	5,6	8,1*	3,9	6,7*			3,0	4,0*	
	4 stabilisateurs abaissés	15,2*	15,2*	10,8*	10,8*	7,0	8,1*	4,9	6,7*			3,8	4,0*	
1,5	Stabilisateurs relevés	8,0	14,2*	4,3	8,1	3,0	5,4*	1,8	3,5			1,3	2,7	8,54
	Lame abaissée	9,0	14,2*	4,8	11,9*	3,3	8,6*	2,1	6,8*			1,5	4,2*	
	2 stabilisateurs abaissés	12,0	14,2*	6,4	11,9*	4,4	8,4	2,8	6,0			2,1	4,2*	
	Lame + 2 stab. abaissés	14,2*	14,2*	8,3*	11,9*	5,6	8,6*	3,7	6,6			2,8	4,2*	
	4 stabilisateurs abaissés	14,2*	14,2*	10,6	11,9*	6,9	8,6*	4,8	6,7			3,7	4,2*	
0	Stabilisateurs relevés	8,0	15,9	4,5	8,1	2,9	5,2	1,7	3,3			1,3	2,7	8,34
	Lame abaissée	9,0	16,4*	5,0	12,0*	3,2	8,7*	1,9	6,8*			1,5	4,7*	
	2 stabilisateurs abaissés	12,4	16,4*	6,6	12,0*	4,2	8,4	2,7	5,8			2,1	4,7*	
	Lame + 2 stab. abaissés	16,4*	16,4*	8,5	12,0*	5,5*	8,7*	3,6	6,5			2,9	4,7*	
	4 stabilisateurs abaissés	16,4*	16,4*	10,7*	12,0*	7,0	8,7*	4,6	6,7			3,8	4,7*	
-1,5	Stabilisateurs relevés	7,5	16,2	4,1	7,9	2,5	4,8	1,5	3,2			1,4	2,9	7,84
	Lame abaissée	8,4	19,5*	4,6	12,2*	2,8	8,9*	1,8	6,2*			1,6	5,3*	
	2 stabilisateurs abaissés	11,9	19,5*	6,2	12,2*	3,8	8,6	2,5	5,7			2,3	5,2	
	Lame + 2 stab. abaissés	17,1*	19,5*	8,4	12,2*	5,1	8,9*	3,4	6,2*			3,1	5,3*	
	4 stabilisateurs abaissés	19,5*	19,5*	11,0*	12,2*	6,7	8,9*	4,5	6,2*			4,1	5,3*	
-3,0	Stabilisateurs relevés	7,3	16,0	3,8	7,5	2,3	4,6					1,7	3,5	6,96
	Lame abaissée	8,3	20,1*	4,3	12,6*	2,6	8,0*					2,0	4,6*	
	2 stabilisateurs abaissés	11,8	20,1*	5,9	12,6*	3,6	8,0*					2,8	4,6*	
	Lame + 2 stab. abaissés	17,0	20,1*	8,0	12,6*	4,8	8,0*					3,8	4,6*	
	4 stabilisateurs abaissés	20,1*	20,1*	10,7	12,6*	6,4	8,0*					4,6*	4,6*	
-4,5	Stabilisateurs relevés	7,0	15,6	3,6	7,3							3,2	6,4*	4,82
	Lame abaissée	7,9	15,9*	4,0	7,8*							3,6	6,4*	
	2 stabilisateurs abaissés	11,4	15,9*	5,6	7,8*							5,0	6,4*	
	Lame + 2 stab. abaissés	15,9*	15,9*	7,7	7,8*							6,4*	6,4*	
	4 stabilisateurs abaissés	15,9*	15,9*	7,8*	7,8*							6,4*	6,4*	

Balancier 2,65 m

m	Châssis	3,0 m		4,5 m		6,0 m		7,5 m		9,0 m				m
9,0	Stabilisateurs relevés			5,1	5,5*							4,6	4,9*	4,76
	Lame abaissée			5,5*	5,5*							4,9*	4,9*	
	2 stabilisateurs abaissés			5,5*	5,5*							4,9*	4,9*	
	Lame + 2 stab. abaissés			5,5*	5,5*							4,9*	4,9*	
	4 stabilisateurs abaissés			5,5*	5,5*							4,9*	4,9*	
7,5	Stabilisateurs relevés					3,2	5,4*					2,6	4,0*	6,56
	Lame abaissée					3,5	5,4*					2,9	4,0*	
	2 stabilisateurs abaissés					4,6	5,4*					3,8	4,0*	
	Lame + 2 stab. abaissés					5,4*	5,4*					4,0*	4,0*	
	4 stabilisateurs abaissés					5,4*	5,4*					4,0*	4,0*	
6,0	Stabilisateurs relevés					3,2	5,6*	2,0	3,7			1,9	3,5	7,65
	Lame abaissée					3,5	6,1*	2,2	4,3*			2,1	3,7*	
	2 stabilisateurs abaissés					4,6	6,1*	3,0	4,3*			2,8	3,7*	
	Lame + 2 stab. abaissés					5,9	6,1*	3,9	4,3*			3,7	3,7*	
	4 stabilisateurs abaissés					6,1*	6,1*	4,3*	4,3*			3,7*	3,7*	
4,5	Stabilisateurs relevés			4,9	7,2*	3,1	5,5*	2,0	3,7			1,5	2,9	8,32
	Lame abaissée			5,4	7,2*	3,5	7,1*	2,3	6,0*			1,7	3,6*	
	2 stabilisateurs abaissés			7,1	7,2*	4,5	7,1*	3,0	6,0*			2,3	3,6*	
	Lame + 2 stab. abaissés			7,2*	7,2*	5,7	7,1*	3,9	6,0*			3,1	3,6*	
	4 stabilisateurs abaissés			7,2*	7,2*	7,1*	7,1*	4,9	6,0*			3,6*	3,6*	
3,0	Stabilisateurs relevés	8,4	15,9*	4,6	8,2	3,0	5,3	2,0	3,7			1,3	2,7	8,67
	Lame abaissée	9,4	15,9*	5,1	10,5*	3,3	7,9*	2,2	6,6*			1,5	3,7*	
	2 stabilisateurs abaissés	12,5	15,9*	6,7	10,5*	4,3	7,9*	3,0	6,1*			2,1	3,7*	
	Lame + 2 stab. abaissés	15,9*	15,9*	8,7*	10,5*	5,6	7,9*	3,9	6,6*			2,8	3,7*	
	4 stabilisateurs abaissés	15,9*	15,9*	10,5*	10,5*	6,9*	7,9*	4,9	6,6*			3,7*	3,7*	
1,5	Stabilisateurs relevés	8,0	13,8*	4,3	7,9*	2,9	5,3	1,9	3,6			1,2	2,5	8,74
	Lame abaissée	9,0	13,8*	4,8	11,8*	3,2	8,5*	2,1	6,7*			1,4	3,9*	
	2 stabilisateurs abaissés	12,1	13,8*	6,5	11,8*	4,3	8,4*	2,9	6,0*			2,0	3,9*	
	Lame + 2 stab. abaissés	13,8*	13,8*	8,3	11,8*	5,6	8,5*	3,8	6,6			2,7	3,9*	
	4 stabilisateurs abaissés	13,8*	13,8*	10,7	11,8*	6,9	8,5*	4,8	6,7			3,6	3,9*	
0	Stabilisateurs relevés	7,7	15,7*	4,5	8,1	2,9	5,3	1,7	3,4			1,2	2,6	8,54
	Lame abaissée	8,6	15,8*	5,0	12,0*	3,2	8,7*	1,9	6,8*			1,4	4,3*	
	2 stabilisateurs abaissés	12,2	15,8*	6,6	12,0*	4,3	8,4*	2,7	5,8			2,0	4,3*	
	Lame + 2 stab. abaissés	15,8*	15,8*	8,3	12,0*	5,6	8,7*	3,6	6,5			2,8	4,3*	
	4 stabilisateurs abaissés	15,8*	15,8*	10,5	12,0*	6,9	8,7*	4,7	6,8			3,6	4,3*	
-1,5	Stabilisateurs relevés	7,5	16,2	4,1	7,9	2,6	4,9	1,5	3,2			1,3	2,8	8,05
	Lame abaissée	8,4	19,2*	4,6	12,1*	2,9	8,8*	1,8	6,4*			1,5	5,0*	
	2 stabilisateurs abaissés	11,9	19,2*	6,2	12,1*	3,9	8,6	2,5	5,7			2,2	5,0*	
	Lame + 2 stab. abaissés	17,0	19,2*	8,4	12,1*	5,2	8,8*	3,4	6,4			3,0	5,0*	
	4 stabilisateurs abaissés	19,2*	19,2*	10,9	12,1*	6,7	8,8*	4,5	6,4*			3,9	5,0*	
-3,0	Stabilisateurs relevés	7,3	16,0	3,9	7,6	2,3	4,6					1,6	3,3	7,20
	Lame abaissée	8,2	20,0*	4,3	12,6*	2,6	8,4*					1,8	4,6*	
	2 stabilisateurs abaissés	11,7	20,0*	5,9	12,6*	3,6	8,3					2,6	4,6*	
	Lame + 2 stab. abaissés	16,9	20,0*	8,0	12,6*	4,8	8,4*					3,6	4,6*	
	4 stabilisateurs abaissés	20,0*	20,0*	10,8	12,6*	6,4	8,4*					4,6*	4,6*	
-4,5	Stabilisateurs relevés	7,0	15,6	3,6	7,2							2,7	5,4	5,33
	Lame abaissée	7,9	17,3*	4,0	9,1*							3,0	5,6*	
	2 stabilisateurs abaissés	11,4	17,3*	5,6	9,1*							4,3	5,6*	
	Lame + 2 stab. abaissés	16,5	17,3*	7,7	9,1*							5,6*	5,6*	
	4 stabilisateurs abaissés	17,3*	17,3*	9,1*	9,1*							5,6*	5,6*	

Balancier 3,05 m

m	Châssis	3,0 m		4,5 m		6,0 m		7,5 m		9,0 m				m
9,0	Stabilisateurs relevés											3,8	4,0*	5,40
	Lame abaissée											4,0*	4,0*	
	2 stabilisateurs abaissés											4,0*	4,0*	
	Lame + 2 stab. abaissés											4,0*	4,0*	
	4 stabilisateurs abaissés											4,0*	4,0*	
7,5	Stabilisateurs relevés					3,3	5,0*					2,3	3,4*	7,04
	Lame abaissée					3,6	5,0*					2,5	3,4*	
	2 stabilisateurs abaissés					4,7*	5,0*					3,4	3,4*	
	Lame + 2 stab. abaissés					5,0*	5,0*					3,4*	3,4*	
	4 stabilisateurs abaissés					5,0*	5,0*					3,4*	3,4*	
6,0	Stabilisateurs relevés					3,3	5,3*	2,1	3,8			1,7	3,2*	8,06
	Lame abaissée					3,6	5,3*	2,3	4,5*			1,9	3,2*	
	2 stabilisateurs abaissés					4,7	5,3*	3,1	4,5*			2,6	3,2*	
	Lame + 2 stab. abaissés					5,3*	5,3*	4,0	4,5*			3,2*	3,2*	
	4 stabilisateurs abaissés					5,3*	5,3*	4,5*	4,5*			3,2*	3,2*	
4,5	Stabilisateurs relevés			5,0	5,8*	3,1	5,5	2,1	3,8			1,3	2,7	8,69
	Lame abaissée			5,5	5,8*	3,4	6,0*	2,3	5,5*			1,5	3,1*	
	2 stabilisateurs abaissés			5,8*	5,8*	4,5	6,0*	3,1	5,5*			2,2	3,1*	
	Lame + 2 stab. abaissés			5,8*	5,8*	5,8	6,0*	4,0	5,5*			2,9	3,1*	
	4 stabilisateurs abaissés			5,8*	5,8*	6,0*	6,0*	5,0	5,5*			3,1*	3,1*	
3,0	Stabilisateurs relevés	8,4	15,6*	4,5	8,3	3,0	5,3	2,1	3,7	1,2	2,5	1,2	2,5	9,03
	Lame abaissée	9,4	15,6*	5,0	9,9*	3,3	7,6*	2,3	6,4*	1,4	3,3*	1,3	3,1*	
	2 stabilisateurs abaissés	12,8	15,6*	6,7	9,9*	4,4	7,6*	3,1	6,0	1,9	3,3*	1,9	3,1*	
	Lame + 2 stab. abaissés	15,6*	15,6*	8,7	9,9*	5,6	7,6*	4,0	6,4*	2,6	3,3*	2,6	3,7*	
	4 stabilisateurs abaissés	15,6*	15,6*	9,9*	9,9*	7,0	7,6*	5,0	6,4*	3,3*	3,3*	3,1*	3,1*	
1,5	Stabilisateurs relevés	7,7	14,0*	4,4	8,0	3,0	5,2	2,0	3,6	1,1	2,4	1,1	2,4	9,10
	Lame abaissée	8,6	14,0*	4,9	11,5*	3,3	8,3*	2,2	6,6*	1,3	3,9*	1,3	3,3*	
	2 stabilisateurs abaissés	12,2	14,0*	6,6	11,5*	4,3	8,3*	2,9	6,0	1,9	3,9*	1,8	3,3*	
	Lame + 2 stab. abaissés	14,0*	14,0*	8,4*	11,5*	5,5	8,3*	3,8	6,5*	2,6	3,9*	2,5	3,3*	
	4 stabilisateurs abaissés	14,0*	14,0*	10,6	11,5*	6,8	8,3*	4,8	6,6*	3,4	3,9*	3,3*	3,3*	
0	Stabilisateurs relevés	7,8	15,6	4,3	7,9	2,9	5,3	1,8	3,4			1,1	2,4	8,91
	Lame abaissée	8,8	16,2*	4,8	11,9*	3,2	8,6*	2,0	6,7*			1,3	3,6*	
	2 stabilisateurs abaissés	11,9*	16,2*	6,5	11,9*	4,3	8,3	2,7	5,9			1,8	3,6*	
	Lame + 2 stab. abaissés	16,2*	16,2*	8,4	11,9*	5,5	8,6*	3,7	6,5			2,6	3,6*	
	4 stabilisateurs abaissés	16,2*	16,2*	10,5	11,9*	6,7	8,6*	4,7	6,6			3,4	3,6*	
-1,5	Stabilisateurs relevés	7,5	15,8	4,1	7,9	2,7	5,0	1,6	3,2			1,2	2,6	8,44
	Lame abaissée	8,5	18,4*	4,6	12,0*	3,0	8,6*	1,8	6,7*			1,3	4,2*	
	2 stabilisateurs abaissés	12,0	18,4*	6,3	12,0*	4,0	8,4	2,5	5,7			2,0	4,2*	
	Lame + 2 stab. abaissés	16,8	18,4*	8,4	12,0*	5,3	8,6*	3,4	6,4			2,7	4,2*	
	4 stabilisateurs abaissés	18,4*	18,4*	10,7	12,0*	6,7	8,6*	4,5	6,6			3,6	4,2*	
-3,0	Stabilisateurs relevés	7,2	15,9	4,0	7,7	2,3	4,6	1,4	3,1			1,4	3,0	7,64
	Lame abaissée	8,2	19,7*	4,4	12,3*	2,6	8,7*	1,7	5,0*			1,6	4,6*	
	2 stabilisateurs abaissés	11,6	19,7*	6,0	12,3*	3,6	8,3	2,4	5,0*			2,3	4,6*	
	Lame + 2 stab. abaissés	16,9	19,7*	8,2	12,3*	4,9	8,7*	3,3	5,0*			3,2	4,6*	
	4 stabilisateurs abaissés	19,7*	19,7*	10,9	12,3*	6,4	8,7*	4,4	5,0*			4,2	4,6*	
-4,5	Stabilisateurs relevés	7,0	15,6	3,5	7,2	2,1	4,4					2,1	4,3	6,14
	Lame abaissée	7,9	19,3*	4,0	10,8*	2,4	5,2*					2,4	4,6*	
	2 stabilisateurs abaissés	11,4	19,3*	5,6	10,8*	3,5	5,2*					3,3	4,6*	
	Lame + 2 stab. abaissés	16,6	19,3*	7,7	10,8*	4,7	5,2*					4,5	4,6*	
	4 stabilisateurs abaissés	19,3*	19,3*	10,4	10,8*	5,2*	5,2*					4,6*	4,6*	

Hauteur **Rotation 360°** **Dans l'axe** **Portée max.** *** Limité par l'hydraulique**

Les capacités de charge sont indiquées en tonnes (t) et mesurées au crochet de levage du dispositif de changement rapide Liebherr 48 sans accessoire. Elles sont indiquées pour une rotation de la tourelle à 360°, sur une surface dure, horizontale et portant uniformément, avec l'essieu oscillant bloqué. Les valeurs dans l'axe du châssis (+/– 15°) sont indiquées, pour la pelle non calée, avec essieu directeur à l'avant et, pour la pelle calée, avec essieu rigide à l'avant. Les valeurs sont déterminées pour la position optimale du vérin de réglage du bras. Les capacités de charge indiquées sont conformes à la norme ISO 10567 et correspondent au maximum à 75 % de la charge de basculement statique ou 87 % de la capacité de levage hydraulique ou sont limitées par la capacité de charge autorisée du crochet de levage du dispositif de changement rapide (max. 12 t). En cas de démontage du dispositif de changement rapide, les capacités de charge peuvent être majorées de 226 kg.
En harmonisation avec la norme européenne EN 474-5, les pelles hydrauliques doivent être équipées pour les travaux de levage de charge d'un dispositif anti-rupture de flexibles sur les vérins de flèche et d'un avertisseur de surcharge.

Forces de levage A 924 C Litronic®

avec bras réglable hydrauliquement 3,90 m

Balancier 2,25 m

m	Châssis	3,0 m		4,5 m		6,0 m		7,5 m		9,0 m				m
9,0	Stabilisateurs relevés Lame abaissée 2 stabilisateurs abaissés Lame + 2 stab. abaissés 4 stabilisateurs abaissés											6,0* 6,0* 6,0* 6,0* 6,0*	6,0* 6,0* 6,0* 6,0* 6,0*	3,95
7,5	Stabilisateurs relevés Lame abaissée 2 stabilisateurs abaissés Lame + 2 stab. abaissés 4 stabilisateurs abaissés			6,9* 6,9* 6,9* 6,9* 6,9*	6,9* 6,9* 6,9* 6,9* 6,9*	4,6 4,9* 4,9* 4,9* 4,9*	4,9* 4,9* 4,9* 4,9* 4,9*					4,6 4,8* 4,8* 4,8* 4,8*	4,8* 4,8* 4,8* 4,8* 4,8*	6,02
6,0	Stabilisateurs relevés Lame abaissée 2 stabilisateurs abaissés Lame + 2 stab. abaissés 4 stabilisateurs abaissés			7,1* 7,1* 7,1* 7,1* 7,1*	7,1* 7,1* 7,1* 7,1* 7,1*	4,8 5,2 6,4* 7,0* 7,0*	7,0* 7,0* 7,0* 7,0* 7,0*					3,4 3,7 4,4* 4,4* 4,4*	4,4* 4,4* 4,4* 4,4* 4,4*	7,20
4,5	Stabilisateurs relevés Lame abaissée 2 stabilisateurs abaissés Lame + 2 stab. abaissés 4 stabilisateurs abaissés	11,0* 11,0* 11,0* 11,0* 11,0*	11,0* 11,0* 11,0* 11,0* 11,0*	7,2 7,8 9,4* 9,4* 9,4*	9,4* 9,4* 9,4* 9,4* 9,4*	4,8 5,1 6,3* 7,6* 7,6*	6,9 7,6* 7,6* 7,6* 7,6*	3,1 3,4 4,3 5,5 6,2*	4,8 6,2* 6,2* 6,2* 6,2*			2,8 3,0 3,9 4,3* 4,3*	4,3* 4,3* 4,3* 4,3* 4,3*	7,91
3,0	Stabilisateurs relevés Lame abaissée 2 stabilisateurs abaissés Lame + 2 stab. abaissés 4 stabilisateurs abaissés	12,5* 13,4 15,1* 15,1* 15,1*	15,1* 15,1* 15,1* 15,1* 15,1*	6,8 7,4 9,3 11,0* 11,0*	10,2 11,0* 11,0* 11,0* 11,0*	4,6 5,0 6,2 7,6* 8,2*	6,7 8,2* 8,2* 8,2* 8,2*	3,1 3,4 4,3 5,5 6,7*	4,7 6,7* 6,7* 6,7* 6,7*			2,5 2,7 3,5 4,4* 4,4*	3,9 4,4* 4,4* 4,4* 4,4*	8,27
1,5	Stabilisateurs relevés Lame abaissée 2 stabilisateurs abaissés Lame + 2 stab. abaissés 4 stabilisateurs abaissés	12,2 13,1 14,6* 14,6* 14,6*	14,6* 14,6* 14,6* 14,6* 14,6*	6,8 7,4* 9,0 11,3 12,0*	9,9 12,0* 12,0* 12,0* 12,0*	4,7 5,1 6,2 7,5* 8,7*	6,7 8,7* 8,7* 8,7* 8,7*	3,0 3,3 4,2 5,4 6,6*	4,6 6,8* 6,8* 6,8* 6,8*			2,4 2,6 3,4 4,4 4,6*	3,8 4,6* 4,6* 4,6* 4,6*	8,35
0	Stabilisateurs relevés Lame abaissée 2 stabilisateurs abaissés Lame + 2 stab. abaissés 4 stabilisateurs abaissés	12,3 13,4 17,0* 17,0* 17,0*	17,0* 17,0* 17,0* 17,0* 17,0*	6,8 7,4 9,1* 11,4 12,1*	10,1* 12,1* 12,1* 12,1* 12,1*	4,4 4,8 6,1 7,6 8,8*	6,6 8,8* 8,8* 8,8* 8,8*	2,9 3,1 4,0 5,2 6,5	4,5 6,9* 6,9* 6,9* 6,9*			2,4 2,7 3,5 4,5 5,2*	3,9 5,2* 5,2* 5,2* 5,2*	8,14
-1,5	Stabilisateurs relevés Lame abaissée 2 stabilisateurs abaissés Lame + 2 stab. abaissés 4 stabilisateurs abaissés	11,7 13,0 17,7* 19,7* 19,7*	19,6 19,7* 19,7* 19,7* 19,7*	6,5 7,1 9,1 11,6* 12,3*	10,2 12,3* 12,5* 12,3* 12,3*	4,0 4,4 5,7 7,4 9,0*	6,3 9,0* 9,0* 9,0* 9,0*	2,7 3,0 3,9 5,1 5,8*	4,3 5,8* 5,8* 5,8* 5,8*			2,7 2,9 3,8 4,9 5,4*	4,2 5,4* 5,4* 5,4* 5,4*	7,62
-3,0	Stabilisateurs relevés Lame abaissée 2 stabilisateurs abaissés Lame + 2 stab. abaissés 4 stabilisateurs abaissés	11,6 12,9 17,7 20,4* 20,4*	20,4* 20,4* 20,4* 20,4* 20,4*	6,1 6,7 8,7 11,5 12,5*	9,8 12,5* 12,5* 12,5* 12,5*	3,8 4,2 5,5 7,1 7,5*	6,1 7,5* 7,5* 7,5* 7,5*					3,2 3,5 4,6 4,7* 4,7*	4,7* 4,7* 4,7* 4,7* 4,7*	6,72
-4,5	Stabilisateurs relevés Lame abaissée 2 stabilisateurs abaissés Lame + 2 stab. abaissés 4 stabilisateurs abaissés	11,2 12,5 14,2* 14,2* 14,2*	14,2* 14,2* 14,2* 14,2* 14,2*									6,5 7,2 7,7* 7,7* 7,7*	7,7* 7,7* 7,7* 7,7* 7,7*	4,21

Balancier 2,45 m

m	Châssis	3,0 m		4,5 m		6,0 m		7,5 m		9,0 m				m
9,0	Stabilisateurs relevés Lame abaissée 2 stabilisateurs abaissés Lame + 2 stab. abaissés 4 stabilisateurs abaissés											5,4* 5,4* 5,4* 5,4* 5,4*	5,4* 5,4* 5,4* 5,4* 5,4*	4,37
7,5	Stabilisateurs relevés Lame abaissée 2 stabilisateurs abaissés Lame + 2 stab. abaissés 4 stabilisateurs abaissés					4,7 5,1 5,3* 5,3* 5,3*	5,3* 5,3* 5,3* 5,3* 5,3*					4,3 4,4* 4,4* 4,4* 4,4*	4,4* 4,4* 4,4* 4,4* 4,4*	6,30
6,0	Stabilisateurs relevés Lame abaissée 2 stabilisateurs abaissés Lame + 2 stab. abaissés 4 stabilisateurs abaissés			6,4* 6,4* 6,4* 6,4* 6,4*	6,4* 6,4* 6,4* 6,4* 6,4*	4,8 5,2 6,4 6,5* 6,5*	6,5* 6,5* 6,5* 6,5* 6,5*					3,2 3,5 4,0* 4,0* 4,0*	4,0* 4,0* 4,0* 4,0* 4,0*	7,43
4,5	Stabilisateurs relevés Lame abaissée 2 stabilisateurs abaissés Lame + 2 stab. abaissés 4 stabilisateurs abaissés	8,2* 8,2* 8,2* 8,2* 8,2*	8,2* 8,2* 8,2* 8,2* 8,2*	7,2 7,8 8,2* 8,2* 8,2*	8,2* 8,2* 8,2* 8,2* 8,2*	4,7 5,1 6,3 7,4* 7,4*	6,9 7,4* 7,4* 7,4* 7,4*	3,2 3,5 4,4 5,5 6,1*	4,8 6,1* 6,1* 6,1* 6,1*			2,7 2,9 3,7 3,9* 3,9*	3,9* 3,9* 3,9* 3,9* 3,9*	8,11
3,0	Stabilisateurs relevés Lame abaissée 2 stabilisateurs abaissés Lame + 2 stab. abaissés 4 stabilisateurs abaissés	12,3* 13,5 15,2* 15,2* 15,2*	15,2* 15,2* 15,2* 15,2* 15,2*	6,8 7,5 9,2 10,8* 10,8*	10,2 10,8* 10,8* 10,8* 10,8*	4,6 5,0 6,1 7,6 8,1*	6,7 8,1* 8,1* 8,1* 8,1*	3,1 3,4 4,3 5,5 6,6	4,8 6,7* 6,7* 6,7* 6,7*			2,4 2,6 3,4 4,0* 4,0*	3,8 4,0* 4,0* 4,0* 4,0*	8,47
1,5	Stabilisateurs relevés Lame abaissée 2 stabilisateurs abaissés Lame + 2 stab. abaissés 4 stabilisateurs abaissés	12,0* 13,1 14,2* 14,2* 14,2*	14,2* 14,2* 14,2* 14,2* 14,2*	6,6 7,2 9,0 11,3* 11,9*	10,0 11,9* 11,9* 11,9* 11,9*	4,6 5,0 6,0 7,5 8,6*	6,7* 8,6* 8,6* 8,6* 8,6*	3,0 3,3 4,2 5,4 6,6	4,6 6,8* 6,8* 6,8* 6,8*			2,3 2,5 3,3 4,2* 4,2*	3,6 4,2* 4,2* 4,2* 4,2*	8,54
0	Stabilisateurs relevés Lame abaissée 2 stabilisateurs abaissés Lame + 2 stab. abaissés 4 stabilisateurs abaissés	12,1 13,2 16,4* 16,4* 16,4*	16,4* 16,4* 16,4* 16,4* 16,4*	6,8 7,4 9,0 11,4 12,0*	9,9 12,0* 12,0* 12,0* 12,0*	4,5 4,8 6,0 7,6* 8,7*	6,7 8,7* 8,7* 8,7* 8,7*	2,9 3,1 4,1 5,2 6,5	4,5 6,8* 6,8* 6,8* 6,8*			2,3 2,6 3,3 4,3 4,7*	3,7 4,7* 4,7* 4,7* 4,7*	8,34
-1,5	Stabilisateurs relevés Lame abaissée 2 stabilisateurs abaissés Lame + 2 stab. abaissés 4 stabilisateurs abaissés	11,7 13,0 17,6 19,5* 19,5*	19,5* 19,5* 19,5* 19,5* 19,5*	6,4 7,0 11,6 11,5 12,2*	10,2 12,2* 12,2* 12,2* 12,2*	4,1 4,5 5,7 7,4* 8,9*	6,4 8,9* 8,9* 8,9* 8,9*	2,7 3,0 3,9 5,1 6,2*	4,3 6,2* 6,2* 6,2* 6,2*			2,5 2,8 3,6 4,7 5,3*	4,0 5,3* 5,3* 5,3* 5,3*	7,84
-3,0	Stabilisateurs relevés Lame abaissée 2 stabilisateurs abaissés Lame + 2 stab. abaissés 4 stabilisateurs abaissés	11,6 12,9 17,6 20,1* 20,1*	20,1* 20,1* 20,1* 20,1* 20,1*	6,1 6,7 8,7 11,6 12,6*	9,8 12,6* 12,6* 12,6* 12,6*	3,8 4,2 5,5 7,1 8,0*	6,1 8,0* 8,0* 8,0* 8,0*					3,0 3,3 4,3 4,6* 4,6*	4,6* 4,6* 4,6* 4,6* 4,6*	6,96
-4,5	Stabilisateurs relevés Lame abaissée 2 stabilisateurs abaissés Lame + 2 stab. abaissés 4 stabilisateurs abaissés	11,2 12,5 15,9* 15,9* 15,9*	15,9* 15,9* 15,9* 15,9* 15,9*	5,9 6,5 7,8* 7,8* 7,8*	7,8* 7,8* 7,8* 7,8* 7,8*							5,3 5,8 6,4* 6,4* 6,4*	6,4* 6,4* 6,4* 6,4* 6,4*	4,82

Balancier 2,65 m

m	Châssis	3,0 m		4,5 m		6,0 m		7,5 m		9,0 m				m
9,0	Stabilisateurs relevés Lame abaissée 2 stabilisateurs abaissés Lame + 2 stab. abaissés 4 stabilisateurs abaissés			5,5* 5,5* 5,5* 5,5* 5,5*	5,5* 5,5* 5,5* 5,5* 5,5*							4,9* 4,9* 4,9* 4,9* 4,9*	4,9* 4,9* 4,9* 4,9* 4,9*	4,76
7,5	Stabilisateurs relevés Lame abaissée 2 stabilisateurs abaissés Lame + 2 stab. abaissés 4 stabilisateurs abaissés					4,7 5,1 5,4* 5,4* 5,4*	5,4* 5,4* 5,4* 5,4* 5,4*					4,0 4,0* 4,0* 4,0* 4,0*	4,0* 4,0* 4,0* 4,0* 4,0*	6,56
6,0	Stabilisateurs relevés Lame abaissée 2 stabilisateurs abaissés Lame + 2 stab. abaissés 4 stabilisateurs abaissés					4,8 5,2 6,1* 6,1* 6,1*	6,1* 6,1* 6,1* 6,1* 6,1*	3,2 3,4 4,3* 4,3* 4,3*	4,3* 4,3* 4,3* 4,3* 4,3*			3,0 3,3 3,7* 3,7* 3,7*	3,7* 3,7* 3,7* 3,7* 3,7*	7,65
4,5	Stabilisateurs relevés Lame abaissée 2 stabilisateurs abaissés Lame + 2 stab. abaissés 4 stabilisateurs abaissés			7,1 7,2* 7,2* 7,2* 7,2*	7,2* 7,2* 7,2* 7,2* 7,2*	4,7 5,1 6,3 7,1* 7,1*	6,9 7,1* 7,1* 7,1* 7,1*	3,2 3,5 4,4 5,5 6,0*	4,8 6,0* 6,0* 6,0* 6,0*			2,5 2,8 3,6 3,6* 3,6*	3,6* 3,6* 3,6* 3,6* 3,6*	8,32
3,0	Stabilisateurs relevés Lame abaissée 2 stabilisateurs abaissés Lame + 2 stab. abaissés 4 stabilisateurs abaissés	12,2 13,5 15,9* 15,9* 15,9*	15,9* 15,9* 15,9* 15,9* 15,9*	6,9 7,5 9,2 10,5* 10,5*	10,1 10,5* 10,5* 10,5* 10,5*	4,5 4,9 6,1 7,6 7,9*	6,7 7,9* 7,9* 7,9* 7,9*	3,2 3,5 4,4 5,5 6,6*	4,8 6,6* 6,6* 6,6* 6,6*			2,3 2,5 3,3 3,7* 3,7*	3,6 3,7* 3,7* 3,7* 3,7*	8,67
1,5	Stabilisateurs relevés Lame abaissée 2 stabilisateurs abaissés Lame + 2 stab. abaissés 4 stabilisateurs abaissés	11,8 13,1 13,8* 13,8* 13,8*	13,8* 13,8* 13,8* 13,8* 13,8*	6,6 7,2 9,1 11,3 11,8*	9,9* 11,8* 11,8* 11,8* 11,8*	4,5 4,9 6,0 7,5* 8,5*	6,5 8,5* 8,5* 8,5* 8,5*	3,1 3,3 4,2 5,4 6,6*	4,7 6,7* 6,7* 6,7* 6,7*			2,2 2,4 3,2 3,9* 3,9*	3,5 3,9* 3,9* 3,9* 3,9*	8,74
0	Stabilisateurs relevés Lame abaissée 2 stabilisateurs abaissés Lame + 2 stab. abaissés 4 stabilisateurs abaissés	11,9 13,2 15,8* 15,8* 15,8*	15,8* 15,8* 15,8* 15,8* 15,8*	6,8 7,3 9,0 11,2 12,0*	9,9 12,0* 12,0* 12,0* 12,0*	4,5 4,9 6,2 7,4 8,7*	6,7 8,7* 8,7* 8,7* 8,7*	2,9 3,2 4,1 5,2 6,5	4,5 6,8* 6,8* 6,8* 6,8*			2,2 2,4 3,2 4,2 4,3*	3,6 4,3* 4,3* 4,3* 4,3*	8,54
-1,5	Stabilisateurs relevés Lame abaissée 2 stabilisateurs abaissés Lame + 2 stab. abaissés 4 stabilisateurs abaissés	11,7 13,0 17,4 19,2* 19,2*	19,2* 19,2* 19,2* 19,2* 19,2*	6,4 7,0 9,1 11,5* 12,1*	10,2 12,1* 12,1* 12,1* 12,1*	4,1 4,5 5,8 7,4 8,8*	6,4 8,8* 8,8* 8,8* 8,8*	2,7 3,0 3,9 5,1 6,3	4,3 6,4* 6,4* 6,4* 6,4*			2,4 2,6 3,5 4,5 5,0*	3,8 5,0* 5,0* 5,0* 5,0*	8,05
-3,0	Stabilisateurs relevés Lame abaissée 2 stabilisateurs abaissés Lame + 2 stab. abaissés 4 stabilisateurs abaissés	11,5 12,8 17,6 20,0* 20,0*	20,0* 20,0* 20,0* 20,0* 20,0*	6,1 6,7 8,8 11,6 12,6*	9,9 12,6* 12,6* 12,6* 12,6*	3,8 4,2 5,5 7,1 8,4*	6,1 8,4* 8,4* 8,4* 8,4*					2,8 3,1 4,1 4,6* 4,6*	4,5 4,6* 4,6* 4,6* 4,6*	7,20
-4,5	Stabilisateurs relevés Lame abaissée 2 stabilisateurs abaissés Lame + 2 stab. abaissés 4 stabilisateurs abaissés	11,2 12,5 17,2 17,3* 17,3*	17,3* 17,3* 17,3* 17,3* 17,3*	5,8 6,4 8,5 9,1* 9,1*	9,1* 9,1* 9,1* 9,1* 9,1*							4,5 4,9 5,6* 5,6* 5,6*	5,6* 5,6* 5,6* 5,6* 5,6*	5,33

Balancier 3,05 m

m	Châssis	3,0 m		4,5 m		6,0 m		7,5 m		9,0 m				m
9,0	Stabilisateurs relevés Lame abaissée 2 stabilisateurs abaissés Lame + 2 stab. abaissés 4 stabilisateurs abaissés											4,0* 4,0* 4,0* 4,0* 4,0*	4,0* 4,0* 4,0* 4,0* 4,0*	5,40
7,5	Stabilisateurs relevés Lame abaissée 2 stabilisateurs abaissés Lame + 2 stab. abaissés 4 stabilisateurs abaissés					4,8* 5,0* 5,0* 5,0* 5,0*	5,0* 5,0* 5,0* 5,0* 5,0*					3,4* 3,4* 3,4* 3,4* 3,4*	3,4* 3,4* 3,4* 3,4* 3,4*	7,04
6,0	Stabilisateurs relevés Lame abaissée 2 stabilisateurs abaissés Lame + 2 stab. abaissés 4 stabilisateurs abaissés					4,9 5,2 5,3* 5,3* 5,3*	5,3* 5,3* 5,3* 5,3* 5,3*	3,3 3,5 4,4 4,5* 4,5*	4,5* 4,5* 4,5* 4,5* 4,5*			2,8 3,0 3,2* 3,2* 3,2*	3,2* 3,2* 3,2* 3,2* 3,2*	8,06
4,5	Stabilisateurs relevés Lame abaissée 2 stabilisateurs abaissés Lame + 2 stab. abaissés 4 stabilisateurs abaissés			5,8* 5,8* 5,8* 5,8* 5,8*	5,8* 5,8* 5,8* 5,8* 5,8*	4,7 5,1 6,0* 6,0* 6,0*	6,0* 6,0* 6,0* 6,0* 6,0*	3,3 3,6 4,5 5,5* 5,5*	4,8 5,5* 5,5* 5,5* 5,5*			2,3 2,6 3,1* 3,1* 3,1*	3,1* 3,1* 3,1* 3,1* 3,1*	8,69
3,0	Stabilisateurs relevés Lame abaissée 2 stabilisateurs abaissés Lame + 2 stab. abaissés 4 stabilisateurs abaissés	12,6* 13,7* 15,6* 15,6* 15,6*	15,6* 15,6* 15,6* 15,6* 15,6*	6,9 7,5 9,3 9,9* 9,9*	9,9* 9,9* 9,9* 9,9* 9,9*	4,6 5,0 6,1 7,6 7,6*	6,7 7,6* 7,6* 7,6* 7,6*	3,3 3,5 4,4 5,5 6,4*	4,8 6,4* 6,4* 6,4* 6,4*	2,1 2,4 3,1 3,3* 3,3*	3,3* 3,3* 3,3* 3,3* 3,3*	2,1 2,3 3,1 3,1* 3,1*	3,1* 3,1* 3,1* 3,1* 3,1*	9,03
1,5	Stabilisateurs relevés Lame abaissée 2 stabilisateurs abaissés Lame + 2 stab. abaissés 4 stabilisateurs abaissés	11,9 13,2 14,0* 14,0* 14,0*	14,0* 14,0* 14,0* 14,0* 14,0*	6,7 7,1 9,0 11,2 11,5*	9,9 11,5* 11,5* 11,5* 11,5*	4,5 4,9 5,9 7,4 8,3*	6,6 8,3* 8,3* 8,3* 8,3*	3,2 3,4 4,3 5,4 6,5	4,7 6,6* 6,6* 6,6* 6,6*	2,1 2,3 3,0 3,9* 3,9*	3,3 3,9* 3,9* 3,9* 3,9*	2,0 2,2 2,9 3,3* 3,3*	3,3 3,3* 3,3* 3,3* 3,3*	9,10
0	Stabilisateurs relevés Lame abaissée 2 stabilisateurs abaissés Lame + 2 stab. abaissés 4 stabilisateurs abaissés	11,9* 12,9 16,2* 16,2* 16,2*	16,2* 16,2* 16,2* 16,2* 16,2*	6,6 7,3 8,8 11,1* 11,9*	9,7* 11,9* 11,9* 11,9* 11,9*	4,5 4,9 6,1 7,3 8,6*	6,6 8,6* 8,6* 8,6* 8,6*	3,0 3,2 4,1 5,2 6,5	4,5 6,7* 6,7* 6,7* 6,7*			2,0 2,3 3,0 3,6* 3,6*	3,3 3,6* 3,6* 3,6* 3,6*	8,91
-1,5	Stabilisateurs relevés Lame abaissée 2 stabilisateurs abaissés Lame + 2 stab. abaissés 4 stabilisateurs abaissés	11,8 13,1 17,1* 18,4* 18,4*	18,4* 18,4* 18,4* 18,4* 18,4*	6,4 7,1 9,1 11,3 12,0*	10,0 12,0* 12,0* 12,0* 12,0*	4,2 4,6 5,8 7,5 8,6*	6,4 8,6* 8,6* 8,6* 8,6*	2,8 3,0 3,9 5,1 6,4	4,4 6,7* 6,7* 6,7* 6,7*			2,2 2,4 3,2 4,2 4,2*	3,6 4,2* 4,2* 4,2* 4,2*	8,44
-3,0	Stabilisateurs relevés Lame abaissée 2 stabilisateurs abaissés Lame + 2 stab. abaissés 4 stabilisateurs abaissés	11,4 12,7 17,5 19,7* 19,7*	19,7* 19,7* 19,7* 19,7* 19,7*	6,3 6,9 8,9 11,8 12,3*	10,0 12,3* 12,3* 12,3* 12,3*	3,9 4,2 5,5 7,2 8,7*	6,1 8,7* 8,7* 8,7* 8,7*	2,6 2,9 3,8 5,0 6,3	4,2 5,0* 5,0* 5,0* 5,0*			2,5 2,8 3,7 4,6* 4,6*	4,1 4,6* 4,6* 4,6* 4,6*	7,64
-4,5	Stabilisateurs relevés Lame abaissée 2 stabilisateurs abaissés Lame + 2 stab. abaissés 4 stabilisateurs abaissés	11,2 12,5 17,3 19,3* 19,3*	19,3* 19,3* 19,3* 19,3* 19,3*	5,8 6,4 8,4 10,8* 10,8*	9,5 10,8* 10,8* 10,8* 10,8*	3,7 4,1 5,2* 5,2* 5,2*	5,2* 5,2* 5,2* 5,2* 5,2*					3,6 3,9 4,6* 4,6* 4,6*	4,6* 4,6* 4,6* 4,6* 4,6*	6,14

Hauteur **Rotation 360°** **Dans l'axe** **Portée max.** *** Limité par l'hydraulique**

Les capacités de charge sont indiquées en tonnes (t) et mesurées au crochet de levage du dispositif de changement rapide Liebherr 48 sans accessoire. Elles sont indiquées pour une rotation de la tourelle à 360°, sur une surface dure, horizontale et portant uniformément, avec l'essieu oscillant bloqué. Les valeurs dans l'axe du châssis (+/– 15°) sont indiquées, pour la pelle non calée, avec essieu directeur à l'avant et, pour la pelle calée, avec essieu rigide à l'avant. Les valeurs sont déterminées pour la position optimale du vérin de réglage du bras. Les capacités de charge indiquées sont conformes à la norme ISO 10567 et correspondent au maximum à 75 % de la charge de basculement statique ou 87 % de la capacité de levage hydraulique ou sont limitées par la capacité de charge autorisée du crochet de levage du dispositif de changement rapide (max. 12 t). En cas de démontage du dispositif de changement rapide, les capacités de charge peuvent être majorées de 226 kg.
En harmonisation avec la norme européenne EN 474-5, les pelles hydrauliques doivent être équipées pour les travaux de levage de charge d'un dispositif anti-rupture de flexibles sur les vérins de flèche et d'un avertisseur de surcharge.

Equipement rétro A 914 C Litronic®

avec flèche monobloc 5,65 m

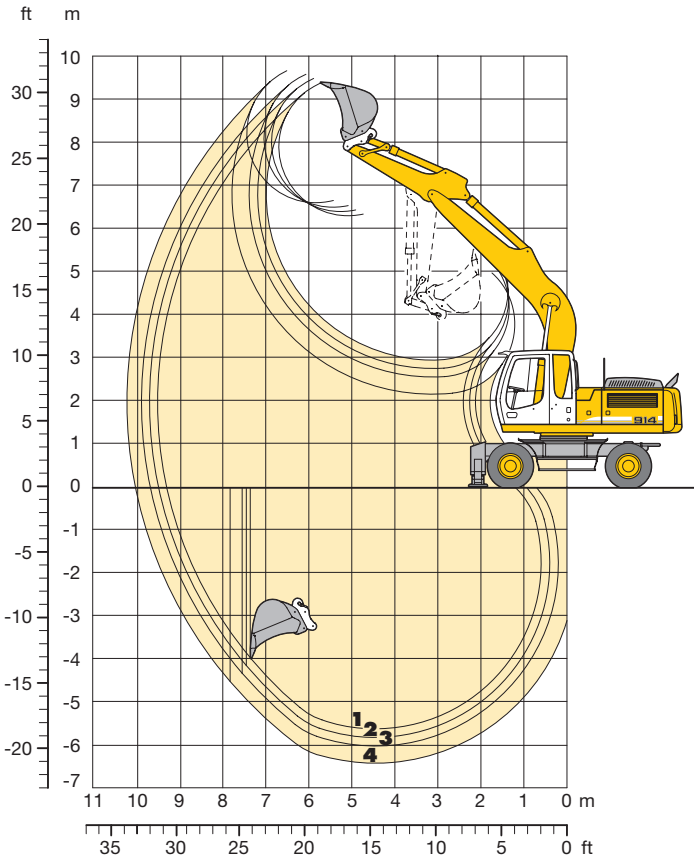

Débattements avec changement rapide

		1	2	3	4
Longueur du balancier	m	2,25	2,45	2,65	3,05
Profondeur maxi d'extraction	m	5,65	5,85	6,05	6,45
Portée maxi au sol	m	9,35	9,55	9,70	10,05
Hauteur maxi de déversement	m	6,30	6,40	6,50	6,60
Hauteur maxi à la dent	m	9,40	9,50	9,60	9,70

Forces aux dents

		1	2	3	4
Force de pénétration maxi	kN	122,8	115,9	109,7	99,2
	t	12,5	11,8	11,2	10,1
Force de cavage maxi	kN	158,1	158,1	158,1	158,1
	t	16,1	16,1	16,1	16,1

Force de cavage avec godet dérocteur 186,0 kN (19,0 t)

Poids

Le poids en ordre de marche comprend la machine de base, 8 roues jumelées avec entretoises, flèche monobloc 5,65 m, balancier 2,25 m, dispositif de changement rapide 48 et godet 1050 mm/0,80 m³.

Châssis	Poids
A 914 C Litronic® avec lame d'ancrage	20050 kg
A 914 C Litronic® avec 2 stabilisateurs	20450 kg
A 914 C Litronic® avec lame + 2 stabilisateurs	21650 kg
A 914 C Litronic® avec 4 stabilisateurs	21950 kg

Godet rétro Stabilité (limitation à 75 % de la charge de basculement statique conformément à la norme ISO 10567*)

Largeur de coupe	Capacité ISO 7451[1]	Poids	Stabilisateurs relevés				Lame abaissée				2 stabilisateurs abaissés				Lame + 2 stabilisateurs abaissés				4 stabilisateurs abaissés			
			Longueur du balancier (m)				Longueur du balancier (m)				Longueur du balancier (m)				Longueur du balancier (m)				Longueur du balancier (m)			
mm	m³	kg	2,25	2,45	2,65	3,05	2,25	2,45	2,65	3,05	2,25	2,45	2,65	3,05	2,25	2,45	2,65	3,05	2,25	2,45	2,65	3,05
550	0,35	490	□	□	□	□	□	□	□	□	□	□	□	□	□	□	□	□	□	□	□	□
650	0,40	550	□	□	□	□	□	□	□	□	□	□	□	□	□	□	□	□	□	□	□	□
850	0,60	600	□	△	△	■	□	□	□	△	□	□	□	□	□	□	□	□	□	□	□	□
1050	0,80	640	■	■	▲	▲	△	■	■	■	□	□	□	□	□	□	□	□	□	□	□	□
1250	1,00	680	▲	▲	▲	▲	■	▲	▲	▲	□	△	△	△	□	□	□	□	□	□	□	□
1400	1,20	870	▲	▲	▲	▲	▲	▲	▲	▲	■	■	■	▲	□	□	□	△	□	□	□	□
1400	1,40	930	▲	▲	▲	▲	▲	▲	▲	▲	■	▲	▲	▲	△	△	△	■	□	□	□	□

* Indications données à portée maximale sur une rotation de la tourelle à 360° avec l'essieu oscillant bloqué et sans dispositif de changement rapide (Conformément à la norme ISO 10567 les valeurs correspondent à 75 % de la charge de basculement statique ou 87 % de la limite hydr.)

[1] comparable avec SAE (avec dôme)

□ = ≤ 1,8 t/m³ poids spécifique maxi des matériaux
△ = ≤ 1,5 t/m³ poids spécifique maxi des matériaux
■ = ≤ 1,2 t/m³ poids spécifique maxi des matériaux
▲ = –

Equipement rétro A 924 C Litronic®

avec flèche monobloc 5,65 m

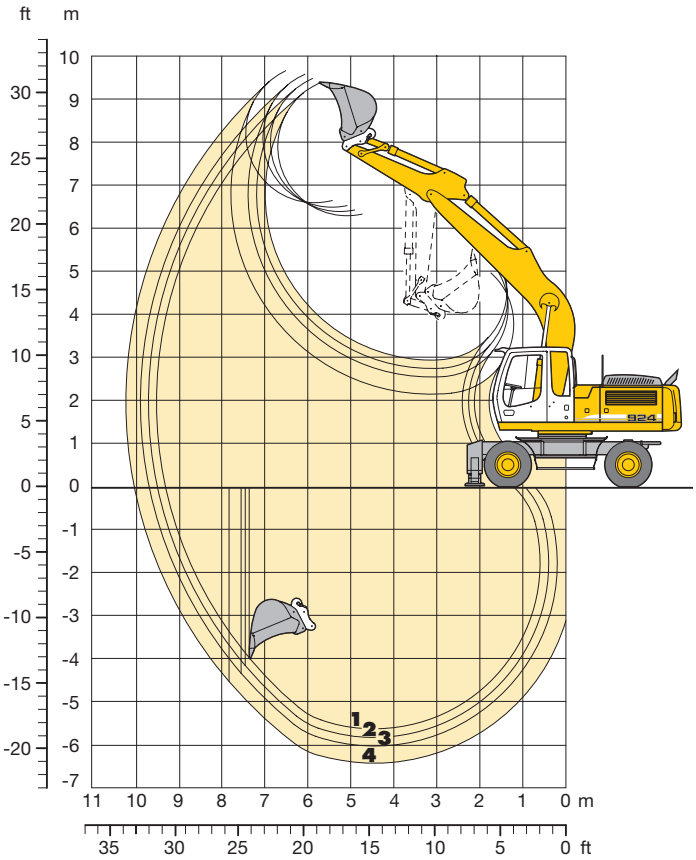

Débattements avec changement rapide

		1	2	3	4
Longueur du balancier	m	2,25	2,45	2,65	3,05
Profondeur maxi d'extraction	m	5,65	5,85	6,05	6,45
Portée maxi au sol	m	9,35	9,55	9,70	10,05
Hauteur maxi de déversement	m	6,30	6,40	6,50	6,60
Hauteur maxi à la dent	m	9,40	9,50	9,60	9,70

Forces aux dents

		1	2	3	4
Force de pénétration maxi	kN	122,8	115,9	109,7	99,2
	t	12,5	11,8	11,2	10,1
Force de cavage maxi	kN	158,1	158,1	158,1	158,1
	t	16,1	16,1	16,1	16,1

Force de cavage avec godet dérocteur 186,0 kN (19,0 t)

Poids

Le poids en ordre de marche comprend la machine de base, 8 roues jumelées avec entretoises, flèche monobloc 5,65 m, balancier 2,25 m, dispositif de changement rapide 48 et godet 1250 mm/1,00 m³.

Châssis	Poids
A 924 C Litronic® avec lame d'ancrage	22600 kg
A 924 C Litronic® avec 2 stabilisateurs	23000 kg
A 924 C Litronic® avec lame + 2 stabilisateurs	24500 kg
A 924 C Litronic® avec 4 stabilisateurs	24800 kg

Godet rétro Stabilité (limitation à 75 % de la charge de basculement statique conformément à la norme ISO 10567*)

Largeur de coupe	Capacité ISO 7451 1)	Poids	Stabilisateurs relevés				Lame abaissée				2 stabilisateurs abaissés				Lame + 2 stabilisateurs abaissés				4 stabilisateurs abaissés			
			Longueur du balancier (m)				Longueur du balancier (m)				Longueur du balancier (m)				Longueur du balancier (m)				Longueur du balancier (m)			
mm	m³	kg	2,25	2,45	2,65	3,05	2,25	2,45	2,65	3,05	2,25	2,45	2,65	3,05	2,25	2,45	2,65	3,05	2,25	2,45	2,65	3,05
550	0,35	490	□	□	□	□	□	□	□	□	□	□	□	□	□	□	□	□	□	□	□	□
650	0,40	550	□	□	□	□	□	□	□	□	□	□	□	□	□	□	□	□	□	□	□	□
850	0,60	600	□	□	□	□	□	□	□	□	□	□	□	□	□	□	□	□	□	□	□	□
1050	0,80	640	□	□	□	□	□	□	□	□	□	□	□	□	□	□	□	□	□	□	□	□
1250	1,00	680	□	□	□	△	□	□	□	□	□	□	□	□	□	□	□	□	□	□	□	□
1400	1,20	870	△	△	■	■	□	△	△	△	□	□	□	□	□	□	□	□	□	□	□	□
1400	1,40	930	■	■	■	▲	△	■	■	■	□	□	□	□	□	□	□	□	□	□	□	□

* Indications données à portée maximale sur une rotation de la tourelle à 360° avec l'essieu oscillant bloqué et sans dispositif de changement rapide (Conformément à la norme ISO 10567 les valeurs correspondent à 75 % de la charge de basculement statique ou 87 % de la limite hydr.)

1) comparable avec SAE (avec dôme)

□ = ≤ 1,8 t/m³ poids spécifique maxi des matériaux
△ = ≤ 1,5 t/m³ poids spécifique maxi des matériaux
■ = ≤ 1,2 t/m³ poids spécifique maxi des matériaux
▲ = –

Forces de levage A 914 C Litronic®

avec flèche monobloc 5,65 m

Balancier 2,25 m

m	Châssis	3,0 m		4,5 m		6,0 m		7,5 m		9,0 m				m
9,0	Stabilisateurs relevés Lame abaissée 2 stabilisateurs abaissés Lame + 2 stab. abaissés 4 stabilisateurs abaissés													
7,5	Stabilisateurs relevés Lame abaissée 2 stabilisateurs abaissés Lame + 2 stab. abaissés 4 stabilisateurs abaissés											3,1 3,4 4,5* 4,5* 4,5*	4,5* 4,5* 4,5* 4,5* 4,5*	5,96
6,0	Stabilisateurs relevés Lame abaissée 2 stabilisateurs abaissés Lame + 2 stab. abaissés 4 stabilisateurs abaissés					3,1 3,4 4,4 5,4* 5,4*	5,4 5,4* 5,4* 5,4* 5,4*					2,2 2,4 3,2 4,2 4,2*	4,0 4,2* 4,2* 4,2* 4,2*	7,10
4,5	Stabilisateurs relevés Lame abaissée 2 stabilisateurs abaissés Lame + 2 stab. abaissés 4 stabilisateurs abaissés					2,8 3,2 4,2 5,4 5,9*	5,2 5,9* 5,9* 5,9* 5,9*	1,9 2,1 2,8 3,7 4,8	3,5 5,4* 5,4* 5,4* 5,4*			1,7 1,9 2,6 3,5 4,2*	3,3 4,2* 4,2* 4,2* 4,2*	7,79
3,0	Stabilisateurs relevés Lame abaissée 2 stabilisateurs abaissés Lame + 2 stab. abaissés 4 stabilisateurs abaissés			3,9 4,4 5,9 8,0 8,9*	7,6 8,9* 8,9* 8,9* 8,9*	2,5 2,8 3,9 5,1 6,6	4,8 6,8* 6,8* 6,8* 6,8*	1,7 2,0 2,7 3,6 4,6	3,4 5,8* 5,8* 5,8* 5,8*			1,5 1,7 2,3 3,1 4,0	2,9 4,4* 4,4* 4,4* 4,4*	8,13
1,5	Stabilisateurs relevés Lame abaissée 2 stabilisateurs abaissés Lame + 2 stab. abaissés 4 stabilisateurs abaissés			3,3 3,8 5,3 7,3 10,0	6,9 10,5* 10,5* 10,5* 10,5*	2,3 2,6 3,6 4,8 6,3	4,5 7,6* 7,6* 7,6* 7,6*	1,6 1,8 2,5 3,4 4,5	3,2 6,1* 5,6 6,1* 6,1*			1,4 1,6 2,2 3,0 3,9	2,8 4,9* 4,9* 4,9* 4,9*	8,18
0	Stabilisateurs relevés Lame abaissée 2 stabilisateurs abaissés Lame + 2 stab. abaissés 4 stabilisateurs abaissés	5,6 6,1* 6,1* 6,1* 6,1*	6,1* 6,1* 6,1* 6,1* 6,1*	3,1 3,5 5,0 7,0 9,6	6,6 11,1* 11,1* 11,1* 11,1*	2,1 2,4 3,4 4,6 6,1	4,3 8,0* 7,9 8,0* 8,0*	1,5 1,7 2,4 3,3 4,3	3,1 6,3* 5,5 6,2 6,3*			1,4 1,6 2,2 3,0 4,0	2,9 5,6* 5,0 5,6* 5,6*	7,95
-1,5	Stabilisateurs relevés Lame abaissée 2 stabilisateurs abaissés Lame + 2 stab. abaissés 4 stabilisateurs abaissés	5,7 6,6 9,8 11,0* 11,0*	11,0* 11,0* 11,0* 11,0* 11,0*	3,0 3,5 5,0 6,9 9,5	6,5 10,8* 10,8* 10,8* 10,8*	2,0 2,3 3,3 4,5 6,0	4,2 8,0* 7,8 8,0* 8,0*					1,5 1,7 2,5 3,4 4,4	3,1 6,2* 5,6 6,2* 6,2*	7,40
-3,0	Stabilisateurs relevés Lame abaissée 2 stabilisateurs abaissés Lame + 2 stab. abaissés 4 stabilisateurs abaissés	5,9 6,8 10,0 13,5* 13,5*	13,5* 13,5* 13,5* 13,5* 13,5*	3,1 3,6 5,1 7,1 9,6	6,6 9,7* 9,7* 9,7* 9,7*	2,1 2,4 3,3 4,6 6,1	4,3 7,1* 7,1* 7,1* 7,1*					1,9 2,2 3,0 4,1 5,4	3,9 6,4* 6,4* 6,4* 6,4*	6,45
-4,5	Stabilisateurs relevés Lame abaissée 2 stabilisateurs abaissés Lame + 2 stab. abaissés 4 stabilisateurs abaissés			3,4 3,8 5,4 7,1* 7,1*	7,0 7,1* 7,1* 7,1* 7,1*							3,2 3,6 5,0 6,6* 6,6*	6,4 6,6* 6,6* 6,6* 6,6*	4,74

Balancier 2,45 m

m	Châssis	3,0 m		4,5 m		6,0 m		7,5 m		9,0 m				m
9,0	Stabilisateurs relevés Lame abaissée 2 stabilisateurs abaissés Lame + 2 stab. abaissés 4 stabilisateurs abaissés													
7,5	Stabilisateurs relevés Lame abaissée 2 stabilisateurs abaissés Lame + 2 stab. abaissés 4 stabilisateurs abaissés					3,1 3,4 4,5 4,8* 4,8*	4,8* 4,8* 4,8* 4,8* 4,8*					2,9 3,2 4,1* 4,1* 4,1*	4,1* 4,1* 4,1* 4,1* 4,1*	6,23
6,0	Stabilisateurs relevés Lame abaissée 2 stabilisateurs abaissés Lame + 2 stab. abaissés 4 stabilisateurs abaissés					3,1 3,4 4,4 5,2* 5,2*	5,2* 5,2* 5,2* 5,2* 5,2*					2,0 2,3 3,0 3,9* 3,9*	3,8 3,9* 3,9* 3,9* 3,9*	7,32
4,5	Stabilisateurs relevés Lame abaissée 2 stabilisateurs abaissés Lame + 2 stab. abaissés 4 stabilisateurs abaissés					2,9 3,2 4,2 5,5 5,7*	5,2 5,7* 5,7* 5,7* 5,7*	1,9 2,1 2,8 3,7 4,8	3,5 5,3* 5,3* 5,3* 5,3*			1,6 1,8 2,5 3,3 3,9*	3,1 3,9* 3,9* 3,9* 3,9*	7,99
3,0	Stabilisateurs relevés Lame abaissée 2 stabilisateurs abaissés Lame + 2 stab. abaissés 4 stabilisateurs abaissés			3,9 4,4 6,0 8,1 8,6*	7,6 8,6* 8,6* 8,6* 8,6*	2,6 2,9 3,9 5,1 6,6*	4,8 6,6* 6,6* 6,6* 6,6*	1,7 1,9 2,7 3,6 4,6	3,4 5,6* 5,6* 5,6* 5,6*			1,4 1,6 2,2 3,0 3,9	2,8 4,1* 4,1* 4,1* 4,1*	8,32
1,5	Stabilisateurs relevés Lame abaissée 2 stabilisateurs abaissés Lame + 2 stab. abaissés 4 stabilisateurs abaissés			3,4 3,8 5,3 7,4 10,0	6,9 10,3* 10,3* 10,3* 10,3*	2,3 2,5 3,5 4,8 6,3	4,5 7,4* 7,4* 7,4* 7,4*	1,6 1,8 2,5 3,4 4,4	3,2 6,0* 5,6 6,0* 6,0*			1,3 1,5 2,1 2,9 3,7	2,7 4,4* 4,4* 4,4* 4,4*	8,38
0	Stabilisateurs relevés Lame abaissée 2 stabilisateurs abaissés Lame + 2 stab. abaissés 4 stabilisateurs abaissés	5,5 6,3* 6,3* 6,3* 6,3*	6,3* 6,3* 6,3* 6,3* 6,3*	3,0 3,5 5,0 7,0 9,6	6,6 11,0* 11,0* 11,0* 11,0*	2,0 2,3 3,3 4,5 6,0	4,3 8,0* 7,9 8,0* 8,0*	1,5 1,7 2,4 3,3 4,3	3,1 6,3* 5,5 6,2 6,3*			1,3 1,5 2,1 2,9 3,8	2,7 5,1* 4,8 5,1* 5,1*	8,15
-1,5	Stabilisateurs relevés Lame abaissée 2 stabilisateurs abaissés Lame + 2 stab. abaissés 4 stabilisateurs abaissés	5,6 6,5 9,7 10,5* 10,5*	10,5* 10,5* 10,5* 10,5* 10,5*	3,0 3,4 4,9 6,9 9,5	6,5 10,9* 10,9* 10,9* 10,9*	2,0 2,3 3,2 4,4 5,9	4,2 8,0* 7,8 8,0* 8,0*	1,4 1,6 2,4 3,2 4,3	3,0 6,1* 5,4 6,1* 6,1*			1,4 1,6 2,3 3,2 4,2	3,0 6,1* 5,3 6,0* 6,0*	7,61
-3,0	Stabilisateurs relevés Lame abaissée 2 stabilisateurs abaissés Lame + 2 stab. abaissés 4 stabilisateurs abaissés	5,8 6,7 9,9 14,0* 14,0*	13,8 14,0* 14,0* 14,0* 14,0*	3,0 3,5 5,0 7,0 9,6	6,5 9,9* 9,9* 9,9* 9,9*	2,0 2,3 3,3 4,5 6,0	4,2 7,3* 7,3* 7,3* 7,3*					1,7 2,0 2,8 3,9 5,1	3,6 6,2* 6,2* 6,2* 6,2*	6,70
-4,5	Stabilisateurs relevés Lame abaissée 2 stabilisateurs abaissés Lame + 2 stab. abaissés 4 stabilisateurs abaissés			3,3 3,7 5,3 7,3 7,5*	6,8 7,5* 7,5* 7,5* 7,5*							2,7 3,1 4,3 5,9 6,3*	5,5 6,3* 6,3* 6,3* 6,3*	5,19

Balancier 2,65 m

m	Châssis	3,0 m		4,5 m		6,0 m		7,5 m		9,0 m				m
9,0	Stabilisateurs relevés Lame abaissée 2 stabilisateurs abaissés Lame + 2 stab. abaissés 4 stabilisateurs abaissés													
7,5	Stabilisateurs relevés Lame abaissée 2 stabilisateurs abaissés Lame + 2 stab. abaissés 4 stabilisateurs abaissés											2,7 3,0 3,8* 3,8* 3,8*	3,8* 3,8* 3,8* 3,8* 3,8*	6,49
6,0	Stabilisateurs relevés Lame abaissée 2 stabilisateurs abaissés Lame + 2 stab. abaissés 4 stabilisateurs abaissés							2,0 2,2 2,9 3,8* 3,8*	3,6 3,8* 3,8* 3,8* 3,8*			1,9 2,1 2,9 3,6* 3,6*	3,6 3,6* 3,6* 3,6* 3,6*	7,54
4,5	Stabilisateurs relevés Lame abaissée 2 stabilisateurs abaissés Lame + 2 stab. abaissés 4 stabilisateurs abaissés					2,9 3,2 4,2 5,5 5,5*	5,2 5,5* 5,5* 5,5* 5,5*	1,9 2,1 2,8 3,7 4,8	3,5 5,1* 5,1* 5,1* 5,1*			1,5 1,7 2,4 3,2 3,6*	3,0 3,6* 3,6* 3,6* 3,6*	8,19
3,0	Stabilisateurs relevés Lame abaissée 2 stabilisateurs abaissés Lame + 2 stab. abaissés 4 stabilisateurs abaissés	7,0 7,9 10,3* 10,3* 10,3*	10,3* 10,3* 10,3* 10,3* 10,3*	4,0 4,5 6,0 8,1 8,3*	7,7 8,3* 8,3* 8,3* 8,3*	2,6 2,9 3,9 5,1 6,4*	4,8 6,4* 6,4* 6,4* 6,4*	1,7 1,9 2,7 3,6 4,6	3,4 5,5* 5,5* 5,5* 5,5*			1,3 1,5 2,1 2,9 3,7	2,7 3,7* 3,7* 3,7* 3,7*	8,52
1,5	Stabilisateurs relevés Lame abaissée 2 stabilisateurs abaissés Lame + 2 stab. abaissés 4 stabilisateurs abaissés			3,4 3,8 5,4 7,4 10,0	6,9 10,0* 10,0* 10,0* 10,0*	2,2 2,5 3,5 4,8 6,3	4,5 7,3* 7,3* 7,3* 7,3*	1,6 1,8 2,5 3,4 4,4	3,2 5,9* 5,6 5,9* 5,9*			1,2 1,4 2,0 2,7 3,6	2,6 4,0* 4,0* 4,0* 4,0*	8,57
0	Stabilisateurs relevés Lame abaissée 2 stabilisateurs abaissés Lame + 2 stab. abaissés 4 stabilisateurs abaissés	5,4 6,3 6,4* 6,4* 6,4*	6,4* 6,4* 6,4* 6,4* 6,4*	3,0 3,5 5,0 7,0 9,6	6,5 10,9* 10,9* 10,9* 10,9*	2,0 2,3 3,3 4,5 6,0	4,2 7,9* 7,9* 7,9* 7,9*	1,4 1,7 2,4 3,3 4,3	3,0 6,2* 5,4 6,2 6,2*			1,2 1,4 2,0 2,8 3,7	2,6 4,6* 4,6* 4,6* 4,6*	8,35
-1,5	Stabilisateurs relevés Lame abaissée 2 stabilisateurs abaissés Lame + 2 stab. abaissés 4 stabilisateurs abaissés	5,5 6,4 9,5 10,2* 10,2*	10,2* 10,2* 10,2* 10,2* 10,2*	2,9 3,4 4,9 6,8 9,4	6,4 10,9* 10,9* 10,9* 10,9*	1,9 2,2 3,2 4,4 5,9	4,1 8,0* 7,7 8,0* 8,0*	1,4 1,6 2,3 3,2 4,2	3,0 6,2* 5,4 6,1 6,2*			1,3 1,5 2,2 3,0 4,0	2,8 5,6* 5,1 5,6* 5,6*	7,82
-3,0	Stabilisateurs relevés Lame abaissée 2 stabilisateurs abaissés Lame + 2 stab. abaissés 4 stabilisateurs abaissés	5,7 6,5 9,8 14,4* 14,4*	13,6 14,4* 14,4* 14,4* 14,4*	3,0 3,4 4,9 6,9 9,5	6,5 10,0* 10,0* 10,0* 10,0*	1,9 2,2 3,2 4,4 5,9	4,2 7,4* 7,4* 7,4* 7,4*					1,6 1,8 2,7 3,6 4,8	3,4 6,1* 6,1* 6,1* 6,1*	6,94
-4,5	Stabilisateurs relevés Lame abaissée 2 stabilisateurs abaissés Lame + 2 stab. abaissés 4 stabilisateurs abaissés	6,1 7,0 10,2 11,1* 11,1*	11,1* 11,1* 11,1* 11,1* 11,1*	3,2 3,6 5,2 7,2 7,9*	6,7 7,9* 7,9* 7,9* 7,9*							2,4 2,8 3,9 5,3 6,2*	5,0 6,2* 6,2* 6,2* 6,2*	5,50

Balancier 3,05 m

m	Châssis	3,0 m		4,5 m		6,0 m		7,5 m		9,0 m				m
9,0	Stabilisateurs relevés Lame abaissée 2 stabilisateurs abaissés Lame + 2 stab. abaissés 4 stabilisateurs abaissés													
7,5	Stabilisateurs relevés Lame abaissée 2 stabilisateurs abaissés Lame + 2 stab. abaissés 4 stabilisateurs abaissés											2,4 2,6 3,2* 3,2* 3,2*	3,2* 3,2* 3,2* 3,2* 3,2*	6,93
6,0	Stabilisateurs relevés Lame abaissée 2 stabilisateurs abaissés Lame + 2 stab. abaissés 4 stabilisateurs abaissés							2,0 2,2 3,0 3,9 4,1*	3,7 4,1* 4,1* 4,1* 4,1*			1,8 2,0 2,7 3,1* 3,1*	3,1* 3,1* 3,1* 3,1* 3,1*	7,93
4,5	Stabilisateurs relevés Lame abaissée 2 stabilisateurs abaissés Lame + 2 stab. abaissés 4 stabilisateurs abaissés					2,9 3,2 4,3 5,2* 5,2*	5,2* 5,2* 5,2* 5,2* 5,2*	1,9 2,1 2,9 3,8 4,8*	3,6 4,8* 4,8* 4,8* 4,8*			1,4 1,6 2,2 3,0 3,1*	2,8 3,1* 3,1* 3,1* 3,1*	8,54
3,0	Stabilisateurs relevés Lame abaissée 2 stabilisateurs abaissés Lame + 2 stab. abaissés 4 stabilisateurs abaissés	7,5 8,5 12,0 12,1* 12,1*	12,1* 12,1* 12,1* 12,1* 12,1*	4,1 4,6 6,2 7,7* 7,7*	7,7* 7,7* 7,7* 7,7* 7,7*	2,6 2,9 3,9 5,2 6,1*	4,9 6,1* 6,1* 6,1* 6,1*	1,7 2,0 2,7 3,6 4,6	3,4 5,2* 5,2* 5,2* 5,2*			1,2 1,4 2,0 2,7 3,2*	2,5 3,2* 3,2* 3,2* 3,2*	8,86
1,5	Stabilisateurs relevés Lame abaissée 2 stabilisateurs abaissés Lame + 2 stab. abaissés 4 stabilisateurs abaissés	5,9 6,1* 6,1* 6,1* 6,1*	6,1* 6,1* 6,1* 6,1* 6,1*	3,5 3,9 5,5 7,5 9,6*	7,0 9,6* 9,6* 9,6* 9,6*	2,3 2,6 3,6 4,8 6,3	4,5 7,0* 7,0* 7,0* 7,0*	1,6 1,8 2,5 3,4 4,4	3,2 5,7* 5,6 5,7* 5,7*			1,1 1,3 1,9 2,6 3,4	2,4 3,5* 3,5* 3,5* 3,5*	8,90
0	Stabilisateurs relevés Lame abaissée 2 stabilisateurs abaissés Lame + 2 stab. abaissés 4 stabilisateurs abaissés	5,4 6,3 6,9* 6,9* 6,9*	6,9* 6,9* 6,9* 6,9* 6,9*	3,0 3,5 5,0 7,0 9,6	6,6 10,7* 10,7* 10,7* 10,7*	2,0 2,3 3,3 4,5 6,0	4,2 7,7* 7,7* 7,7* 7,7*	1,4 1,6 2,3 3,2 4,3	3,0 6,1* 5,4 6,1* 6,1*			1,1 1,3 1,9 2,6 3,4	2,4 3,9* 3,9* 3,9* 3,9*	8,69
-1,5	Stabilisateurs relevés Lame abaissée 2 stabilisateurs abaissés Lame + 2 stab. abaissés 4 stabilisateurs abaissés	5,3 6,2 9,4 9,8* 9,8*	9,8* 9,8* 9,8* 9,8* 9,8*	2,9 3,3 4,8 6,8 9,4	6,4 10,9* 10,9* 10,9* 10,9*	1,9 2,2 3,2 4,4 5,8	4,1 7,9* 7,7 7,9* 7,9*	1,3 1,6 2,3 3,2 4,2	2,9 6,2* 5,3 6,1 6,2*			1,2 1,4 2,0 2,8 3,7	2,6 4,7* 4,7* 4,7* 4,7*	8,19
-3,0	Stabilisateurs relevés Lame abaissée 2 stabilisateurs abaissés Lame + 2 stab. abaissés 4 stabilisateurs abaissés	5,5 6,4 9,6 14,0* 14,0*	13,4 14,0* 14,0* 14,0* 14,0*	2,9 3,3 4,8 6,8 9,4	6,4 10,3* 10,3* 10,3* 10,3*	1,9 2,2 3,1 4,4 5,8	4,1 7,6* 7,6* 7,6* 7,6*					1,4 1,6 2,4 3,3 4,3	3,1 5,8* 5,5 5,8* 5,8*	7,35
-4,5	Stabilisateurs relevés Lame abaissée 2 stabilisateurs abaissés Lame + 2 stab. abaissés 4 stabilisateurs abaissés	5,8 6,7 10,0 12,2* 12,2*	12,2* 12,2* 12,2* 12,2* 12,2*	3,0 3,5 5,0 7,0 8,6*	6,6 8,6* 8,6* 8,6* 8,6*	2,0 2,3 3,3 4,5 6,0	4,3 6,1* 6,1* 6,1* 6,1*					2,0 2,3 3,3 4,5 6,0	4,2 6,0* 6,0* 6,0* 6,0*	6,02

Hauteur **Rotation 360°** **Dans l'axe** **Portée max.** *** Limité par l'hydraulique**

Les capacités de charge sont indiquées en tonnes (t) et mesurées au crochet de levage du dispositif de changement rapide Liebherr 48 sans accessoire. Elles sont indiquées pour une rotation de la tourelle à 360°, sur une surface dure, horizontale et portant uniformément, avec l'essieu oscillant bloqué. Les valeurs dans l'axe du châssis (+/– 15°) sont indiquées, pour la pelle non calée, avec essieu directeur à l'avant et, pour la pelle calée, avec essieu rigide à l'avant. Les capacités de charge indiquées sont conformes à la norme ISO 10567 et correspondent au maximum à 75 % de la charge de basculement statique ou 87 % de la capacité de levage hydraulique ou sont limitées par la capacité de charge autorisée du crochet de levage du dispositif de changement rapide (max. 12 t). En cas de démontage du dispositif de changement rapide, les capacités de charge peuvent être majorées de 226 kg.
En harmonisation avec la norme européenne EN 474-5, les pelles hydrauliques doivent être équipées pour les travaux de levage de charge d'un dispositif anti-rupture de flexibles sur les vérins de flèche et d'un avertisseur de surcharge.

Forces de levage A 924 C Litronic®

avec flèche monobloc 5,65 m

Balancier 2,25 m

m	Châssis	3,0 m		4,5 m		6,0 m		7,5 m		9,0 m				m
9,0	Stabilisateurs relevés Lame abaissée 2 stabilisateurs abaissés Lame + 2 stab. abaissés 4 stabilisateurs abaissés													
7,5	Stabilisateurs relevés Lame abaissée 2 stabilisateurs abaissés Lame + 2 stab. abaissés 4 stabilisateurs abaissés											4,5* 4,5* 4,5* 4,5* 4,5*	4,5* 4,5* 4,5* 4,5* 4,5*	5,96
6,0	Stabilisateurs relevés Lame abaissée 2 stabilisateurs abaissés Lame + 2 stab. abaissés 4 stabilisateurs abaissés					4,6 5,0 6,3 6,4* 6,4*	6,4* 6,4* 6,4* 6,4* 6,4*					3,4 3,7 4,2* 4,2* 4,2*	4,2* 4,2* 4,2* 4,2* 4,2*	7,10
4,5	Stabilisateurs relevés Lame abaissée 2 stabilisateurs abaissés Lame + 2 stab. abaissés 4 stabilisateurs abaissés					4,4 4,8 6,1 7,1* 7,1*	6,7 7,1* 7,1* 7,1* 7,1*	3,1 3,3 4,2 5,4 5,6*	4,7 5,6* 5,6* 5,6* 5,6*			2,9 3,1 4,0 4,2* 4,2*	4,2* 4,2* 4,2* 4,2* 4,2*	7,79
3,0	Stabilisateurs relevés Lame abaissée 2 stabilisateurs abaissés Lame + 2 stab. abaissés 4 stabilisateurs abaissés			6,2 6,8 8,8 10,7* 10,7*	9,9 10,7* 10,7* 10,7* 10,7*	4,1 4,5 5,7 7,4 8,1*	6,4 8,1* 8,1* 8,1* 8,1*	2,9 3,2 4,1 5,2 6,5	4,5 6,9* 6,9* 6,9* 6,9*			2,6 2,8 3,6 4,4* 4,4*	4,0 4,4* 4,4* 4,4* 4,4*	8,13
1,5	Stabilisateurs relevés Lame abaissée 2 stabilisateurs abaissés Lame + 2 stab. abaissés 4 stabilisateurs abaissés			5,6 6,2 8,2 10,9 12,6*	9,2 12,6* 12,6* 12,6* 12,6*	3,8 4,2 5,4 7,1 9,0	6,0 9,1* 9,1* 9,1* 9,1*	2,8 3,0 3,9 5,1 6,4	4,4 7,4* 7,2 7,4* 7,4*			2,4 2,7 3,5 4,5 4,9*	3,8 4,9* 4,9* 4,9* 4,9*	8,18
0	Stabilisateurs relevés Lame abaissée 2 stabilisateurs abaissés Lame + 2 stab. abaissés 4 stabilisateurs abaissés	6,1* 6,1* 6,1* 6,1* 6,1*	6,1* 6,1* 6,1* 6,1* 6,1*	5,3 5,9 7,9 10,6 13,3*	8,9 13,3* 13,3* 13,3* 13,3*	3,6 4,0 5,2 6,8 8,7	5,8 9,7* 9,7* 9,7* 9,7*	2,7 2,9 3,8 5,0 6,2	4,3 7,6* 7,1 7,6* 7,6*			2,5 2,7 3,5 4,6 5,6*	3,9 5,6* 5,6* 5,6* 5,6*	7,95
-1,5	Stabilisateurs relevés Lame abaissée 2 stabilisateurs abaissés Lame + 2 stab. abaissés 4 stabilisateurs abaissés	9,8 11,0* 11,0* 11,0* 11,0*	11,0* 11,0* 11,0* 11,0* 11,0*	5,3 5,8 7,8 10,5 13,0*	8,8 13,0* 13,0* 13,0* 13,0*	3,5 3,9 5,1 6,8 8,6	5,7 9,6* 9,6* 9,6* 9,6*					2,7 3,0 3,9 5,0 6,3	4,3 7,1* 7,1* 7,1* 7,1*	7,40
-3,0	Stabilisateurs relevés Lame abaissée 2 stabilisateurs abaissés Lame + 2 stab. abaissés 4 stabilisateurs abaissés	10,0 11,3 15,8 16,3* 16,3*	16,3* 16,3* 16,3* 16,3* 16,3*	5,4 5,9 7,9 10,6 11,7*	8,9 11,7* 11,7* 11,7* 11,7*	3,6 4,0 5,2 6,8 8,6*	5,8 8,6* 8,6* 8,6* 8,6*					3,3 3,6 4,7 6,2 7,8*	5,3 7,8* 7,8* 7,8* 7,8*	6,45
-4,5	Stabilisateurs relevés Lame abaissée 2 stabilisateurs abaissés Lame + 2 stab. abaissés 4 stabilisateurs abaissés			5,7 6,2 8,2 8,6* 8,6*	8,6* 8,6* 8,6* 8,6* 8,6*							5,3 5,8 7,6 8,0* 8,0*	8,0* 8,0* 8,0* 8,0* 8,0*	4,74

Balancier 2,45 m

m	Châssis	3,0 m		4,5 m		6,0 m		7,5 m		9,0 m				m
9,0	Stabilisateurs relevés Lame abaissée 2 stabilisateurs abaissés Lame + 2 stab. abaissés 4 stabilisateurs abaissés													
7,5	Stabilisateurs relevés Lame abaissée 2 stabilisateurs abaissés Lame + 2 stab. abaissés 4 stabilisateurs abaissés					4,7 4,8* 4,8* 4,8* 4,8*	4,8* 4,8* 4,8* 4,8* 4,8*					4,1* 4,1* 4,1* 4,1* 4,1*	4,1* 4,1* 4,1* 4,1* 4,1*	6,23
6,0	Stabilisateurs relevés Lame abaissée 2 stabilisateurs abaissés Lame + 2 stab. abaissés 4 stabilisateurs abaissés					4,7 5,0 6,2* 6,2* 6,2*	6,2* 6,2* 6,2* 6,2* 6,2*					3,3 3,5 3,9* 3,9* 3,9*	3,9* 3,9* 3,9* 3,9* 3,9*	7,32
4,5	Stabilisateurs relevés Lame abaissée 2 stabilisateurs abaissés Lame + 2 stab. abaissés 4 stabilisateurs abaissés					4,4 4,8 6,1 6,9* 6,9*	6,7 6,9* 6,9* 6,9* 6,9*	3,1 3,3 4,2 5,4 5,8*	4,7 5,8* 5,8* 5,8* 5,8*			2,7 3,0 3,8 3,9* 3,9*	3,9* 3,9* 3,9* 3,9* 3,9*	7,99
3,0	Stabilisateurs relevés Lame abaissée 2 stabilisateurs abaissés Lame + 2 stab. abaissés 4 stabilisateurs abaissés			6,2 6,8 8,9 10,3* 10,3*	9,9 10,3* 10,3* 10,3* 10,3*	4,1 4,5 5,7 7,4 7,9*	6,4 7,9* 7,9* 7,9* 7,9*	2,9 3,2 4,1 5,2 6,5	4,5 6,8* 6,8* 6,8* 6,8*			2,4 2,7 3,5 4,1* 4,1*	3,8 4,1* 4,1* 4,1* 4,1*	8,32
1,5	Stabilisateurs relevés Lame abaissée 2 stabilisateurs abaissés Lame + 2 stab. abaissés 4 stabilisateurs abaissés			5,6 6,2 8,2 10,9 12,3*	9,2 12,3* 12,3* 12,3* 12,3*	3,8 4,2 5,4 7,1 8,9*	6,0 8,9* 8,9* 8,9* 8,9*	2,8 3,0 3,9 5,1 6,4	4,3 7,3* 7,2 7,3* 7,3*			2,3 2,6 3,3 4,3 4,4*	3,7 4,4* 4,4* 4,4* 4,4*	8,38
0	Stabilisateurs relevés Lame abaissée 2 stabilisateurs abaissés Lame + 2 stab. abaissés 4 stabilisateurs abaissés	6,3* 6,3* 6,3* 6,3* 6,3*	6,3* 6,3* 6,3* 6,3* 6,3*	5,3 5,9 7,8 10,5 13,2*	8,9 13,2* 13,2* 13,2* 13,2*	3,6 4,0 5,2 6,8 8,7	5,8 9,6* 9,6* 9,6* 9,6*	2,6 2,9 3,8 4,9 6,2	4,2 7,6* 7,0 7,6* 7,6*			2,4 2,6 3,4 4,4 5,1*	3,8 5,1* 5,1* 5,1* 5,1*	8,15
-1,5	Stabilisateurs relevés Lame abaissée 2 stabilisateurs abaissés Lame + 2 stab. abaissés 4 stabilisateurs abaissés	9,7 10,5* 10,5* 10,5* 10,5*	10,5* 10,5* 10,5* 10,5* 10,5*	5,2 5,8 7,7 10,4 13,1*	8,7 9,1* 13,1* 13,1* 13,1*	3,5 3,9 5,1 6,7 8,6	5,7 9,6* 9,6* 9,6* 9,6*	2,6 2,9 3,8 4,9 6,2	4,2 7,4* 7,0 7,4* 7,4*			2,6 2,8 3,7 4,8 6,1	4,1 6,3* 6,3* 6,3* 6,3*	7,61
-3,0	Stabilisateurs relevés Lame abaissée 2 stabilisateurs abaissés Lame + 2 stab. abaissés 4 stabilisateurs abaissés	9,9 11,1 15,6 16,3* 16,3*	16,3* 16,3* 16,3* 16,3* 16,3*	5,3 5,9 7,8 10,5 11,9*	8,8 11,9* 11,9* 11,9* 11,9*	3,5 3,9 5,1 6,8 8,6	5,7 8,8* 8,8* 8,8* 8,8*					3,1 3,4 4,5 5,8 7,4	5,0 7,6* 7,6* 7,6* 7,6*	6,70
-4,5	Stabilisateurs relevés Lame abaissée 2 stabilisateurs abaissés Lame + 2 stab. abaissés 4 stabilisateurs abaissés			5,5 6,1 8,1 9,1* 9,1*	9,1* 9,1* 9,1* 9,1* 9,1*							4,6 5,0 6,6 7,6* 7,6*	7,4 7,6* 7,6* 7,6* 7,6*	5,19

Balancier 2,65 m

m	Châssis	3,0 m		4,5 m		6,0 m		7,5 m		9,0 m				m
9,0	Stabilisateurs relevés Lame abaissée 2 stabilisateurs abaissés Lame + 2 stab. abaissés 4 stabilisateurs abaissés													
7,5	Stabilisateurs relevés Lame abaissée 2 stabilisateurs abaissés Lame + 2 stab. abaissés 4 stabilisateurs abaissés											3,8* 3,8* 3,8* 3,8* 3,8*	3,8* 3,8* 3,8* 3,8* 3,8*	6,49
6,0	Stabilisateurs relevés Lame abaissée 2 stabilisateurs abaissés Lame + 2 stab. abaissés 4 stabilisateurs abaissés							3,1 3,4 3,8* 3,8* 3,8*	3,8* 3,8* 3,8* 3,8* 3,8*			3,1 3,4 3,6* 3,6* 3,6*	3,6* 3,6* 3,6* 3,6* 3,6*	7,54
4,5	Stabilisateurs relevés Lame abaissée 2 stabilisateurs abaissés Lame + 2 stab. abaissés 4 stabilisateurs abaissés					4,4 4,8 6,1 6,6* 6,6*	6,6* 6,6* 6,6* 6,6* 6,6*	3,1 3,3 4,2 5,4 5,7*	4,7 5,7* 5,7* 5,7* 5,7*			2,6 2,8 3,6* 3,6* 3,6*	3,6* 3,6* 3,6* 3,6* 3,6*	8,19
3,0	Stabilisateurs relevés Lame abaissée 2 stabilisateurs abaissés Lame + 2 stab. abaissés 4 stabilisateurs abaissés	10,3* 10,3* 10,3* 10,3* 10,3*	10,3* 10,3* 10,3* 10,3* 10,3*	6,3 6,9 8,9 10,0* 10,0*	10,0* 10,0* 10,0* 10,0* 10,0*	4,1 4,5 5,8 7,4 7,7*	6,4 7,7* 7,7* 7,7* 7,7*	2,9 3,2 4,1 5,2 6,5	4,5 6,6* 6,6* 6,6* 6,6*			2,3 2,6 3,3 3,7* 3,7*	3,7 3,7* 3,7* 3,7* 3,7*	8,52
1,5	Stabilisateurs relevés Lame abaissée 2 stabilisateurs abaissés Lame + 2 stab. abaissés 4 stabilisateurs abaissés			5,6 6,2 8,2 11,0 12,0*	9,2 12,0* 12,0* 12,0* 12,0*	3,8 4,2 5,4 7,1 8,8*	6,0 8,8* 8,8* 8,8* 8,8*	2,7 3,0 3,9 5,1 6,3	4,3 7,2* 7,2* 7,2* 7,2*			2,2 2,4 3,2 4,0* 4,0*	3,5 4,0* 4,0* 4,0* 4,0*	8,57
0	Stabilisateurs relevés Lame abaissée 2 stabilisateurs abaissés Lame + 2 stab. abaissés 4 stabilisateurs abaissés	6,4* 6,4* 6,4* 6,4* 6,4*	6,4* 6,4* 6,4* 6,4* 6,4*	5,3 5,8 7,8 10,5 13,1*	8,8 13,1* 13,1* 13,1* 13,1*	3,6 3,9 5,2 6,8 8,7	5,8 9,5* 9,5* 9,5* 9,5*	2,6 2,9 3,8 4,9 6,2	4,2 7,5* 7,0 7,5* 7,5*			2,2 2,5 3,2 4,2 4,6*	3,6 4,6* 4,6* 4,6* 4,6*	8,35
-1,5	Stabilisateurs relevés Lame abaissée 2 stabilisateurs abaissés Lame + 2 stab. abaissés 4 stabilisateurs abaissés	9,6 10,2* 10,2* 10,2* 10,2*	10,2* 10,2* 10,2* 10,2* 10,2*	5,2 5,7 7,7 10,4 13,1*	8,7 13,1* 13,1* 13,1* 13,1*	3,5 3,8 5,1 6,7 8,5	5,7 9,6* 9,6* 9,6* 9,6*	2,6 2,8 3,7 4,9 6,1	4,1 7,4* 7,0 7,4* 7,4*			2,4 2,7 3,5 4,6 5,6*	3,9 5,6* 5,6* 5,6* 5,6*	7,82
-3,0	Stabilisateurs relevés Lame abaissée 2 stabilisateurs abaissés Lame + 2 stab. abaissés 4 stabilisateurs abaissés	9,8 11,0 15,4* 15,4* 15,4*	15,4* 15,4* 15,4* 15,4* 15,4*	5,2 5,8 7,7 10,4 12,1*	8,8 12,1* 12,1* 12,1* 12,1*	3,5 3,9 5,1 6,7 8,6	5,7 8,9* 8,9* 8,9* 8,9*					2,9 3,2 4,2 5,5 6,9	4,7 7,3* 7,3* 7,3* 7,3*	6,94
-4,5	Stabilisateurs relevés Lame abaissée 2 stabilisateurs abaissés Lame + 2 stab. abaissés 4 stabilisateurs abaissés	10,2 11,4 13,4* 13,4* 13,4*	13,4* 13,4* 13,4* 13,4* 13,4*	5,4 6,0 8,0 9,6* 9,6*	9,0 9,6* 9,6* 9,6* 9,6*							4,1 4,6 6,0 7,5* 7,5*	6,7 7,5* 7,5* 7,5* 7,5*	5,50

Balancier 3,05 m

m	Châssis	3,0 m		4,5 m		6,0 m		7,5 m		9,0 m				m
9,0	Stabilisateurs relevés Lame abaissée 2 stabilisateurs abaissés Lame + 2 stab. abaissés 4 stabilisateurs abaissés													
7,5	Stabilisateurs relevés Lame abaissée 2 stabilisateurs abaissés Lame + 2 stab. abaissés 4 stabilisateurs abaissés											3,2* 3,2* 3,2* 3,2* 3,2*	3,2* 3,2* 3,2* 3,2* 3,2*	6,93
6,0	Stabilisateurs relevés Lame abaissée 2 stabilisateurs abaissés Lame + 2 stab. abaissés 4 stabilisateurs abaissés							3,2 3,5 4,1* 4,1* 4,1*	4,1* 4,1* 4,1* 4,1* 4,1*			2,9 3,1* 3,1* 3,1* 3,1*	3,1* 3,1* 3,1* 3,1* 3,1*	7,93
4,5	Stabilisateurs relevés Lame abaissée 2 stabilisateurs abaissés Lame + 2 stab. abaissés 4 stabilisateurs abaissés					4,5 4,9 6,2 6,2* 6,2*	6,2* 6,2* 6,2* 6,2* 6,2*	3,1 3,4 4,3 5,4* 5,4*	4,7 5,4* 5,4* 5,4* 5,4*			2,4 2,6 3,1* 3,1* 3,1*	3,1* 3,1* 3,1* 3,1* 3,1*	8,54
3,0	Stabilisateurs relevés Lame abaissée 2 stabilisateurs abaissés Lame + 2 stab. abaissés 4 stabilisateurs abaissés	11,8 13,1 14,5* 14,5* 14,5*	14,5* 14,5* 14,5* 14,5* 14,5*	6,4 7,0 9,1 9,2* 9,2*	9,2* 9,2* 9,2* 9,2* 9,2*	4,2 4,5 5,8 7,3* 7,3*	6,4 7,3* 7,3* 7,3* 7,3*	2,9 3,2 4,1 5,3 6,3*	4,5 6,3* 6,3* 6,3* 6,3*			2,2 2,4 3,1 3,2* 3,2*	3,2* 3,2* 3,2* 3,2* 3,2*	8,86
1,5	Stabilisateurs relevés Lame abaissée 2 stabilisateurs abaissés Lame + 2 stab. abaissés 4 stabilisateurs abaissés	6,1* 6,1* 6,1* 6,1* 6,1*	6,1* 6,1* 6,1* 6,1* 6,1*	5,7 6,3 8,3 11,1 11,5*	9,3 11,5* 11,5* 11,5* 11,5*	3,8 4,2 5,4 7,1 8,4*	6,1 8,4* 8,4* 8,4* 8,4*	2,7 3,0 3,9 5,1 6,3	4,3 6,9* 6,9* 6,9* 6,9*			2,1 2,3 3,0 3,5* 3,5*	3,3 3,5* 3,5* 3,5* 3,5*	8,90
0	Stabilisateurs relevés Lame abaissée 2 stabilisateurs abaissés Lame + 2 stab. abaissés 4 stabilisateurs abaissés	6,9* 6,9* 6,9* 6,9* 6,9*	6,9* 6,9* 6,9* 6,9* 6,9*	5,3 5,9 7,8 10,5 12,8*	8,8 12,8* 12,8* 12,8* 12,8*	3,6 3,9 5,2 6,8 8,7	5,8 9,3* 9,3* 9,3* 9,3*	2,6 2,9 3,8 4,9 6,2	4,2 7,4* 7,0 7,4* 7,4*			2,1 2,3 3,0 3,9* 3,9*	3,4 3,9* 3,9* 3,9* 3,9*	8,69
-1,5	Stabilisateurs relevés Lame abaissée 2 stabilisateurs abaissés Lame + 2 stab. abaissés 4 stabilisateurs abaissés	9,4 9,8* 9,8* 9,8* 9,8*	9,8* 9,8* 9,8* 9,8* 9,8*	5,1 5,7 7,6 10,3 13,1*	8,6 13,1* 13,1* 13,1* 13,1*	3,4 3,8 5,0 6,6 8,5	5,6 9,6* 9,6* 9,6* 9,6*	2,5 2,8 3,7 4,8 6,1	4,1 7,5* 6,9 7,5* 7,5*			2,2 2,5 3,3 4,3 4,7*	3,6 4,7* 4,7* 4,7* 4,7*	8,19
-3,0	Stabilisateurs relevés Lame abaissée 2 stabilisateurs abaissés Lame + 2 stab. abaissés 4 stabilisateurs abaissés	9,6 10,8 14,0* 14,0* 14,0*	14,0* 14,0* 14,0* 14,0* 14,0*	5,1 5,7 7,6 10,3 12,4*	8,7 12,4* 12,4* 12,4* 12,4*	3,4 3,8 5,0 6,6 8,5	5,6 9,1* 9,1* 9,1* 9,1*					2,6 2,9 3,8 5,0 6,3*	4,2 6,3* 6,3* 6,3* 6,3*	7,35
-4,5	Stabilisateurs relevés Lame abaissée 2 stabilisateurs abaissés Lame + 2 stab. abaissés 4 stabilisateurs abaissés	10,0 11,2 14,8* 14,8* 14,8*	14,8* 14,8* 14,8* 14,8* 14,8*	5,3 5,9 7,8 10,4* 10,4*	8,9 10,4* 10,4* 10,4* 10,4*	3,6 3,9 5,2 6,8 7,4*	5,8 7,4* 7,4* 7,4* 7,4*					3,6 3,9 5,2 6,8 7,3*	5,8 7,3* 7,3* 7,3* 7,3*	6,02

Hauteur Rotation 360° Dans l'axe Portée max. * Limité par l'hydraulique

Les capacités de charge sont indiquées en tonnes (t) et mesurées au crochet de levage du dispositif de changement rapide Liebherr 48 sans accessoire. Elles sont indiquées pour une rotation de la tourelle à 360°, sur une surface dure, horizontale et portant uniformément, avec l'essieu oscillant bloqué. Les valeurs dans l'axe du châssis (+/– 15°) sont indiquées, pour la pelle non calée, avec essieu directeur à l'avant et, pour la pelle calée, avec essieu rigide à l'avant. Les capacités de charge indiquées sont conformes à la norme ISO 10567 et correspondent au maximum à 75 % de la charge de basculement statique ou 87 % de la capacité de levage hydraulique ou sont limitées par la capacité de charge autorisée du crochet de levage du dispositif de changement rapide (max. 12 t). En cas de démontage du dispositif de changement rapide, les capacités de charge peuvent être majorées de 226 kg.
En harmonisation avec la norme européenne EN 474-5, les pelles hydrauliques doivent être équipées pour les travaux de levage de charge d'un dispositif anti-rupture de flexibles sur les vérins de flèche et d'un avertisseur de surcharge.

Equipement benne preneuse
A 914 C Litronic®
avec bras réglable hydrauliquement 3,90 m

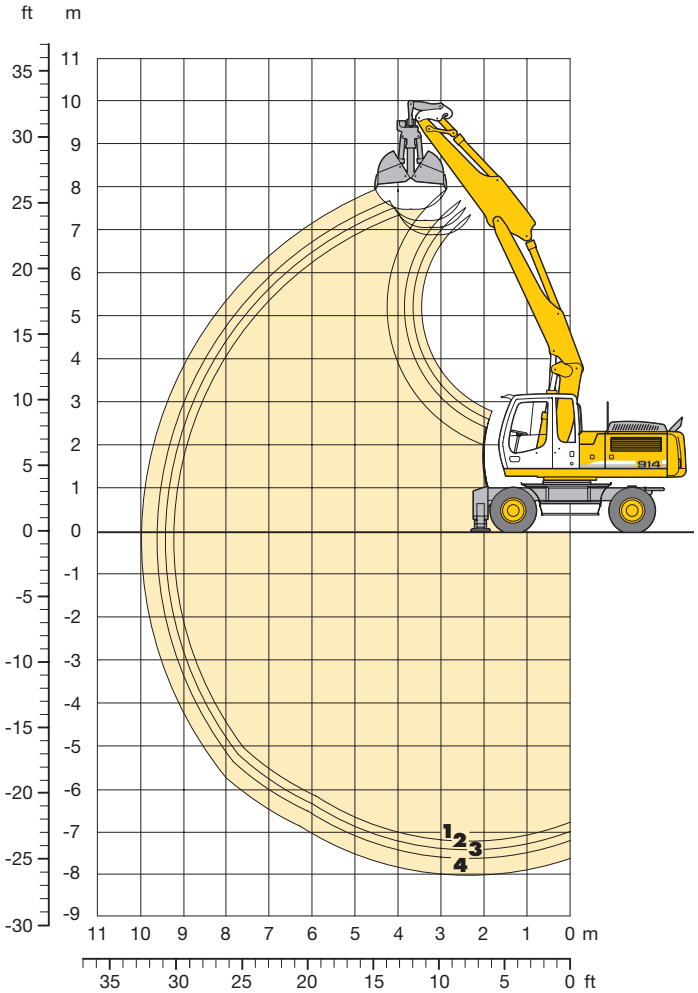

Débattements
avec changement rapide

		1	2	3	4
Longueur du balancier	m	2,25	2,45	2,65	3,05
Profondeur maxi d'extraction	m	7,15	7,35	7,55	7,95
Portée maxi au sol	m	9,20	9,40	9,60	9,95
Hauteur maxi de déversement	m	6,90	7,10	7,25	7,50

Bennes type

	10 B
Force de fermeture	73 kN (7,4 t)
Couple du mécanisme de rotation	1,76 kNm

Poids

Le poids en ordre de marche comprend la machine de base, 8 roues jumelées avec entretoises, bras réglable hydrauliquement 3,90 m, balancier 2,25 m, dispositif de changement rapide 48 et bennes type 10 B/0,60 m³.

Châssis	Poids
A 914 C Litronic® avec lame d'ancrage	20850 kg
A 914 C Litronic® avec 2 stabilisateurs	21350 kg
A 914 C Litronic® avec lame + 2 stabilisateurs	22450 kg
A 914 C Litronic® avec 4 stabilisateurs	22850 kg

Bennes type 10 B Stabilité (limitation à 75 % de la charge de basculement statique conformément à la norme ISO 10567*)

Largeur des coquilles	Capacité	Poids	Stabilisateurs relevés				Lame abaissée				2 stabilisateurs abaissés				Lame + 2 stabilisateurs abaissés				4 stabilisateurs abaissés			
			Longueur du balancier (m)				Longueur du balancier (m)				Longueur du balancier (m)				Longueur du balancier (m)				Longueur du balancier (m)			
mm	m³	kg	2,25	2,45	2,65	3,05	2,25	2,45	2,65	3,05	2,25	2,45	2,65	3,05	2,25	2,45	2,65	3,05	2,25	2,45	2,65	3,05
320[1]	0,17	770	□	□	□	□	□	□	□	□	□	□	□	□	□	□	□	□	□	□	□	□
400[1]	0,22	820	□	□	□	□	□	□	□	□	□	□	□	□	□	□	□	□	□	□	□	□
600[1]	0,35	860	□	□	□	△	□	□	□	□	□	□	□	□	□	□	□	□	□	□	□	□
800[1]	0,45	910	□	△	△	■	□	□	□	△	□	□	□	□	□	□	□	□	□	□	□	□
1000[1]	0,60	970	■	▲	▲	▲	△	△	■	▲	□	□	□	□	□	□	□	□	□	□	□	□
1000[1]	1,00	1040	▲	▲	▲	▲	▲	▲	▲	▲	△	■	■	■	□	□	□	□	□	□	□	□
1500[1]	1,50	1160	▲	▲	▲	▲	▲	▲	▲	▲	▲	▲	▲	▲	△	■	■	■	□	□	□	△
1800[1]	1,80	1280	▲	▲	▲	▲	▲	▲	▲	▲	▲	▲	▲	▲	■	▲	▲	▲	△	△	△	■
320[2]	0,17	820	□	□	□	□	□	□	□	□	□	□	□	□	□	□	□	□	□	□	□	□
400[2]	0,22	880	□	□	□	□	□	□	□	□	□	□	□	□	□	□	□	□	□	□	□	□
600[2]	0,35	950	□	□	□	△	□	□	□	□	□	□	□	□	□	□	□	□	□	□	□	□
800[2]	0,45	1010	△	△	■	▲	□	□	△	△	□	□	□	□	□	□	□	□	□	□	□	□

* Indications données à portée maximale sur une rotation de la tourelle à 360° avec l'essieu oscillant bloqué et sans dispositif de changement rapide (Conformément à la norme ISO 10567 les valeurs correspondent à 75 % de la charge de basculement statique ou 87 % de la limite hydr.)

[1] sans éjecteurs

[2] avec éjecteurs

Poids spécifique maxi des matériaux □ = ≤ 1,8 t/m³, △ = ≤ 1,5 t/m³, ■ = ≤ 1,2 t/m³, ▲ = –

Equipement benne preneuse
A 924 C Litronic®
avec bras réglable hydrauliquement 3,90 m

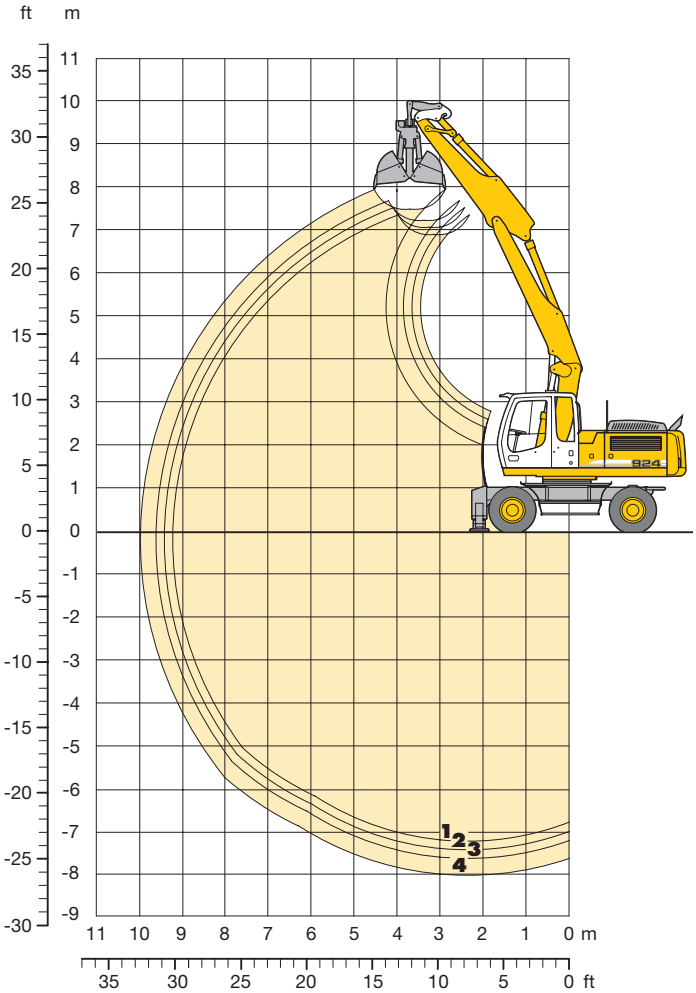

Débattements avec changement rapide

		1	2	3	4
Longueur du balancier	m	2,25	2,45	2,65	3,05
Profondeur maxi d'extraction	m	7,10	7,30	7,50	7,90
Portée maxi au sol	m	9,20	9,40	9,60	9,95
Hauteur maxi de déversement	m	6,95	7,10	7,25	7,50

Bennes type

	10 B
Force de fermeture	73 kN (7,4 t)
Couple du mécanisme de rotation	1,76 kNm

Poids

Le poids en ordre de marche comprend la machine de base, 8 roues jumelées avec entretoises, bras réglable hydrauliquement 3,90 m, balancier 2,25 m, dispositif de changement rapide 48 et bennes type 10 B/0,60 m³.

Châssis	Poids
A 924 C Litronic® avec lame d'ancrage	23350 kg
A 924 C Litronic® avec 2 stabilisateurs	23750 kg
A 924 C Litronic® avec lame + 2 stabilisateurs	25250 kg
A 924 C Litronic® avec 4 stabilisateurs	25550 kg

Bennes type 10 B Stabilité (limitation à 75 % de la charge de basculement statique conformément à la norme ISO 10567*)

Largeur des coquilles	Capacité	Poids	Stabilisateurs relevés				Lame abaissée				2 stabilisateurs abaissés				Lame + 2 stabilisateurs abaissés				4 stabilisateurs abaissés			
			Longueur du balancier (m)				Longueur du balancier (m)				Longueur du balancier (m)				Longueur du balancier (m)				Longueur du balancier (m)			
mm	m³	kg	2,25	2,45	2,65	3,05	2,25	2,45	2,65	3,05	2,25	2,45	2,65	3,05	2,25	2,45	2,65	3,05	2,25	2,45	2,65	3,05
320[1]	0,17	770	□	□	□	□	□	□	□	□	□	□	□	□	□	□	□	□	□	□	□	□
400[1]	0,22	820	□	□	□	□	□	□	□	□	□	□	□	□	□	□	□	□	□	□	□	□
600[1]	0,35	860	□	□	□	□	□	□	□	□	□	□	□	□	□	□	□	□	□	□	□	□
800[1]	0,45	910	□	□	□	□	□	□	□	□	□	□	□	□	□	□	□	□	□	□	□	□
1000[1]	0,60	970	□	□	□	□	□	□	□	□	□	□	□	□	□	□	□	□	□	□	□	□
1000[1]	1,00	1040	△	△	△	■	□	□	□	△	□	□	□	□	□	□	□	□	□	□	□	□
1500[1]	1,50	1160	▲	▲	▲	▲	■	■	▲	▲	□	△	△	△	□	□	□	△	□	□	□	△
1800[1]	1,80	1280	▲	▲	▲	▲	▲	▲	▲	▲	■	■	■	■	□	△	△	■	□	△	△	■
320[2]	0,17	820	□	□	□	□	□	□	□	□	□	□	□	□	□	□	□	□	□	□	□	□
400[2]	0,22	880	□	□	□	□	□	□	□	□	□	□	□	□	□	□	□	□	□	□	□	□
600[2]	0,35	950	□	□	□	□	□	□	□	□	□	□	□	□	□	□	□	□	□	□	□	□
800[2]	0,45	1010	□	□	□	□	□	□	□	□	□	□	□	□	□	□	□	□	□	□	□	□

* Indications données à portée maximale sur une rotation de la tourelle à 360° avec l'essieu oscillant bloqué et sans dispositif de changement rapide (Conformément à la norme ISO 10567 les valeurs correspondent à 75 % de la charge de basculement statique ou 87 % de la limite hydr.)

[1] sans éjecteurs

[2] avec éjecteurs

Poids spécifique maxi des matériaux □ = ≤ 1,8 t/m³, △ = ≤ 1,5 t/m³, ■ = ≤ 1,2 t/m³, ▲ = –

Equipement benne preneuse
A 914 C Litronic®
avec flèche monobloc 5,65 m

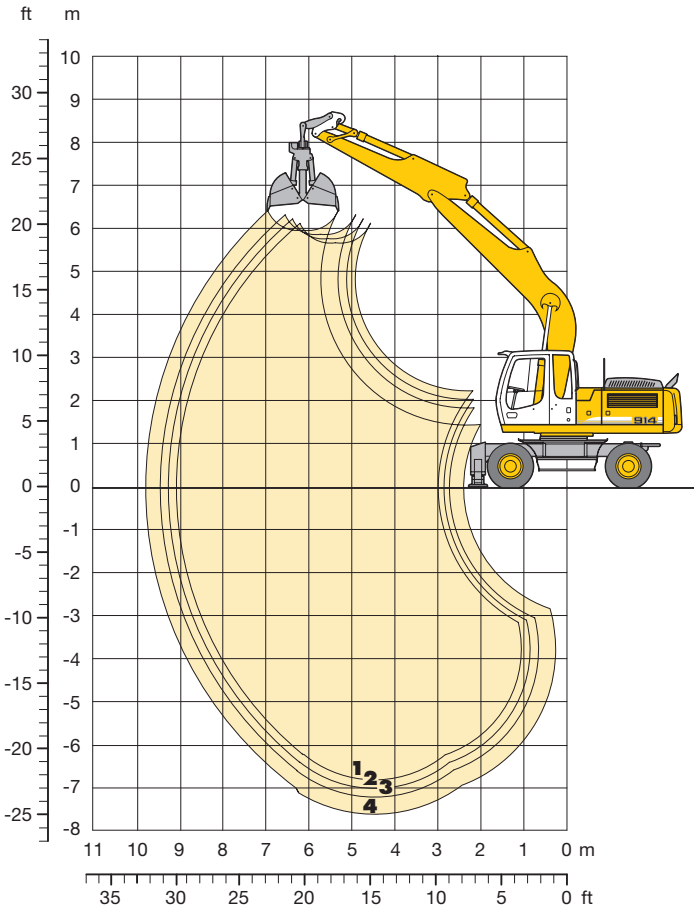

Débattements
avec changement rapide

		1	2	3	4
Longueur du balancier	m	2,25	2,45	2,65	3,05
Profondeur maxi d'extraction	m	6,80	7,00	7,20	7,60
Portée maxi au sol	m	9,10	9,25	9,45	9,80
Hauteur maxi de déversement	m	5,65	5,75	5,85	5,95

Bennes type

	10 B
Force de fermeture	73 kN (7,4 t)
Couple du mécanisme de rotation	1,76 kNm

Poids

Le poids en ordre de marche comprend la machine de base, 8 roues jumelées avec entretoises, flèche monobloc 5,65 m, balancier 2,25 m, dispositif de changement rapide 48 et bennes type 10 B/0,60 m³.

Châssis	Poids
A 914 C Litronic® avec lame d'ancrage	20350 kg
A 914 C Litronic® avec 2 stabilisateurs	20750 kg
A 914 C Litronic® avec lame + 2 stabilisateurs	21950 kg
A 914 C Litronic® avec 4 stabilisateurs	22250 kg

Bennes type 10 B Stabilité (limitation à 75 % de la charge de basculement statique conformément à la norme ISO 10567*)

Largeur des coquilles	Capacité	Poids	Stabilisateurs relevés				Lame abaissée				2 stabilisateurs abaissés				Lame + 2 stabilisateurs abaissés				4 stabilisateurs abaissés			
			Longueur du balancier (m)				Longueur du balancier (m)				Longueur du balancier (m)				Longueur du balancier (m)				Longueur du balancier (m)			
mm	m³	kg	2,25	2,45	2,65	3,05	2,25	2,45	2,65	3,05	2,25	2,45	2,65	3,05	2,25	2,45	2,65	3,05	2,25	2,45	2,65	3,05
320[1]	0,17	770	□	□	□	□	□	□	□	□	□	□	□	□	□	□	□	□	□	□	□	□
400[1]	0,22	820	□	□	□	□	□	□	□	□	□	□	□	□	□	□	□	□	□	□	□	□
600[1]	0,35	860	□	□	□	□	□	□	□	□	□	□	□	□	□	□	□	□	□	□	□	□
800[1]	0,45	910	□	△	△	■	□	□	□	△	□	□	□	□	□	□	□	□	□	□	□	□
1000[1]	0,60	970y	■	■	▲	▲	△	△	■	■	□	□	□	□	□	□	□	□	□	□	□	□
1000[1]	1,00	1040	▲	▲	▲	▲	▲	▲	▲	▲	△	△	■	■	□	□	□	□	□	□	□	□
1500[1]	1,50	1160	▲	▲	▲	▲	▲	▲	▲	▲	▲	▲	▲	▲	△	■	■	■	□	□	□	△
1800[1]	1,80	1280	▲	▲	▲	▲	▲	▲	▲	▲	▲	▲	▲	▲	■	▲	▲	▲	△	□	△	■
320[2]	0,17	820	□	□	□	□	□	□	□	□	□	□	□	□	□	□	□	□	□	□	□	□
400[2]	0,22	880	□	□	□	□	□	□	□	□	□	□	□	□	□	□	□	□	□	□	□	□
600[2]	0,35	950	□	□	□	△	□	□	□	□	□	□	□	□	□	□	□	□	□	□	□	□
800[2]	0,45	1010	△	△	■	▲	□	□	□	△	□	□	□	□	□	□	□	□	□	□	□	□

* Indications données à portée maximale sur une rotation de la tourelle à 360° avec l'essieu oscillant bloqué et sans dispositif de changement rapide (Conformément à la norme ISO 10567 les valeurs correspondent à 75 % de la charge de basculement statique ou 87 % de la limite hydr.)

[1] sans éjecteurs

[2] avec éjecteurs

Poids spécifique maxi des matériaux □ = ≤ 1,8 t/m³, △ = ≤ 1,5 t/m³, ■ = ≤ 1,2 t/m³, ▲ = –

Equipement benne preneuse
A 924 C Litronic®
avec flèche monobloc 5,65 m

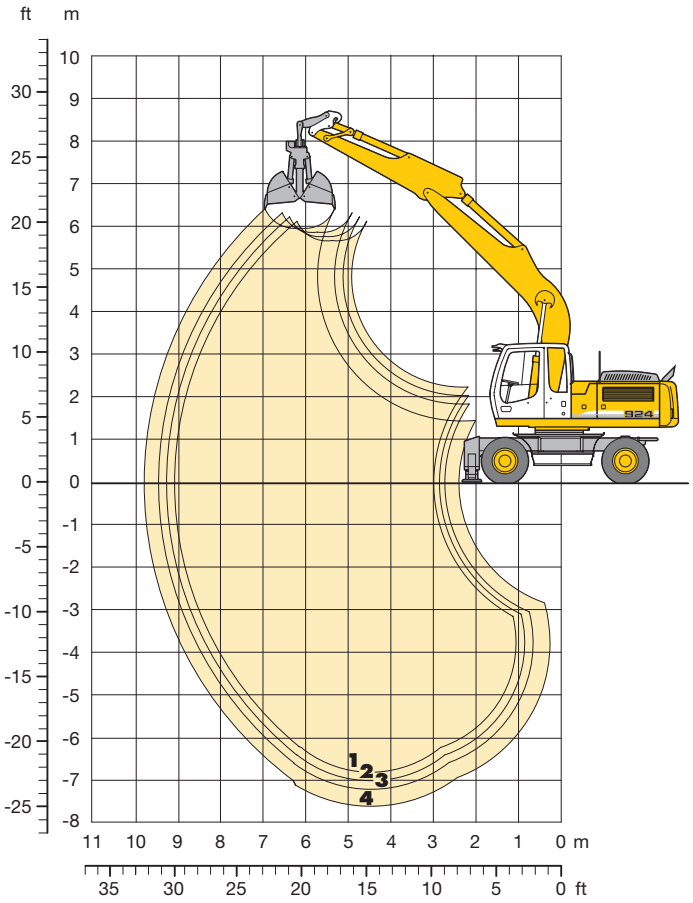

Débattements avec changement rapide

		1	2	3	4
Longueur du balancier	m	2,25	2,45	2,65	3,05
Profondeur maxi d'extraction	m	6,80	7,00	7,20	7,60
Portée maxi au sol	m	9,10	9,25	9,45	9,80
Hauteur maxi de déversement	m	5,70	5,80	5,90	6,00

Bennes type

	10 B
Force de fermeture	73 kN (7,4 t)
Couple du mécanisme de rotation	1,76 kNm

Poids

Le poids en ordre de marche comprend la machine de base, 8 roues jumelées avec entretoises, flèche monobloc 5,65 m, balancier 2,25 m, dispositif de changement rapide 48 et bennes type 10 B/0,60 m³.

Châssis	Poids
A 924 C Litronic® avec lame d'ancrage	22850 kg
A 924 C Litronic® avec 2 stabilisateurs	23250 kg
A 924 C Litronic® avec lame + 2 stabilisateurs	24750 kg
A 924 C Litronic® avec 4 stabilisateurs	25050 kg

Bennes type 10 B Stabilité (limitation à 75 % de la charge de basculement statique conformément à la norme ISO 10567*)

Largeur des coquilles	Capacité	Poids	Stabilisateurs relevés				Lame abaissée				2 stabilisateurs abaissés				Lame + 2 stabilisateurs abaissés				4 stabilisateurs abaissés			
			Longueur du balancier (m)				Longueur du balancier (m)				Longueur du balancier (m)				Longueur du balancier (m)				Longueur du balancier (m)			
mm	m³	kg	2,25	2,45	2,65	3,05	2,25	2,45	2,65	3,05	2,25	2,45	2,65	3,05	2,25	2,45	2,65	3,05	2,25	2,45	2,65	3,05
320[1]	0,17	770	□	□	□	□	□	□	□	□	□	□	□	□	□	□	□	□	□	□	□	□
400[1]	0,22	820	□	□	□	□	□	□	□	□	□	□	□	□	□	□	□	□	□	□	□	□
600[1]	0,35	860	□	□	□	□	□	□	□	□	□	□	□	□	□	□	□	□	□	□	□	□
800[1]	0,45	910	□	□	□	□	□	□	□	□	□	□	□	□	□	□	□	□	□	□	□	□
1000[1]	0,60	970	□	□	□	□	□	□	□	□	□	□	□	□	□	□	□	□	□	□	□	□
1000[1]	1,00	1040	□	△	△	■	□	□	□	△	□	□	□	□	□	□	□	□	□	□	□	□
1500[1]	1,50	1160	▲	▲	▲	▲	■	■	▲	▲	□	△	△	△	□	□	□	△	□	□	□	△
1800[1]	1,80	1280	▲	▲	▲	▲	▲	▲	▲	▲	■	■	■	■	□	□	△	■	□	□	△	■
320[2]	0,17	820	□	□	□	□	□	□	□	□	□	□	□	□	□	□	□	□	□	□	□	□
400[2]	0,22	880	□	□	□	□	□	□	□	□	□	□	□	□	□	□	□	□	□	□	□	□
600[2]	0,35	950	□	□	□	□	□	□	□	□	□	□	□	□	□	□	□	□	□	□	□	□
800[2]	0,45	1010	□	□	□	□	□	□	□	□	□	□	□	□	□	□	□	□	□	□	□	□

* Indications données à portée maximale sur une rotation de la tourelle à 360° avec l'essieu oscillant bloqué et sans dispositif de changement rapide (Conformément à la norme ISO 10567 les valeurs correspondent à 75 % de la charge de basculement statique ou 87 % de la limite hydr.)

[1] sans éjecteurs

[2] avec éjecteurs

Poids spécifique maxi des matériaux □ = ≤ 1,8 t/m³, △ = ≤ 1,5 t/m³, ■ = ≤ 1,2 t/m³, ▲ = –

Equipement curage de fossés
A 914 C Litronic®
avec bras réglable hydrauliquement 3,90 m

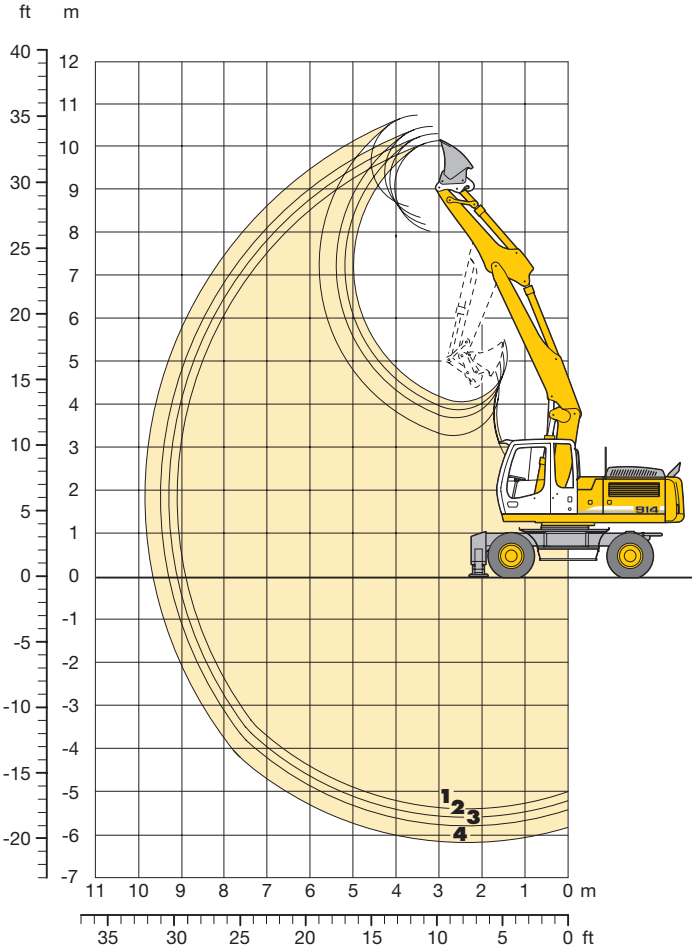

Débattements
avec changement rapide

		1	2	3	4
Longueur du balancier	m	2,25	2,45	2,65	3,05
Profondeur maxi d'extraction	m	5,40	5,60	5,80	6,20
Portée maxi au sol	m	8,90	9,10	9,30	9,65
Hauteur maxi de déversement	m	8,00	8,20	8,35	8,60
Hauteur maxi à la dent	m	10,15	10,30	10,45	10,70

Poids

Le poids en ordre de marche comprend la machine de base, 8 roues jumelées avec entretoises, bras réglable hydrauliquement 3,90 m, balancier 2,25 m, dispositif de changement rapide 48 et godet curage de fossés 2400 mm/0,85 m³.

Châssis	Poids
A 914 C Litronic® avec lame d'ancrage	20800 kg
A 914 C Litronic® avec 2 stabilisateurs	21300 kg
A 914 C Litronic® avec lame + 2 stabilisateurs	22400 kg
A 914 C Litronic® avec 4 stabilisateurs	22800 kg

Godets curage de fossés Stabilité (limitation à 75 % de la charge de basculement statique conformément à la norme ISO 10567*)

Largeur de coupe	Capacité ISO 7451[1]	Poids	Stabilisateurs relevés				Lame abaissée				2 stabilisateurs abaissés				Lame + 2 stabilisateurs abaissés				4 stabilisateurs abaissés			
			Longueur du balancier (m)				Longueur du balancier (m)				Longueur du balancier (m)				Longueur du balancier (m)				Longueur du balancier (m)			
mm	m³	kg	2,25	2,45	2,65	3,05	2,25	2,45	2,65	3,05	2,25	2,45	2,65	3,05	2,25	2,45	2,65	3,05	2,25	2,45	2,65	3,05
1500	0,50	400	□	□	□	□	□	□	□	□	□	□	□	□	□	□	□	□	□	□	□	□
2000	0,85	530	■	■	▲	▲	△	■	■	■	□	□	□	□	□	□	□	□	□	□	□	□
2000	0,70	510	△	△	■	■	□	△	△	△	□	□	□	□	□	□	□	□	□	□	□	□
2400	0,85	590	■	▲	▲	▲	△	■	■	▲	□	□	□	□	□	□	□	□	□	□	□	□
1600[2]	1,00	820	▲	▲	▲	▲	▲	▲	▲	▲	△	△	△	■	□	□	□	□	□	□	□	□
1600[2]	1,35	920	▲	▲	▲	▲	▲	▲	▲	▲	■	▲	▲	▲	□	△	△	■	□	□	□	□
2000[2]	0,70	820	■	▲	▲	▲	△	■	■	▲	□	□	□	□	□	□	□	□	□	□	□	□
2000[2]	1,00	890	▲	▲	▲	▲	▲	▲	▲	▲	△	△	■	■	□	□	□	□	□	□	□	□
2400[2]	0,85	890	▲	▲	▲	▲	■	▲	▲	▲	□	□	△	△	□	□	□	□	□	□	□	□

* Indications données à portée maximale sur une rotation de la tourelle à 360° avec l'essieu oscillant bloqué et sans dispositif de changement rapide (Conformément à la norme ISO 10567 les valeurs correspondent à 75 % de la charge de basculement statique ou 87 % de la limite hydr.)

[1] comparable avec SAE (avec dôme)

[2] inclinable 2 x 50°

□ = ≤ 1,8 t/m³ poids spécifique maxi des matériaux
△ = ≤ 1,5 t/m³ poids spécifique maxi des matériaux
■ = ≤ 1,2 t/m³ poids spécifique maxi des matériaux
▲ = –

Equipement curage de fossés
A 924 C Litronic®
avec bras réglable hydrauliquement 3,90 m

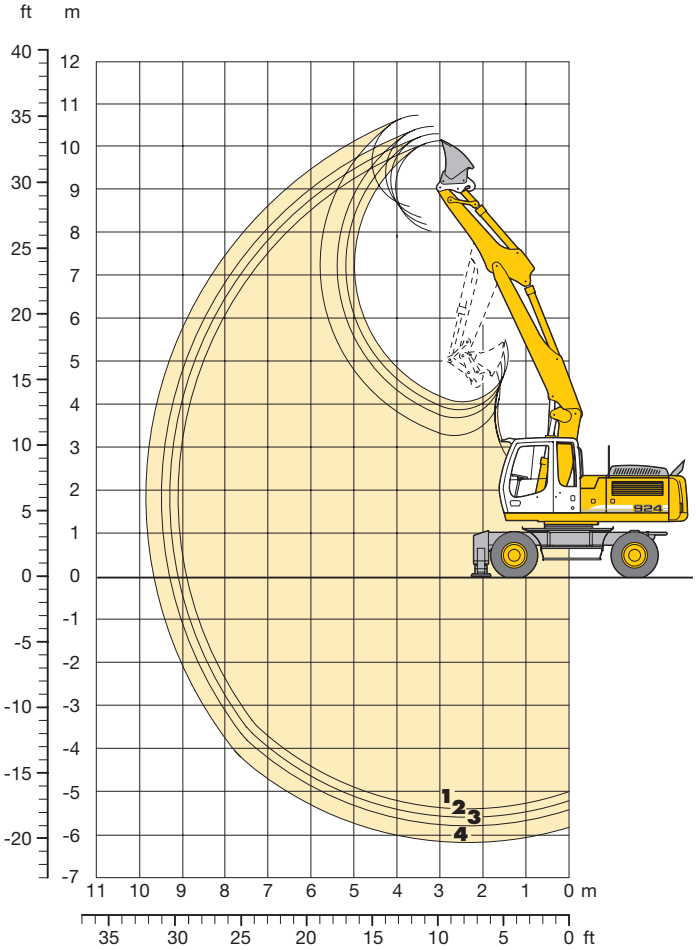

Débattements
avec changement rapide

		1	2	3	4
Longueur du balancier	m	2,25	2,45	2,65	3,05
Profondeur maxi d'extraction	m	5,40	5,60	5,80	6,20
Portée maxi au sol	m	8,90	9,10	9,30	9,65
Hauteur maxi de déversement	m	8,00	8,20	8,35	8,60
Hauteur maxi à la dent	m	10,15	10,30	10,45	10,70

Poids

Le poids en ordre de marche comprend la machine de base, 8 roues jumelées avec entretoises, bras réglable hydrauliquement 3,90 m, balancier 2,25 m, dispositif de changement rapide 48 et godet curage de fossés 2400 mm/0,85 m³.

Châssis	Poids
A 924 C Litronic® avec lame d'ancrage	23300 kg
A 924 C Litronic® avec 2 stabilisateurs	23700 kg
A 924 C Litronic® avec lame + 2 stabilisateurs	25200 kg
A 924 C Litronic® avec 4 stabilisateurs	25500 kg

Godets curage de fossés
Stabilité (limitation à 75 % de la charge de basculement statique conformément à la norme ISO 10567*)

Largeur de coupe	Capacité ISO 7451[1]	Poids	Stabilisateurs relevés				Lame abaissée				2 stabilisateurs abaissés				Lame + 2 stabilisateurs abaissés				4 stabilisateurs abaissés			
			Longueur du balancier (m)				Longueur du balancier (m)				Longueur du balancier (m)				Longueur du balancier (m)				Longueur du balancier (m)			
mm	m³	kg	2,25	2,45	2,65	3,05	2,25	2,45	2,65	3,05	2,25	2,45	2,65	3,05	2,25	2,45	2,65	3,05	2,25	2,45	2,65	3,05
1500	0,50	400	□	□	□	□	□	□	□	□	□	□	□	□	□	□	□	□	□	□	□	□
2000	0,85	530	□	□	□	□	□	□	□	□	□	□	□	□	□	□	□	□	□	□	□	□
2000	0,70	510	□	□	□	□	□	□	□	□	□	□	□	□	□	□	□	□	□	□	□	□
2400	0,85	590	□	□	□	□	□	□	□	□	□	□	□	□	□	□	□	□	□	□	□	□
1600[2]	1,00	820	□	□	△	△	□	□	□	△	□	□	□	□	□	□	□	□	□	□	□	□
1600[2]	1,35	920	■	■	■	▲	△	■	■	■	□	□	□	□	□	□	□	□	□	□	□	□
2000[2]	0,70	820	□	□	□	□	□	□	□	□	□	□	□	□	□	□	□	□	□	□	□	□
2000[2]	1,00	890	□	△	△	△	□	□	□	△	□	□	□	□	□	□	□	□	□	□	□	□
2400[2]	0,85	890	□	□	□	□	□	□	□	□	□	□	□	□	□	□	□	□	□	□	□	□

* Indications données à portée maximale sur une rotation de la tourelle à 360° avec l'essieu oscillant bloqué et sans dispositif de changement rapide (Conformément à la norme ISO 10567 les valeurs correspondent à 75 % de la charge de basculement statique ou 87 % de la limite hydr.)

[1] comparable avec SAE (avec dôme)

[2] inclinable 2 x 50°

□ = ≤ 1,8 t/m³ poids spécifique maxi des matériaux
△ = ≤ 1,5 t/m³ poids spécifique maxi des matériaux
■ = ≤ 1,2 t/m³ poids spécifique maxi des matériaux
▲ = –

Equipement curage de fossés
A 914 C Litronic®
avec flèche monobloc 5,65 m

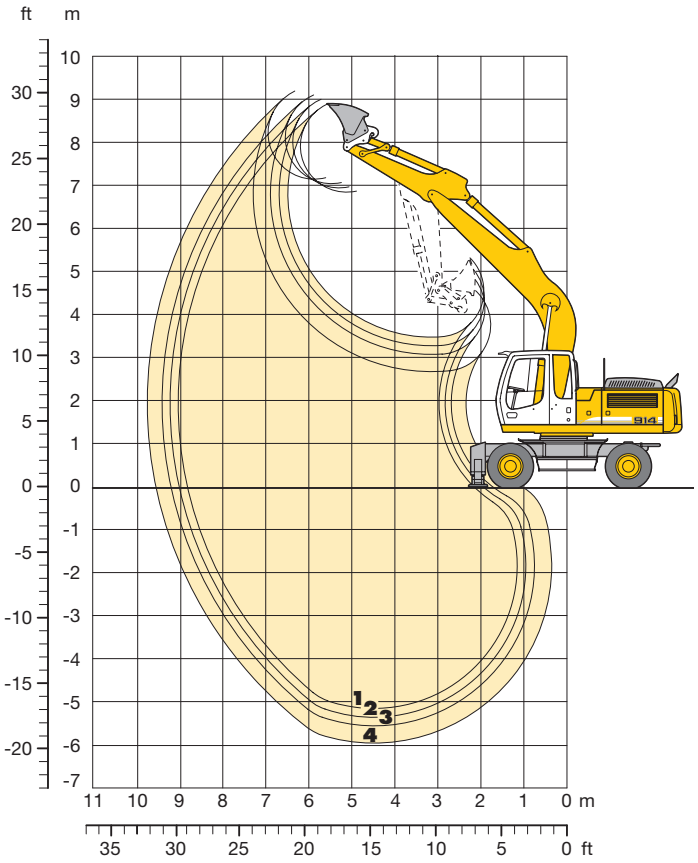

Débattements
avec changement rapide

		1	2	3	4
Longueur du balancier	m	2,25	2,45	2,65	3,05
Profondeur maxi d'extraction	m	5,10	5,30	5,50	5,90
Portée maxi au sol	m	8,75	8,95	9,15	9,50
Hauteur maxi de déversement	m	6,85	6,95	7,05	7,15
Hauteur maxi à la dent	m	8,90	9,00	9,10	9,20

Poids

Le poids en ordre de marche comprend la machine de base, 8 roues jumelées avec entretoises, flèche monobloc 5,65 m, balancier 2,25 m, dispositif de changement rapide 48 et godet curage de fossés 2400 mm/0,85 m³.

Châssis	Poids
A 914 C Litronic® avec lame d'ancrage	20300 kg
A 914 C Litronic® avec 2 stabilisateurs	20700 kg
A 914 C Litronic® avec lame + 2 stabilisateurs	21900 kg
A 914 C Litronic® avec 4 stabilisateurs	22200 kg

Godets curage de fossés
Stabilité (limitation à 75 % de la charge de basculement statique conformément à la norme ISO 10567*)

Largeur de coupe	Capacité ISO 7451 1)	Poids	Stabilisateurs relevés				Lame abaissée				2 stabilisateurs abaissés				Lame + 2 stabilisateurs abaissés				4 stabilisateurs abaissés			
			Longueur du balancier (m)				Longueur du balancier (m)				Longueur du balancier (m)				Longueur du balancier (m)				Longueur du balancier (m)			
mm	m³	kg	2,25	2,45	2,65	3,05	2,25	2,45	2,65	3,05	2,25	2,45	2,65	3,05	2,25	2,45	2,65	3,05	2,25	2,45	2,65	3,05
1500	0,50	400	□	□	□	□	□	□	□	□	□	□	□	□	□	□	□	□	□	□	□	□
2000	0,85	530	■	■	▲	▲	△	■	■	■	□	□	□	□	□	□	□	□	□	□	□	□
2000	0,70	510	△	△	■	■	□	□	△	△	□	□	□	□	□	□	□	□	□	□	□	□
2400	0,85	590	■	■	▲	▲	△	■	■	■	□	□	□	□	□	□	□	□	□	□	□	□
1600 2)	1,00	820	▲	▲	▲	▲	▲	▲	▲	▲	△	△	△	■	□	□	□	□	□	□	□	□
1600 2)	1,35	920	▲	▲	▲	▲	▲	▲	▲	▲	■	▲	▲	▲	□	△	△	△	□	□	□	□
2000 2)	0,70	820	■	■	▲	▲	△	△	■	■	□	□	□	□	□	□	□	□	□	□	□	□
2000 2)	1,00	890	▲	▲	▲	▲	▲	▲	▲	▲	△	△	△	■	□	□	□	□	□	□	□	□
2400 2)	0,85	890	▲	▲	▲	▲	■	▲	▲	▲	□	□	△	△	□	□	□	□	□	□	□	□

* Indications données à portée maximale sur une rotation de la tourelle à 360° avec l'essieu oscillant bloqué et sans dispositif de changement rapide (Conformément à la norme ISO 10567 les valeurs correspondent à 75 % de la charge de basculement statique ou 87 % de la limite hydr.)

1) comparable avec SAE (avec dôme)

2) inclinable 2 x 50°

□ = ≤ 1,8 t/m³ poids spécifique maxi des matériaux
△ = ≤ 1,5 t/m³ poids spécifique maxi des matériaux
■ = ≤ 1,2 t/m³ poids spécifique maxi des matériaux
▲ = –

Equipement curage de fossés
A 924 C Litronic®
avec flèche monobloc 5,65 m

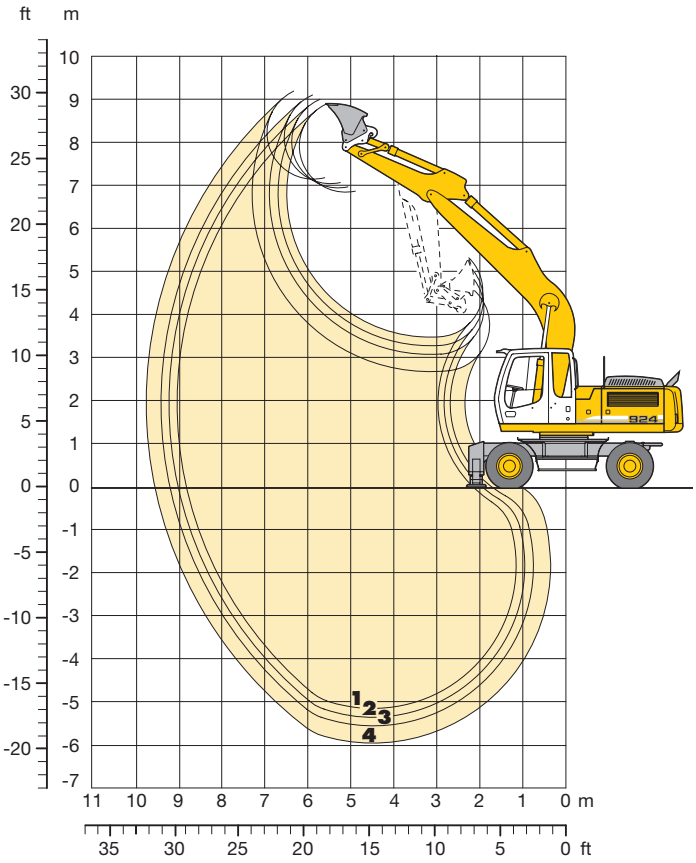

Débattements
avec changement rapide

		1	2	3	4
Longueur du balancier	m	2,25	2,45	2,65	3,05
Profondeur maxi d'extraction	m	5,10	5,30	5,50	5,90
Portée maxi au sol	m	8,75	8,95	9,15	9,50
Hauteur maxi de déversement	m	6,85	6,95	7,05	7,15
Hauteur maxi à la dent	m	8,90	9,00	9,10	9,20

Poids

Le poids en ordre de marche comprend la machine de base, 8 roues jumelées avec entretoises, flèche monobloc 5,65 m, balancier 2,25 m, dispositif de changement rapide 48 et godet curage de fossés 2400 mm/0,85 m³.

Châssis	Poids
A 924 C Litronic® avec lame d'ancrage	22800 kg
A 924 C Litronic® avec 2 stabilisateurs	23200 kg
A 924 C Litronic® avec lame + 2 stabilisateurs	24700 kg
A 924 C Litronic® avec 4 stabilisateurs	25000 kg

Godets curage de fossés
Stabilité (limitation à 75 % de la charge de basculement statique conformément à la norme ISO 10567*)

Largeur de coupe	Capacité ISO 7451 1)	Poids	Stabilisateurs relevés				Lame abaissée				2 stabilisateurs abaissés				Lame + 2 stabilisateurs abaissés				4 stabilisateurs abaissés			
			Longueur du balancier (m)				Longueur du balancier (m)				Longueur du balancier (m)				Longueur du balancier (m)				Longueur du balancier (m)			
mm	m³	kg	2,25	2,45	2,65	3,05	2,25	2,45	2,65	3,05	2,25	2,45	2,65	3,05	2,25	2,45	2,65	3,05	2,25	2,45	2,65	3,05
1500	0,50	400	□	□	□	□	□	□	□	□	□	□	□	□	□	□	□	□	□	□	□	□
2000	0,85	530	□	□	□	□	□	□	□	□	□	□	□	□	□	□	□	□	□	□	□	□
2000	0,70	510	□	□	□	□	□	□	□	□	□	□	□	□	□	□	□	□	□	□	□	□
2400	0,85	590	□	□	□	□	□	□	□	□	□	□	□	□	□	□	□	□	□	□	□	□
1600 2)	1,00	820	□	□	△	△	□	□	□	□	□	□	□	□	□	□	□	□	□	□	□	□
1600 2)	1,35	920	■	■	■	▲	△	△	■	■	□	□	□	□	□	□	□	□	□	□	□	□
2000 2)	0,70	820	□	□	□	□	□	□	□	□	□	□	□	□	□	□	□	□	□	□	□	□
2000 2)	1,00	890	□	□	△	△	□	□	□	△	□	□	□	□	□	□	□	□	□	□	□	□
2400 2)	0,85	890	□	□	□	□	□	□	□	□	□	□	□	□	□	□	□	□	□	□	□	□

* Indications données à portée maximale sur une rotation de la tourelle à 360° avec l'essieu oscillant bloqué et sans dispositif de changement rapide (Conformément à la norme ISO 10567 les valeurs correspondent à 75 % de la charge de basculement statique ou 87 % de la limite hydr.)

1) comparable avec SAE (avec dôme)

2) inclinable 2 x 50°

□ = ≤ 1,8 t/m³ poids spécifique maxi des matériaux
△ = ≤ 1,5 t/m³ poids spécifique maxi des matériaux
■ = ≤ 1,2 t/m³ poids spécifique maxi des matériaux
▲ = –

Equipement A 914 C Litronic®

Châssis

	s	o
Double circuit de freinage avec accumulateur de pression	•	
Protection du moteur de translation		•
Protection pour tige de vérin de stabilisateur		•
Rapport tout terrain commutable depuis la cabine	•	
Pneumatiques neufs	•	
Frein de stationnement sans entretien	•	
Commande individuelle des stabilisateurs		•
Variantes de pneumatiques		•
Sécurité contre rupture de flexibles sur chaque vérin de stabilisateur	•	
Direction assistée proportionnelle avec direction de secours	•	
Peinture spéciale		•
Caisse à outils avec clé des deux côtés	•	
Boîte semi-automatique à deux gammes de vitesses	•	

Tourelle

	s	o
Pompe de remplissage de carburant		•
Frein de blocage sans entretien intégré au réducteur	•	
Main courante, revêtement antidérapant	•	
Coupe-circuit général du circuit électrique	•	
Capot moteur à amortissement pneumatique	•	
Frein d'orientation à commande par pédale		•
Dispositif d'avertissement de marche arrière		•
Isolation phonique	•	
Peinture spéciale		•
Verrouillage mécanique tourelle/châssis	•	
Batteries renforcées sans entretien	•	
Outillage complémentaire		•
Caisse à outils avec clé	•	
Outillage complet	•	

Hydraulique

	s	o
Vanne d'arrêt entre le réservoir hydraulique et les pompes	•	
Accessoire pour rotation hydraulique	•	
Débit mini à pression élevée	•	
Points de mesure de la pression du circuit hydraulique	•	
Réservoir de pression pour l'abaissement contrôlé de l'équipement, moteur à l'arrêt	•	
Filtre avec haute précision de filtration (5 µm)	•	
Régulation par puissance limite électronique	•	
Adaptation continue de la puissance (ECO)	•	
Débit mini avec manipulateurs en position neutre	•	
Sélecteur du mode de travail avec réglage en continu	•	
Filtre pour circuit secondaire		•
Remplissage avec huile biologique		•
Tool Control		•
Circuits hydrauliques complémentaires		•

Moteur

	s	o
Suralimentation	•	
Refroidissement de l'air d'admission	•	
Mise au ralenti automatique du moteur	•	
Système injecteur pompe	•	
Filtre à air sec avec séparateur primaire, élément principal et élément de sécurité	•	

Cabine

	s	o
Vide poche	•	
Indicateurs digitaux pour température d'huile, régime moteur et pression d'huile	•	
Affichage des heures de fonctionnement, visible de l'extérieur	•	
Lucarne de toit	•	
Lucarne orientable des deux côtés		
Siège réglable (6 positions)	•	
Siège avec suspension pneumatique, appui-tête et chauffage		•
Réglage indépendant du siège et de la console	•	
Extincteur		•
Tapis de sol	•	
Eclairage intérieur	•	
Chauffage de la cabine avec dégivrage	•	
Crochet porte-manteau	•	
Climatisation	•	
Glacière électrique		•
Colonne de direction réglable	•	
Pare-brise blindé (non amovible)		•
Poste radio		•
Préequipement radio		•
Avant-toit de cabine	•	
Girophare		•
Vitres panoramiques teintées	•	
Vitre coulissante sur la porte	•	
Signal visuel lorsque les stabilisateurs sont sortis		•
Chauffage d'appoint		•
Pare-soleil		•
Rideau avec enrouleur	•	
Anti-vol électronique		•
Essuie-glaces et lave-glaces	•	
Allume-cigares et cendrier	•	
Phares additionnels		•

Equipement

	s	o
Phare de travail sur la flèche	•	
Conduites hydrauliques pour alimentation benne/grappin		•
Paliers étanches	•	
Godet rétro avec crochet de levage	•	
Gamme de bennes/grappins Liebherr		•
Graissage centralisé semi-automatique Liebherr	•	
Graissage centralisé automatique Liebherr		•
Likufix		•
Dispositif de sécurité contre ruptures de flexibles (vérin de levage)	•	
Dispositif de sécurité contre ruptures de flexibles (vérin de godet)		•
Dispositif de changement rapide mécanique ou hydraulique		•
Peinture spéciale		•
Godets spéciaux		•
Avertisseur de surcharges		•
Vanne pour commutation du circuit godet/benne ou grappin		•
Verrouillage de la biellette lors de l'application benne/grappin		•
Vérins avec amortisseur de fin de course	•	

Equipement A 924 C Litronic®

Châssis

	S	O
Double circuit de freinage avec accumulateur de pression	•	
Protection du moteur de translation		•
Protection pour tige de vérin de stabilisateur		•
Rapport tout terrain commutable depuis la cabine	•	
Pneumatiques neufs	•	
Frein de stationnement sans entretien	•	
Commande individuelle des stabilisateurs		•
Variantes de pneumatiques		•
Sécurité contre rupture de flexibles sur chaque vérin de stabilisateur	•	
Direction assistée proportionnelle avec direction de secours	•	
Peinture spéciale		•
Caisse à outils avec clé des deux côtés	•	
Boîte semi-automatique à deux gammes de vitesses	•	

Tourelle

	S	O
Pompe de remplissage de carburant		•
Frein de blocage sans entretien intégré au réducteur	•	
Main courante, revêtement antidérapant	•	
Coupe-circuit général du circuit électrique	•	
Capot moteur à amortissement pneumatique	•	
Frein d'orientation à commande par pédale		•
Dispositif d'avertissement de marche arrière		•
Isolation phonique	•	
Peinture spéciale		•
Verrouillage mécanique tourelle/châssis	•	
Batteries renforcées sans entretien	•	
Outillage complémentaire		•
Caisse à outils avec clé	•	
Outillage complet	•	

Hydraulique

	S	O
Vanne d'arrêt entre le réservoir hydraulique et les pompes	•	
Accessoire pour rotation hydraulique	•	
Débit mini à pression élevée	•	
Points de mesure de la pression du circuit hydraulique	•	
Réservoir de pression pour l'abaissement contrôlé de l'équipement, moteur à l'arrêt	•	
Filtre avec haute précision de filtration (5 µm)	•	
Régulation par puissance limite électronique	•	
Adaptation continue de la puissance (ECO)	•	
Débit mini avec manipulateurs en position neutre	•	
Sélecteur du mode de travail avec réglage en continu	•	
Filtre pour circuit secondaire		•
Remplissage avec huile biologique		•
Tool Control		•
Circuits hydrauliques complémentaires		•

Moteur

	S	O
Suralimentation	•	
Refroidissement de l'air d'admission	•	
Mise au ralenti automatique du moteur	•	
Système injecteur pompe	•	
Filtre à air sec avec séparateur primaire, élément principal et élément de sécurité	•	

Cabine

	S	O
Vide poche	•	
Indicateurs digitaux pour température d'huile, régime moteur et pression d'huile	•	
Affichage des heures de fonctionnement, visible de l'extérieur	•	
Lucarne de toit	•	
Lucarne orientable des deux côtés		
Siège réglable (6 positions)	•	
Siège avec suspension pneumatique, appui-tête et chauffage		•
Réglage indépendant du siège et de la console	•	
Extincteur		•
Tapis de sol	•	
Eclairage intérieur	•	
Chauffage de la cabine avec dégivrage	•	
Crochet porte-manteau	•	
Climatisation	•	
Glacière électrique		•
Colonne de direction réglable	•	
Pare-brise blindé (non amovible)		•
Poste radio		•
Préequipement radio		•
Avant-toit de cabine	•	
Girophare		•
Vitres panoramiques teintées	•	
Vitre coulissante sur la porte	•	
Signal visuel lorsque les stabilisateurs sont sortis		•
Chauffage d'appoint		•
Pare-soleil		•
Rideau avec enrouleur	•	
Anti-vol électronique		•
Essuie-glaces et lave-glaces	•	
Allume-cigares et cendrier	•	
Phares additionnels		•

Equipement

	S	O
Phare de travail sur la flèche	•	
Conduites hydrauliques pour alimentation benne/grappin		•
Paliers étanches	•	
Godet rétro avec crochet de levage	•	
Gamme de bennes/grappins Liebherr		•
Graissage centralisé semi-automatique Liebherr	•	
Graissage centralisé automatique Liebherr		•
Likufix		•
Dispositif de sécurité contre ruptures de flexibles (vérin de levage)	•	
Dispositif de sécurité contre ruptures de flexibles (vérin de godet)		•
Dispositif de changement rapide mécanique ou hydraulique		•
Peinture spéciale		•
Godets spéciaux		•
Avertisseur de surcharges		•
Vanne pour commutation du circuit godet/benne ou grappin		•
Verrouillage de la biellette lors de l'application benne/grappin		•
Vérins avec amortisseur de fin de course	•	

S = Standard, O = Option

Les équipements ou accessoires d'autres fabricants ne peuvent être montés qu'avec l'autorisation de Liebherr.

Toutes les machines représentées peuvent comporter des équipements optionnels. Modifications possibles sans préavis.

Le groupe Liebherr

Grande palette de produits

Le groupe Liebherr est l'un des plus grands constructeurs de machines de travaux publics dans le monde. Les produits et services Liebherr sont axés sur la rentabilité et sont reconnus dans de nombreux autres domaines : réfrigérateurs et congélateurs, équipements pour l'aviation et les chemins de fer, machines-outils ainsi que grues maritimes.

Profit maximal pour le client

Dans tous les secteurs de produits, nous proposons des gammes complètes avec de nombreuses variantes d'équipement. Leur évolution technique et leur qualité reconnue offrent aux clients Liebherr la garantie d'un profit maximum.

Compétence technologique

Afin de répondre au niveau de qualité élevé de ses produits, Liebherr attache beaucoup d'importance à maîtriser en interne les compétences essentielles. C'est pourquoi les composants majeurs sont élaborés et produits par Liebherr ; c'est le cas, par exemple, des systèmes de commande et d'entraînement des machines de travaux publics.

Mondial et indépendant

L'entreprise familiale Liebherr a été fondée en 1949 par Hans Liebherr. Depuis, l'entreprise n'a cessé de croître pour être, aujourd'hui, un groupe de plus de 26 000 salariés travaillant dans plus de 100 sociétés réparties sur les cinq continents. Le groupe est chapeauté par la société Liebherr-International AG dont le siège est à Bulle (Suisse) et dont les détenteurs sont les membres de la famille Liebherr.

www.liebherr.com

Printed in Germany by Eberl RG-BK-RP LHB/VF 10424661-2-03.07

Liebherr-Hydraulikbagger GmbH
Liebherrstraße 12, D-88457 Kirchdorf/Iller
☎ +49 7354 80-0, Fax +49 7354 80-72 94
www.liebherr.com, E-Mail: info.lhb@liebherr.com