Cat®
Cisailles universelles MP318, MP324

PELLES HYDRAULIQUES

Americas North

Mâchoire de démolition (D)

Mâchoire coupe-béton (CC)

Mâchoire universelle (U)

MP318
MP324

Système de cisaille universelle

PRODUCTIVITÉ
ÉLEVÉE
HAUTE
VITESSE
TEMPS DE SERVICE
MAXIMAL
POLYVALENCE
EXCEPTIONNELLE

Vitesse et puissance

- Temps de cycle les plus rapides de l'industrie
- Plus de puissance
- Performances avec multifonction

Remplacement de la mâchoire en 10 à 12 minutes

- Vous permet de rester productif
- Changement rapide de tâche

Facilité d'entretien

- Pièces d'usure libre-service
- Soudage sur une surface minimale pour moins de temps d'arrêt

Conception pour la démolition, le recyclage et la ferraille

- Six mâchoires interchangeables. Six applications différentes

Mâchoire de pulvérisateur (P)

Mâchoire de cisaille (S)

Mâchoire de cisaille de réservoir (TS)

CARACTÉRISTIQUES CLÉS

1. SYSTÈME DE REMPLACEMENT DE LA MÂCHOIRE

A. Les chevilles restent sur la mâchoire

B. Les verrous de disque fixent la mâchoire au boîtier. Le trou central accueille une barre de concassage de 1 po

C. La tige de vérin se fixe et actionne la mâchoire mobile

2. ROTATION SUR 360°

- Permet un positionnement précis de la mâchoire
- Tourne dans un sens ou dans l'autre

3. VÉRIN PROTÉGÉ

- Des protections mettent la tige à l'abri des chutes de débris

4. VERROU DE ROTATEUR

- Verrouille le rotateur pour le transport
- 2 positions
- La goupille de verrouillage se range dans le boîtier lorsqu'elle n'est pas utilisée

5. VERROUILLAGE DU VÉRIN

- Maintient la mâchoire en place durant le changement de mâchoire
- La goupille de verrouillage se range dans le boîtier lorsqu'elle n'est pas utilisée

REMPLACEMENT DE LA MÂCHOIRE SIMPLE ET RAPIDE

- **10 à 12 minutes**
- **Remplacement par le conducteur seul**
- **Outils manuels courants**
- **Vous permet de rester productif**

HAUTE VITESSE
PRODUCTIVITÉ
ÉLEVÉE

TECHONOLOIGE SPEEDBOOSTER

- De la puissance quand ça compte
- Alterne entre puissance et vitesse afin d'assurer les meilleures performances
- Temps de cycle réels, rendement réel
- Consultez le code ci-dessous pour voir cette technologie en action

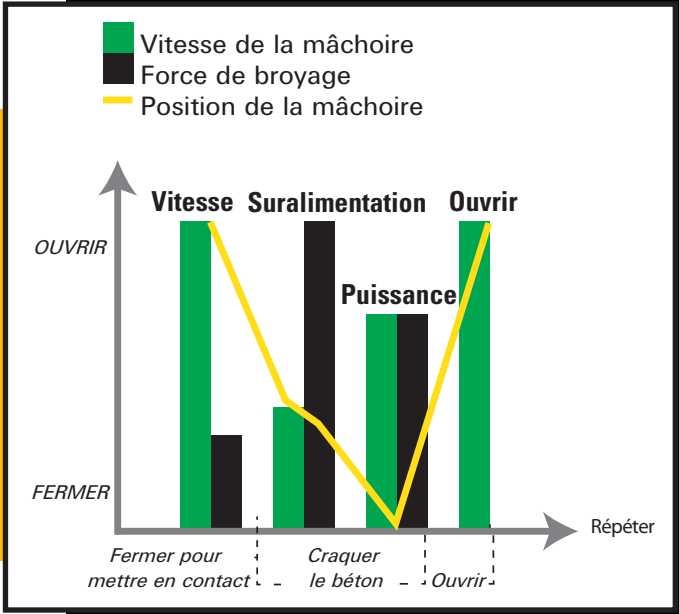

Remplacement facile de la mâchoire

Productivité sur le chantier

Technologie SpeedBooster

DÉMOLISSEZ LES STRUCTURES DE BÉTON STRUCTURE

MÂCHOIRE DE DÉMOLITION (D)

Conçue pour :

- Travaux sur le béton de grande taille, avec ou sans barres d'armature
- Béton de toutes résistances

Fonctionnement :

- Mâchoire étroite pour une concentration de la force
- Grande ouverture de mâchoire
- Dents de concassage alignées pour la pénétration
- Bords de coupe pour les barres d'armature

Résultat :

- Le béton épais est brisé en grands morceaux de taille manipulable
- Les barres d'armature sont coupées

Aperçu général de la mâchoire de démolition (D)

1. **PROTECTION DE TALON** incluse comme partie des dents supérieures et inférieures.
2. **GALET ANTI-USURE LATÉRAL** de chaque côté des deux mâchoires.
3. **DENTS DE CONCASSAGE** remplaçables individuellement.
4. **CARÉNAGES ANTI-USURE** qui éliminent le soudage de surface et protègent le métal de la base.
5. **LAMES** réversibles, à quatre bords tranchants. Trous filetés, cales fendues pour un entretien simple et rapide.

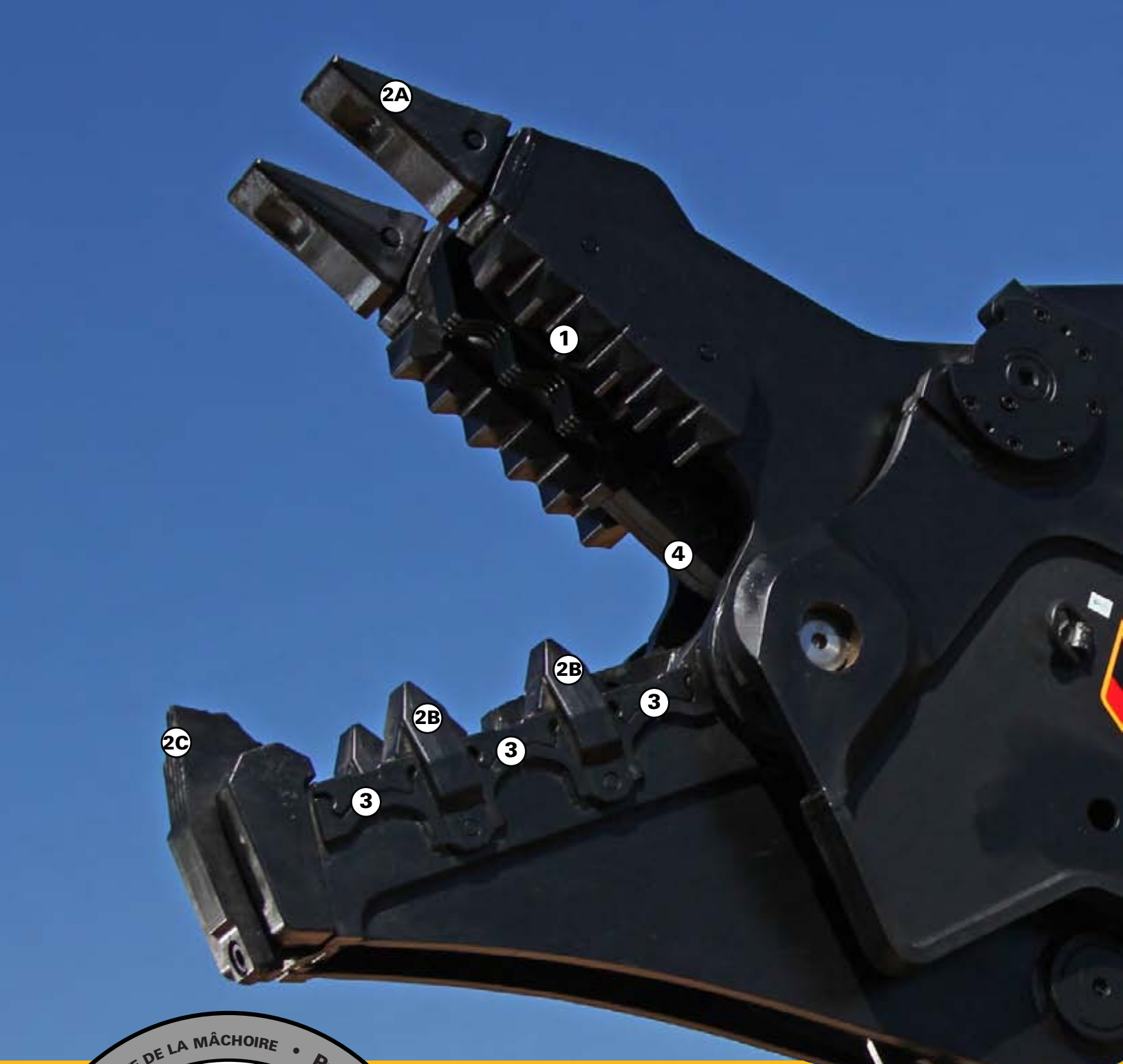

1. **BARRES DE CONCASSAGE DES CÔTÉS ET DU CENTRE** remplaçables individuellement.
2. **LES PIÈCES D'USURE** sont remplaçables individuellement, car les dents avant s'usent de 50 à 70 % plus rapidement que les autres composants d'usure. Réduisez vos coûts d'exploitation en remplaçant uniquement les pièces nécessaires.

   A. DENTS DE RAMASSAGE

   B. DENTS DE CONCASSAGE

   C. DENT DE DÉFONCEUSE
3. **CARÉNAGES ANTI-USURE** qui éliminent le soudage de surface et protègent le métal de la base.

TRAITEZ LE BÉTON ARMÉ CONCRETE

MÂCHOIRE DE PULVÉRISATEUR (P)

Conçue pour :

- Démolition principale et auxiliaire
- Séparation des barres d'armature du béton
- Excellente capacité de ramassage

Fonctionnement :

- Des pointes de saisie disposent aisément le béton dans la mâchoire
- Dent de défonceuse pour le cassage initial
- Des barres de concassage travaillent de pair avec des dents de cassage pour pulvériser le béton et en séparer les barres d'armature
- Bords de coupe internes pour les barres d'armature

Résultat :

- Les barres d'armature sont complètement séparées du béton
- Le béton est réduit à la taille la plus petite

4. LAMES réversibles, à quatre bords tranchants. Trous filetés, cales fendues pour un entretien simple et rapide.

Aperçu général de la mâchoire de pulvérisateur (P)

COUPEZ LE BÉTON ARMÉ CONCRETE

MÂCHOIRE UNIVERSELLE (U)

Conçue pour :

- Réduction de la taille du béton pour les concasseurs
- Sectionnement du béton
- Démolition de précision

Fonctionnement :

- Dent de défonceuse pour le cassage initial
- Lames pleine longueur des deux côtés de la mâchoire
- Coupe des deux côtés de la mâchoire, à chaque cycle

Résultat :

- Une coupe nette des segments de béton
- Les barres d'armature sont coupées avec netteté au bord du béton

Aperçu général de la mâchoire universelle (U)

1. **PROTECTION DE TALON** intégrée aux dents inférieures.
2. **DENT DE LA DÉFONCEUSE**
3. **LAMES** réversibles pleine longueur des deux côtés, à deux bords tranchants. Trous filetés, cales fendues pour un entretien simple et rapide.

4. **FORME DES LAMES ET DE LA MÂCHOIRE** fonctionnant comme des dents de concassage.
5. **MÂCHOIRE DU BAS OUVERTE (pas sur l'illustration)** permettant aux matériaux de traverser la mâchoire.

1. **PROTECTION DE TALON** incluse comme partie des dents supérieures et inférieures.
2. **GALET ANTI-USURE LATÉRAL** de chaque côté des deux mâchoires.
3. **DENTS DE CONCASSAGE**
4. **CARÉNAGES ANTI-USURE** qui éliminent le soudage de surface et protègent le métal de la base.
5. **LAMES** réversibles, à quatre bords tranchants. Trous filetés, cales fendues pour un entretien simple et rapide.

BROYEZ LE BÉTON ARMÉ CONCRETE

MÂCHOIRE COUPE-BÉTON (CC)

Conçue pour :

- Démolition principale
- Dalles de béton fortement armé et surélevées
- Coupe de structures en acier

Fonctionnement :

- Au premier cycle, les dents craquent le béton et exposent l'acier
- Au deuxième cycle, les lames coupent l'acier exposé et les dents broient plus de béton

Résultat :

- L'enlèvement rapide des dalles de béton
- Démolition de structures en acier recouvertes de béton.

Aperçu général de la mâchoire coupe-béton (CC)

COUPEZ DES STRUCTURES EN ACIER STEEL

MÂCHOIRE DE CISAILLE (S)

Conçue pour :

- Démolition principale et auxiliaire
- Démolition des structures d'acier
- Réduction de la ferraille à la taille requise

Fonctionnement :

- La pointe perce et amorce la coupe sur les éléments plus grands que la profondeur de la mâchoire
- Les lames coupent l'acier à la taille désirée

Résultat :

- L'acier est coupé aux dimensions voulues pour l'aciérie et le transport

Aperçu général de la mâchoire de cisaille (S)

1. **LAMES** réversibles, à quatre bords tranchants. Trous filetés, cales fendues pour un entretien simple et rapide.

2. **POINTE DE PERFORATION** soudée pour une bonne capacité de perforation.
3. **PLAQUE ANTI-USURE** à boulonner et remplaçable.
4. **GUIDE ET LAMES TRANSVERSALES** (pas sur l'illustration) qui maintiennent la mâchoire alignée pendant la coupe et protègent le métal de la base.
5. **MÂCHOIRE DU BAS OUVERTE** permettant à la pointe de perforation de traverser la mâchoire.

1. **LAMES** pleine longueur des deux côtés de la mâchoire et coupe des deux côtés de la mâchoire. Réversibles, à quatre bords tranchants. Trous filetés, cales fendues pour un remplacement simple et rapide.
2. **EXCELLENTE PROFONDEUR DE MÂCHOIRE** pour une exécution plus rapide
3. **POINTE DE PERFORATION**
4. **MÂCHOIRE DU BAS OUVERTE** permettant aux matériaux de traverser la mâchoire.

COUPEZ LES PLAQUES D'ACIER STEEL

MÂCHOIRE DE CISAILLE DE RÉSERVOIR (TS)

Conçue pour :

- Les bacs à grain, de même que les réservoirs d'eau, d'huile et de carburant en tôle d'acier
- Mettre les plaques d'acier à la ferraille

Fonctionnement :

- La pointe de perforation pratique l'ouverture initiale pour permettre à la mâchoire de commencer la coupe
- La mâchoire coupe une section du réservoir à chaque cycle
- L'acier est coupé à la taille requise

Résultat :

- Un sectionnement net de l'acier
- L'acier sectionné est disposé à plat et est facile à empiler pour le transport
- L'acier est coupé aux dimensions voulues pour le transport et le recyclage

Aperçu général de la mâchoire de cisaille de réservoir (TS)

Mâchoire de démolition (D)

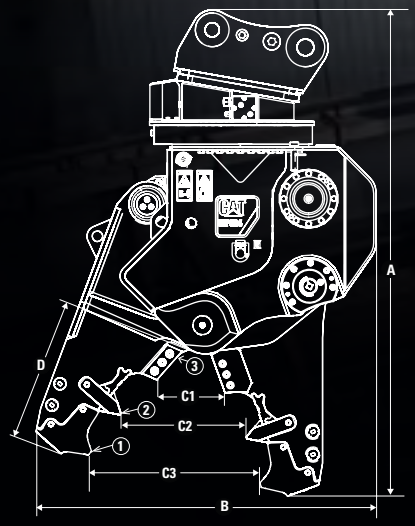

Mâchoire de pulvérisateur (P)

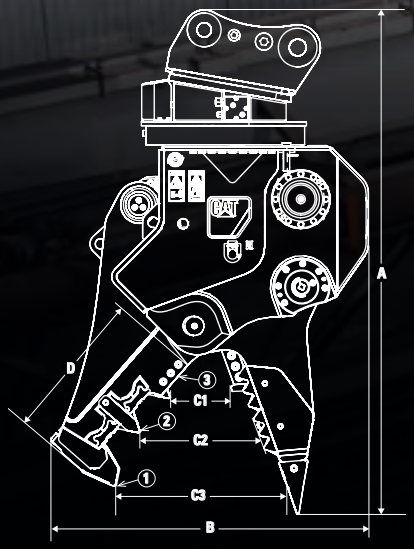

Mâchoire universelle (U)

MP318

				Démolition (D)		Pulvérisateur (P)		Universelle (U)		Coupe-béton (CC)		Cisaille (S)	
Recommandations de porteur Cat*				318-324; 330-385 UHD									
Dimensions													
A	Longueur	mm	(po)	1 935	(76,2)	2 006	(79,0)	2 000	(78,7)	1 972	(77,6)	1 897	(74,7)
B	Hauteur	mm	(po)	1 368	(53,9)	1 307	(51,5)	1 274	(50,2)	1 296	(51,0)	1 298	(51,1)
	Largeur	mm	(po)	793	(31,2)	793	(31,2)	793	(31,2)	793	(31,2)	793	(31,2)
	Largeur de mâchoire fixe	mm	(po)	120	(4,7)	480	(18,9)	379	(14,9)	299	(11,8)	300	(11,8)
	Largeur de mâchoire, mobile	mm	(po)	120	(4,7)	300	(11,8)	214	(8,4)	104	(4,1)	88	(3,5)
C1	Ouverture de mâchoire 1	mm	(po)	271	(10,7)	275	(10,8)	326	(12,8)	324	(12,8)	312	(12,3)
C2	Ouverture de mâchoire 2	mm	(po)	549	(21,6)	482	(19,0)	468	(18,4)	368	(14,5)	322	(12,7)
C3	Ouverture de mâchoire 3	mm	(po)	736	(29,0)	820	(32,3)	-	-	682	(26,9)	-	-
D	Profondeur de mâchoire	mm	(po)	645	(25,4)	662	(26,1)	565	(22,2)	645	(25,4)	490	(19,3)
	Longueur de couteau	mm	(po)	150	(5,9)	200	(7,9)	399	(15,7)	382	(15,0)	382	(15,0)
Caractéristiques													
	Poids, mâchoire et boîtier	kg	(lb)	1 944	(4 277)	2 077	(4 569)	1 970	(4 334)	1 933	(4 253)	1 873	(4 121)
	Poids, mâchoire	kg	(lb)	733	(1 613)	865	(1 903)	758	(1 668)	721	(1 586)	661	(1 454)
	Durée de cycle	secondes		2,6		2,6		2,6		2,6		2,6	
1	Force de fermeture, pointe de la dent	kN	(t courte)	721	(81,0)	695	(78,1)	803	(90,2)	719	(80,8)	975	(109,6)
2	Force de fermeture, pointe du couteau	kN	(t courte)	1 038	(116,6)	1 004	(112,8)	1 339	(150,5)	1 075	(120,8)	1 656	(186,1)
3	Force de fermeture, couteau principal	kN	(t courte)	2 409	(270,7)	2 279	(256,1)	2 511	(282,1)	2 325	(261,2)	3 663	(411,6)

* Communiquez avec votre concessionnaire Cat pour choisir la cisaille universelle adaptée à la configuration de votre machine.

Mâchoire coupe-béton (CC)

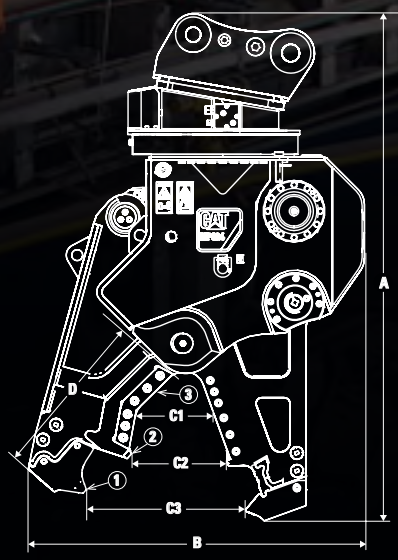

Mâchoire de cisaille (S)

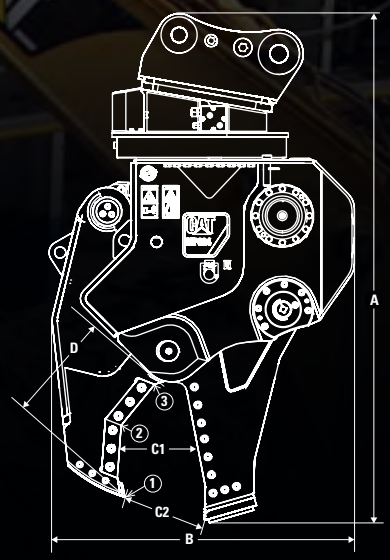

Mâchoire de cisaille de réservoir (TS)

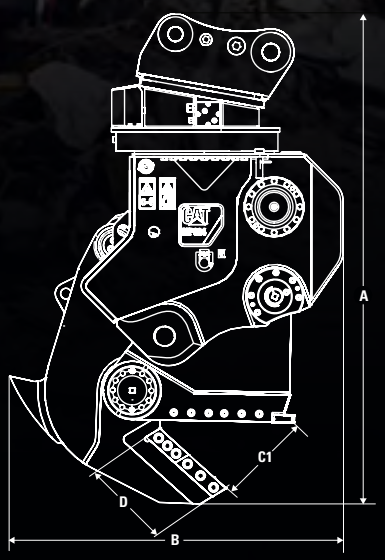

MP324

				Démolition (D)		Pulvérisateur (P)		Universelle (U)		Coupe-béton (CC)		Cisaille (S)		Cisaille de réservoir (TS)	
Recommandations de porteur Cat*				324-336, 330-365 UHD et Apex 70-100											
Dimensions															
A	Longueur	mm	(po)	2 079	(81,9)	2 183	(85,9)	2 194	(86,4)	2 133	(84,0)	2 082	(82,0)	2 129	(83,8)
B	Hauteur	mm	(po)	1 593	(62,7)	1 466	(57,7)	1 464	(57,6)	1 485	(58,5)	1 419	(55,9)	1 571	(61,9)
	Largeur	mm	(po)	793	(31,2)	793	(31,2)	793	(31,2)	793	(31,2)	793	(31,2)	793	(31,2)
	Largeur de mâchoire fixe	mm	(po)	132	(5,2)	519	(20,4)	454	(17,9)	344	(13,5)	312	(12,3)	286	(11,3)
	Largeur de mâchoire, mobile	mm	(po)	132	(5,2)	337	(13,3)	235	(9,3)	122	4,8	93	(3,7)	120	(4,7)
C1	Ouverture de mâchoire 1	mm	(po)	365	(14,4)	330	(13,0)	422	(16,6)	380	(15,0)	368	(14,5)	485	(19,1)
C2	Ouverture de mâchoire 2	mm	(po)	677	258,0	588	(23,1)	642	(25,3)	513	(20,2)	394	(15,5)	-	-
C3	Ouverture de mâchoire 3	mm	(po)	903	(35,6)	965	(38,0)	-	-	826	(32,5)	-	-	-	-
D	Profondeur de mâchoire	mm	(po)	756	(29,8)	764	(30,1)	680	(26,8)	753	(29,6)	610	(24,0)	490	(19,3)
	Longueur de couteau	mm	(po)	191	(7,5)	200	(7,9)	526	(20,7)	439	(17,3)	496	(19,5)	439	(17,3)
Caractéristiques															
	Poids, mâchoire et boîtier	kg	(lb)	2 687	(5 911)	2 826	(6 217)	2 735	(6 017)	2 661	(5 854)	2 576	(5 667)	2 761	(6 074)
	Poids, mâchoire	kg	(lb)	1 061	(2 334)	1 200	(2 640)	1 109	(2 440)	1 035	(2 277)	950	(2 090)	1 135	(2 497)
	Durée de cycle	secondes		3		3		3		3		3		3	
1	Force de fermeture, pointe de la dent	kN	(t courte)	1 002	(112,6)	971	109,1	1 083	(121,7)	1 005	(112,9)	1 285	(144,4)	1 507	(169,3)
2	Force de fermeture, pointe du couteau	kN	(t courte)	1 427	(160,3)	1 449	162,8	1 724	(193,7)	1 520	(170,8)	2 214	(248,8)	2 189	(246,0)
3	Force de fermeture, couteau principal	kN	(t courte)	3 308	(371,7)	3 277	368,2	3 386	(380,5)	3 202	(359,8)	5 393	(606,0)	3 976	(446,8)

Communiquez avec votre concessionnaire Cat pour choisir la cisaille universelle adaptée à la configuration de votre machine.

Cisailles universelles Cat

Capacité de broyage

Classe de béton B25-B35 (3 000 à 5 000 psi).

		MP318				MP324			
		Démolition (D)	Pulvérisateur (P)	Universelle (U)	Coupe-béton (CC)	Démolition (D)	Pulvérisateur (P)	Universelle (U)	Coupe-béton (CC)
Épaisseur de béton	mm (po)	600 (23,6)	550 (21,7)	450 (17,7)	550 (21,7)	700 (27,6)	650 (25,6)	600 (23,6)	650 (25,6)

Capacité de coupe

		MP318				MP324				
		Coupe-béton (CC)		Cisaille (S)		Coupe-béton (CC)		Cisaille (S)		Cisaille de réservoir (S)
Poutrelles en I étroites		IPE 300		IPE 300		IPE 400		IPE 400		
Largeur	mm (po)	300	12,0	300	12,0	404	(15,9)	404	(15,9)	
Hauteur	mm (po)	150	(5,91)	150	(5,91)	182	(7,2)	182	(7,2)	
Épaisseur d'âme		7,1	(0,28)	7,1	(0,3)	8,6	(0,3)	8,6	(0,3)	
Épaisseur d'aile		10,7	(0,42)	10,7	(0,42)	13,5	(0,5)	13,5	(0,5)	
Poutrelles en I larges		HE-A 200		HE-A 200		HE-A 260		HE-A 260		
Largeur	mm (po)	190	(7,5)	190	(7,5)	250	(9,8)	250	(9,8)	
Hauteur	mm (po)	200	(7,87)	200	(7,87)	260	(10,2)	260	(10,2)	
Épaisseur d'âme		6,5	(0,3)	6,5	(0,3)	7,5	(0,3)	7,5	(0,3)	
Épaisseur d'aile		10	(0,39)	10	(0,39)	12,5	(0,5)	12,5	(0,5)	
Barre										
ronde	mm (po)	65	(2,6)	65	(2,6)	80	(3,1)	80	(3,1)	
Barres carrées	mm (po)	60	(2,4)	60	(2,4)	70	(2,8)	70	(2,8)	
Tuyau										
Diamètre	mm (po)			219	(8,6)			273	(10,7)	
Épaisseur de mur	mm (po)			8	(0,3)			9	(0,4)	
Plaque d'acier										
Résistance à la traction 370 Mpa / 53664 psi	mm (po)			12	(0,5)			14	(0,6)	25 (1,0)
Résistance à la traction 370 Mpa / 53664 psi	mm (po)									20 (0,8)

Aperçu général

Polyvalence

GEHQ0205 (01-14)

Pour en savoir plus sur les produits Cat, les prestations des concessionnaires et les solutions proposées, visitez notre site Internet à l'adresse **www.cat.com**

© Caterpillar, 2014
Tous droits réservés

Les matériaux et les données techniques peuvent être modifiés sans préavis. Les machines présentées dans les illustrations peuvent comprendre de l'équipement supplémentaire. Pour connaître les options offertes, consultez votre concessionnaire Cat.

CAT, CATERPILLAR, leurs logos respectifs, le jaune « Caterpillar Yellow » et l'habillage commercial POWER EDGE, ainsi que l'identité visuelle de l'entreprise et des produits qui figurent dans le présent document, sont des marques déposées de Caterpillar et ne peuvent être utilisés sans autorisation.